ULTRAFILTER
THE FILTRATION MANUFACTURER

Kronsbein ultrafilter ®

Ultrafilter
Netto Preisliste 01.01.2020

Inhalt

Netto Preisliste
01.01.2020

ULTRAFILTER
THE FILTRATION MANUFACTURER
Kronsbein ultrafilter ®

Nachkühler, Wasserabscheider, Kondensataufbereitung	
Nachkühler **UltraCooler**	4
Zyklonabscheider **UltraCyclon**	5
Kondensatableiter **UltraDrain UAD**	6
Öl-/Wasserabscheider **UltraSep UAS**	7
Industriefilter	
Vorfilter PE **UltraPlus**	8
Vorfilter PE Standard	9
Vorfilter SB **UltraPlus**	10
Vorfilter SB Standard	11
Feinfilter FF **UltraPlus**	12
Feinfilter FF Standard	13
Mikrofilter MF **UltraPlus**	14
Mikrofilter MF Standard	15
Submikrofilter SMF **UltraPlus**	16
Submikrofilter SMF Standard	17
Aktivkohlefilter **UltraPure AK**	18
Silikonfreie Filter **UltraPure UltraPlus**	19
Silikonfreie Filter **UltraPure**	20
Ersatzelemente für silikonfreie Filter	21
Medizinische Vakuumfilter MVAK	22
Vakuumfilter VAK	23
Hochdruckfilter HD-MF	24
Vorfilter	25
Ölabscheider und Feinfilter	26
Ölabscheider und Feinfilter, Aktivkohlefilter	27
Prozessfilter	
Hochleistungsfilter für Prozessanwendungen - Überblick -	28
Prozessfilter Gase	29
Prozessfilter Flüssigkeiten	30
Sterilfilter für Gase P-SRF	47
Dampffilter P-GS	49
Dampffilterelemente P-GS / P-GS VE	50
Dampffilter P-SWM	51

ultrafilter GmbH und ultra.air GmbH bieten ein umfassendes Portfolio an Dienstleistungen rund um Ihre Druckluftversorgung.
Sprechen Sie uns an. Gerne unterbreiten wir Ihnen ein Angebot.
Weitere Informationen zu unserem Angebot erhalten Sie auch unter www.ultra-filter.de oder www.ultraair.de.

Inhalt

Netto Preisliste
01.01.2020

ULTRAFILTER
THE FILTRATION MANUFACTURER
Kronsbein ultrafilter ®

Be und Entlüftungsfilter	52
Einwegfilter UFTD	53
Filtergehäuse P-EG ASA	54
Filtergehäuse P-EG ASA DIN	55
Filtergehäuse P-EG BSP	56
Filtergehäuse P-EG NPT	57
Filtergehäuse P-EG DIN Flansch	58
Filtergehäuse P-EG ANSI Flansch	59
Filtergehäuse Gase PG-EG	60
Filtergehäuse Flüssigkeiten PF-EG	61
Sterilluftbox P-SLF	62
Membrantrockner	
Membrantrockner UFM	63
Druckluft Kältetrockner	
Kältetrockner **UltraDry ultra.pulse UD** 0025 - UD 1650	64
Kältetrockner **UltraDry UDA** 02150 - UDA 13500	66
Kältetrockner **UltraDry UDW** 05500 - UDW 13500	67
Kältetrockner UD17400 W - UD32400W	68
Hochdruck Kältetrockner UD 0045 HP - UD 1450 HP	69
Adsorptionstrockner	
Adsorptionstrockner **UltraDry Compact** UDC 007 - UDC 620	70
Kaltregenerierende Adsorptionstrockner **Heatless HL**	71
Öldampfabsorber **UltraSorp** AKC	73
Oil free Air Systeme **Heatless HL** $_{OF}$	75
Atemluftgeräte **Heatless HL** $_{BA}$	76
Heatless Adsoptions-Trockner ALD/MSD	77
Oil free Air Systeme ALG	78
Atemluftgeräte **UltraDry** ALG	79
Warmregenerierende Adsorptionstrockner **HRE**	80
Warmregenerierende Adsorptionstrockner **VarioBlo®**	81
Verdichtungswämenutzende Adsorptionstrockner **CompHeat²®**	82
Allgemeine Geschäfts- und Lieferbedingungen	

ultrafilter GmbH und ultra.air GmbH bieten ein umfassendes Portfolio an Dienstleistungen rund um Ihre Druckluftversorgung.
Sprechen Sie uns an. Gerne unterbreiten wir Ihnen ein Angebot.
Weitere Informationen zu unserem Angebot erhalten Sie auch unter www.ultra-filter.de oder www.ultraair.de.

Nachkühler
UltraCooler UAW

Netto Preisliste
01.01.2020

ULTRAFILTER
THE FILTRATION MANUFACTURER
Kronsbein ultrafilter ®

Ab Werk, ausschließlich Verpackung.

Typ UAW	Volumen- V_{nom} m³/h	Volumen- V_{max} m³/h	Anschluss Eintritt	Anschluss Austritt	Anschluss Kühlwasser	Anschluss Kondensat	Abmessungen Länge L mm	Abmessungen Höhe H mm	Abmessungen Versatz F mm	Gewicht kg	Art.-Nr.	Preis €
0100	100	100	1	1/2	3/8	1/2	894	260	0	4,5	068303	**2.003**
0175	175	180	1 1/2	1	1/2	1/2	941	263	0	9,1	068305	**2.399**
0225	225	250	1 1/2	1	1/2	1/2	941	263	0	9,9	068306	**2.777**
0375	375	450	2	1 1/2	3/4	1/2	995	465	0	15,4	068308	**3.567**
0650	650	650	2	2	3/4	1/2	1033	689	0	20,5	068310	**4.014**
0850	850	990	2 1/2	2 1/2	1	1	1782	685	0	48	068311	**7.570**
1000	1000	1350	DN 80	DN 80	1	1	1999	685	0	64	068312	**9.745**
1400	1400	1620	DN 80	DN 80	1	1	1999	685	0	68	068313	**10.479**
1700	1700	2100	DN 125	DN 125	1 1/4	1	1859	835	0	100	068314	**13.510**
2500	2500	2700	DN 125	DN 125	1 1/4	1	1859	835	0	105	068316	**15.383**
3000	3000	3420	DN 150	DN 150	1 1/4	1	1959	1000	0	140	068317	**15.940**
4000	4000	4800	DN 200	DN 150	1 1/4	1	2144	1000	175	163	068319	**17.946**
5000	5000	6180	DN 200	DN 200	1 1/4	2	2083	1240	0	225	068320	**24.077**
6000	6000	7500	DN 250	DN 200	1 1/2	2	2311	1240	200	244	068321	**27.644**
8200	8200	10800	DN 300	DN 250	2	2	2513	1600	225	355	068323	**41.130**

[1] Volumenstrom (V_{nom}) bezogen auf 20 °C und 1 bar abs und basierend auf 7 bar ü Betriebsdruck, 120 °C Lufteintrittstemperatur bei 2- oder 3-stufige Verdichtung bei 20 °C Umgebungstemperatur, bei einer Luftaustrittstemperatur 10 °C über der Wassereintrittstemperatur
[2] Gleiche Bedingungen mit erhöhtem Druckverlust

Ausführung:

- festes Rohrbündel (ziehbares Rohrbündel auf Anfrage)
- Wasser im Mantel / Luft im Rohr
- für horizontale Installation
- max. Betriebsdruck PS: 16 bar ü (Größen 6000 und 8200: 10 bar ü)
- max. Betriebstemperatur TS: 200 °C
- CE zugelassen und entsprechend PED-Richtlinie 2014/68/EU
- Material des Kühlers: Stahl (Mantel), Kupfer (Rohre)
- Material des Abscheiders: Aluminum (bis zur Größe 0850), Stahl (ab Größe 1000)

exkl. Kondensatableiter

ultrafilter GmbH und ultra.air GmbH bieten ein umfassendes Portfolio an Dienstleistungen rund um Ihre Druckluftversorgung.
Sprechen Sie uns an. Gerne unterbreiten wir Ihnen ein Angebot.
Weitere Informationen zu unserem Angebot erhalten Sie auch unter www.ultra-filter.de oder www.ultraair.de.

Zyklonabscheider
UltraCyclon AG-Z / SG-Z

Netto Preisliste
01.01.2020

ULTRAFILTER
THE FILTRATION MANUFACTURER
Kronsbein ultrafilter ®

Ab Werk, ausschließlich Verpackung.

Typ	Volumen-strom[1]	Anschluss			Abmessungen			Gewicht	AG-Z mit zeitgest. Ableiter **UAD-T**		AG-Z **UltraPlus** mit **UltraDrain UAD**	
	m³/h				mm	mm	mm	kg	Art.-Nr.	**Preis €**		**Preis €**
0080	80	G 3/8	G 3/8	G 1/2	347	95	23	1,1	417116	**350**	417316	**555**
0125	125	G 1/2	G 1/2	G 1/2	377	95	23	1,1	417120	**372**	417320	**577**
0225	225	G 3/4	G 3/4	G 1/2	429	125	37	1,6	417132	**442**	417332	**648**
0375	375	G 1	G 1	G 1/2	429	125	37	1,9	417140	**475**	417340	**681**
0550	550	G 1 1/4	G 1 1/4	G 1/2	487	125	37	1,9	417148	**528**	417348	**732**
0750	750	G 1 1/2	G 1 1/2	G 1/2	575	175	53	5,2	417156	**684**	417356	**889**
1000	1000	G 2	G 2	G 1/2	575	175	53	5,2	417164	**808**	417364	**1.013**
1650	1650	G 2 1/2	G 2 1/2	G 1/2	872	210	66	8,9	417180	**1.063**	417380	**1.268**
2250	2250	G 3	G 3	G 1/2	1122	210	66	8,9	417188	**1.129**	417388	**1.333**

Typ SG-Z	Volumen-strom[1] V m³/h	Anschluss Eintritt	Austritt	Konden-sat	Abmessungen A mm	B mm	C mm	Gewicht kg kg	SG-Z ohne Ableiter Art.-Nr.	**Preis €**	SG-Z mit zeitgest. Ableiter **UAD-T** Art.-Nr.	**Preis €**
1700	1700	DN 80	DN 80	G 1/2	720	400	165	35	417401	**2.200**	417501	**2.300**
2500	2500	DN 100	DN 100	G 1/2	890	460	235	45	417403	**2.500**	417503	**2.600**
4000	4000	DN 125	DN 125	G 1	980	550	250	60	417406	**3.200**	417506	**3.300**
5000	5000	DN 150	DN 150	G 1	1040	570	250	80	417407	**3.400**	417507	**3.500**
7000	7000	DN 200	DN 200	G 1	1110	690	265	110	417409	**4.100**	417509	**4.200**
11000	11000	DN 250	DN 250	G 1	1330	800	360	210	417412	**7.000**	417512	**7.100**
15000	15000	DN 300	DN 300	G 1	1470	820	410	280	417414	**8.400**	417514	**8.500**

1) bezogen auf 20 °C und 1 bar abs und basierend auf 7 bar ü Betriebsdruck

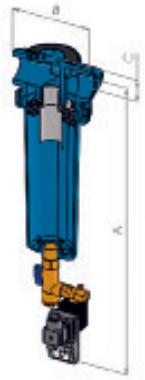

Ausführung:

- AG-Z (Aluminiumgehäuse) mit BSP Gewindeanschluss
- SG-Z (Stahlgehäuse) mit Flanschanschluss nach DIN 2633
- max. Betriebsdruck PS: 16 bar ü
- max. Betriebstemperatur TS: 65 °C
- Auslegung, Herstellung und Konformitätsbewertung gemäß EN-13445 und 2014/68/EU
- Farbe RAL 5012

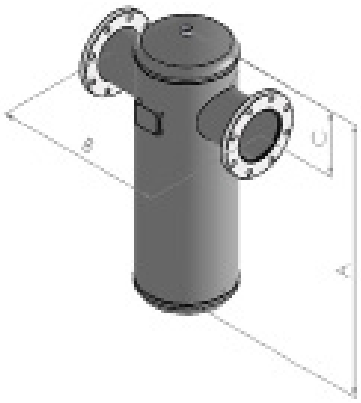

ultrafilter GmbH und ultra.air GmbH bieten ein umfassendes Portfolio an Dienstleistungen rund um Ihre Druckluftversorgung.
Sprechen Sie uns an. Gerne unterbreiten wir Ihnen ein Angebot.
Weitere Informationen zu unserem Angebot erhalten Sie auch unter www.ultra-filter.de oder www.ultraair.de.

Niveaugesteuert Kondensatableiter
UltraDrain UAD

Netto Preisliste
01.01.2020

ULTRAFILTER
THE FILTRATION MANUFACTURER
Kronsbein ultrafilter ®

Ab Werk, ausschließlich Verpackung.

Typ UltraDrain UAD	Abscheide-leistung l/h	Anschluss Eintritt	Anschluss Austritt	Elektr. Anschluss V/Hz	Betriebsdruck bar	Betriebs-temperatur °C	Gewicht kg	Art.-Nr.	**Preis €**
012	12	G 1/2	Ø 8	**230 / 50-60**	0,8 - 16	+1/65	0,55	3303002	**140**
S012	12	G 1/2	Ø 8	**230 / 50-60**	0,8 - 16	+1/65	0,55	3303003	**174**
S015	15	G 1/2	Ø 8	**230 / 50-60**	0,8 - 16	+1/65	0,9	3303004	**274**
S040	40	G 1/2	Ø 8	**230 / 50-60**	0,8 - 16	+1/65	0,9	3303008	**488**
S090	90	G 1/2	Ø 8	**230 / 50-60**	0,8 - 16	+1/65	1,05	3303012	**618**
S150	150	G 1/2	Ø 8	**230 / 50-60**	0,8 - 16	+1/65	1,05	3303016	**702**

Typ UltraDrain UAD	Abscheide-leistung l/h	Anschluss Eintritt	Anschluss Austritt	Elektr. Anschluss V/Hz	Betriebsdruck bar	Betriebs temperatur °C	Gewicht kg	Art.-Nr.	**Preis €**
012	12	G 1/2	Ø 8	**115 / 50-60**	0,8 - 16	+1/65	0,55	3303102	**140**
S012	12	G 1/2	Ø 8	**115 / 50-60**	0,8 - 16	+1/65	0,55	3303103	**174**
S015	15	G 1/2	Ø 8	**115 / 50-60**	0,8 - 16	+1/65	0,9	3303104	**274**
S040	40	G 1/2	Ø 8	**115 / 50-60**	0,8 - 16	+1/65	0,9	3303108	**488**
S090	90	G 1/2	Ø 8	**115 / 50-60**	0,8 - 16	+1/65	1,05	3303112	**618**
S150	150	G 1/2	Ø 8	**115 / 50-60**	0,8 - 16	+1/65	1,05	3303116	**702**

UAD S inkl. potentialfreiem Alarmkontakt, UAD ohne potentialfreien Alarmkontakt Austritt mit Steckanschluss für Schlauch Ø 8 mm
Schutzklasse IP54

Typ	Abscheide-leistung l/h	Anschluss Eintritt	Anschluss Austritt	Elektr. Anschluss V/Hz	Betriebsdruck bar	Betriebs-temperatur °C	Gewicht kg	Art.-Nr.	**Preis €**
UAD-P	200	G 1/2	G 1/4	-	0 - 16	2 - 50	1,5	3303020	**524**

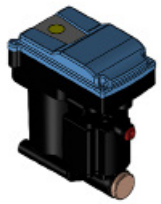

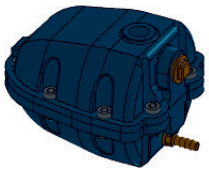

		UAD 012	UAD S012	UAD S015	UAD S040	UAD S090	UAD S150
Kompressorkapazität (Druckluft 7 bar ü) m³/min	I	8,8	8,8	11,6	29,4	60,6	111,6
	II	7,4	7,4	9,3	23,5	48,5	89,3
	III	4,6	4,6	5,8	14,7	30,3	55,8
Trocknerkapazität (Druckluft 7 bar ü) m³/min	I	18,6	18,6	23,2	58,8	121,2	223,2
	II	14,9	14,9	18,6	47,0	97	178,6
	III	9,3	9,3	11,6	29,4	60,6	111,6
Filterkapazität (Druckluft 7 bar ü) m³/min	I	92,8	92,8	116	294	606	1116
	II	74,4	74,4	93	235	485	893
	III	46,4	46,4	58	147	303	558
Kompressorleistung	kW	bis 20	bis 20	bis 30	bis 75	bis 160	bis 350

I	Nordeuropa, Nordamerika, Zentralasien
II	Zentral- und Südeuropa, Zentralamerika
III	Südostasien, Ozeanien, Afrika

ultrafilter GmbH und ultra.air GmbH bieten ein umfassendes Portfolio an Dienstleistungen rund um Ihre Druckluftversorgung.
Sprechen Sie uns an. Gerne unterbreiten wir Ihnen ein Angebot.
Weitere Informationen zu unserem Angebot erhalten Sie auch unter www.ultra-filter.de oder www.ultraair.de.

Öl-/Wasser-Trenner
UltraSep UAS

Netto Preisliste
01.01.2020

ULTRAFILTER
THE FILTRATION MANUFACTURER
Kronsbein ultrafilter ®

Ab Werk, ausschließlich Verpackung.

Typ UAS	Kompressor Kapazität m³/h [1)2)]	Abscheide-leistung l/h [1)]	Öl Adsorption g	Anschluss	Abmessungen A mm	B mm	C mm	Art.-Nr.	**Preis €**
005	240	3,4	2,4	G 1/2	416	243	411	340008	**793**
015	480	7,1	5	G 1/2	730	343	680	340012	**1.325**
030	1200	17,2	12,2	G 1/2	820	366	940	340016	**1.630**
060	2100	29,8	21,3	G 1/2	960	386	1137	340020	**2.188**
120	4200	59,6	42,6	2 x G 1/2	2 x 960	2 x 386	1137	340024	**4.827**
240	8400	119,2	85,2	4 x G 1/2	4 x 960	4 x 386	1137	340028	**9.886**

[1)] bezogen auf 20 °C und 1 bar abs und basierend auf 7 bar ü Betriebsdruck
[2)] bezogen auf 60 % relative Luftfeuchtigkeit bei 25 °C Umgebungstemperatur

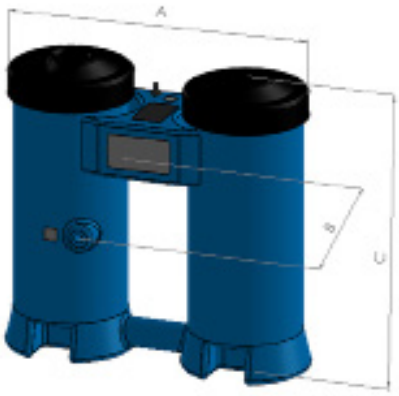

Ausführung:

- Medium: Kondensat (Wasser-Öl-Mix, nicht aggressiv)
- Betriebstemperatur: 1-45 °C (max. 65 °C bei reduzierter Leistung)
- Restölgehalt < 10 ppm
- Erwartete Lebensdauer der Füllung: Ca. 4000 Arbeitsstunden (basierend auf 2,5 mg Öl/m³ Luft)

Typ UAS	UltraCarePack Art.-Nr.	**Preis €**	Aktivkohle UltraSorb Art.-Nr.	**Preis €**	Hochleistungsfilter Art.-Nr.	**Preis €**
UAS005	341004	**129**	343004	**57**	344004	**84**
UAS015	341012	**245**	343012	**102**	344012	**164**
UAS030	341016	**348**	343016	**135**	344016	**238**
UAS060	341020	**464**	343020	**311**	344020	**183**
UAS120	341024	**910**	343024	**497**	344020	**183**
UAS240	341028	**1.255**	343028	**748**	344020	**183**

		UAS 005	UAS 015	UAS 030	UAS 060	UAS 120	UAS 240
Kompressorkapazität (Druckluft 7 bar ü) m³/min	I	5	10	24	42	84	168
	II	4	8	20	35	70	140
	III	2	4	10	18	36	72
Kondensatdurchfluss l/h	I	2,3	4,7	11,4	19,8	39,4	79,2
	II	3,4	7,1	17,2	29,8	59,6	119,2
	III	6,3	13,1	32	55,6	111,2	222,4
Öl Adsorption g	I	2,8	6,0	14,6	25,4	50,8	101,6
	II	2,4	5,0	12,2	21,3	42,6	85,2
	III	1,2	2,5	6,2	10,7	21,4	42,8
Kompressorleistung	kW	bis 20	bis 20	bis 30	bis 75	bis 160	bis 350

I	Nordeuropa, Nordamerika, Zentralasien
II	Zentral- und Südeuropa, Zentralamerika
III	Südostasien, Ozeanien, Afrika

ultrafilter GmbH und ultra.air GmbH bieten ein umfassendes Portfolio an Dienstleistungen rund um Ihre Druckluftversorgung.
Sprechen Sie uns an. Gerne unterbreiten wir Ihnen ein Angebot.
Weitere Informationen zu unserem Angebot erhalten Sie auch unter www.ultra-filter.de oder www.ultraair.de.

Vorfilter
UltraPure PE UltraPlus
Filtergehäuse **UltraPlus**
inkl. Energiemonitor, niveaugesteuertem, elektronischen Kondensatableiter **UltraDrain UAD**

Netto Preisliste
01.01.2020

ULTRAFILTER
THE FILTRATION MANUFACTURER
Kronsbein ultrafilter ®

Ab Werk, ausschließlich Verpackung.

Typ PE	Volumenstrom [1] V_{nom} m³/h	V_{max} m³/h	Anschluss G/DN		Filterelement PE Größe	Anz.	Art.-Nr.	**Preis €**	Filtergehäuse inkl. Energiemonitor, Filterelement & **UltraDrain UAD** Art.-Nr.	**Preis €**
0002	20	40	G 1/4	2	02/05	1	120004-25	**67**	420104	**390**
0004	40	60	G 3/8	2	03/05	1	120006-25	**78**	420106	**431**
0006	60	90	G 3/8	2	03/10	1	120016-25	**86**	420116	**454**
0009	90	120	G 1/2	2	04/10	1	120020-25	**92**	420120	**523**
0012	120	180	G 1/2	3	04/20	1	120024-25	**123**	420124	**588**
0018	180	270	G 3/4	3	05/20	1	120032-25	**172**	420132	**728**
0027	270	360	G 1	3	05/25	1	120040-25	**200**	420140	**836**
0036	360	480	G 1 1/4	3	07/25	1	120048-25	**250**	420148	**968**
0048	480	720	G 1 1/2	7	07/30	1	120056-25	**311**	420156	**1.194**
0072	720	1080	G 2	7	10/30	1	120064-25	**373**	420164	**1.509**
0108	1080	1440	G 2	10	15/30	1	120072-25	**429**	420172	**1.764**
0144	1440	1920	G 2 1/2	13	20/30	1	120080-25	**515**	420180	**2.097**
0192	1920	2880	G 3	14	30/30	1	120088-25	**626**	420188	**2.480**
0288	2880	4320	G 3	20	30/50	1	120096-25	**796**	420196	**3.101**
0108	1080	1440	DN 50	30	15/30	1	120072-25	**429**	470104	**2.680**
0144	1440	1920	DN 65	35	20/30	1	120080-25	**515**	470106	**3.090**
0192	1920	2880	DN 80	42	30/30	1	120088-25	**626**	470116	**3.415**
0288	2880	4320	DN 80	56	30/50	1	120096-25	**796**	470120	**4.307**
0432	4320	5760	DN 100	84	20/30	3	120080-25	**1.539**	470124	**5.961**
0576	5760	7680	DN 100	94	30/30	3	120088-25	**1.873**	470132	**7.016**
0768	7680	11520	DN 150	134	30/30	4	120088-25	**2.497**	470140	**8.051**
1152	11520	15360	DN 150	154	30/30	6	120088-25	**3.743**	470148	**10.614**
1536	15360	19200	DN 200	240	30/30	8	120088-25	**4.991**	470156	**13.487**
1920	19200	23040	DN 200	244	30/30	10	120088-25	**6.238**	470164	**14.594**
2304	23040	30720	DN 250	389	30/30	12	120088-25	**7.485**	470172	**17.366**
3072	30720	38400	DN 250	393	30/30	16	120088-25	**9.979**	470180	**21.127**
3840	38400	51072	DN 300	453	30/30	20	120088-25	**12.474**	470188	**25.657**

1) bezogen auf 20 °C und 1 bar abs und basierend auf 7 bar ü Betriebsdruck

Aluminiumgehäuse AG 0002- AG 0288 mit BSP Gewindeanschluss. Stahlgehäuse SG 0108 - SG 3840 mit Flanschanschluss nach DIN 2633.
Auslegung, Herstellung und Konformitätsbewertung gemäß EN-13445 und 2014/68/EU für Medien der Fluidgruppe 2.

Alle **UltraPlus** Gehäuse sind mit einem elektronisch niveaugesteuerten Kondensatableiter **UltraDrain UAD** (Anschluss G 1/2) und Energiemonitor ausgestattet.

Gehäuse sind in RAL 5012 lackiert.

Kondensatableiter **UltraDrain UAD**, elektronisch, niveaugesteuert für sichere und effiziente Ableitung des Kondensats.

Standard Filterelement ist PE 25 µm.

Betriebstemperatur:	
Typ AG 0002 - AG 0288	max. 65 °C
Typ SG 0108 - SG 3840	max. 120 °C
Betriebsdruck:	
Typ AG 0002 - AG 0288	max. 16 bar ü
Typ SG 0108 - SG 3840	max. 16 bar ü
Größere Volumenströme und Betriebsdrücke auf Anfrage.	

Typ:	Anfangs-Δp nominal	Wirkungsgrad bei 20 °C, 7 bar ü
PE	0,01 bar	100 %

Umrechnungsfaktor:

Betriebsdruck	bar	1	2	3	4	5	6	7	8	9	10	11	12	13	14	15	16
Umrechnungsfaktor	K1	0,25	0,36	0,5	0,6	0,75	0,9	1	1,1	1,2	1,4	1,5	1,6	1,75	1,9	2	2,1

ultrafilter GmbH und ultra.air GmbH bieten ein umfassendes Portfolio an Dienstleistungen rund um Ihre Druckluftversorgung.
Sprechen Sie uns an. Gerne unterbreiten wir Ihnen ein Angebot.
Weitere Informationen zu unserem Angebot erhalten Sie auch unter www.ultra-filter.de oder www.ultraair.de.

Vorfilter
UltraPure PE
Filtergehäuse Standard
inkl. Energiemonitor
inkl. Schwimmer-Ableiter

Netto Preisliste
01.01.2020

ULTRAFILTER
THE FILTRATION MANUFACTURER
Kronsbein ultrafilter ®

Ab Werk, ausschließlich Verpackung.

Typ PE	Volumenstrom 1) V_{nom} m³/h	V_{max} m³/h	Anschluss G/DN	Gewicht ohne Element kg	Filterelement PE Größe	Anz.	Art.-Nr.	**Preis €**	Filtergehäuse inkl. Energiemonitor, Filterelement & Schwimmer-Ableiter Art.-Nr.	**Preis €**
0002	20	40	G 1/4	1	02/05	1	120004-25	**67**	420004	**238**
0004	40	60	G 3/8	1	03/05	1	120006-25	**78**	420006	**261**
0006	60	90	G 3/8	2	03/10	1	120016-25	**86**	420016	**289**
0009	90	120	G 1/2	2	04/10	1	120020-25	**92**	420020	**356**
0012	120	180	G 1/2	2	04/20	1	120024-25	**123**	420024	**431**
0018	180	270	G 3/4	2	05/20	1	120032-25	**172**	420032	**542**
0027	270	360	G 1	2	05/25	1	120040-25	**200**	420040	**673**
0036	360	480	G 1 1/4	2	07/25	1	120048-25	**250**	420048	**790**
0048	480	720	G 1 1/2	7	07/30	1	120056-25	**311**	420056	**1.020**
0072	720	1080	G 2	7	10/30	1	120064-25	**373**	420064	**1.330**
0108	1080	1440	G 2	10	15/30	1	120072-25	**429**	420072	**1.632**
0144	1440	1920	G 2 1/2	13	20/30	1	120080-25	**515**	420080	**1.947**
0192	1920	2880	G 3	14	30/30	1	120088-25	**626**	420088	**2.330**
0288	2880	4320	G 3	20	30/50	1	120096-25	**796**	420096	**2.931**
0108	1080	1440	DN 50	28	15/30	1	120072-25	**429**	470004	**2.158**
0144	1440	1920	DN 65	33	20/30	1	120080-25	**515**	470006	**2.569**
0192	1920	2880	DN 80	40	30/30	1	120088-25	**626**	470016	**2.894**
0288	2880	4320	DN 80	54	30/50	1	120096-25	**796**	470020	**3.786**
0432	4320	5760	DN 100	80	20/30	3	120080-25	**1.539**	470024	**5.439**
0576	5760	7680	DN 100	90	30/30	3	120088-25	**1.873**	470032	**6.494**
0768	7680	11520	DN 150	130	30/30	4	120088-25	**2.497**	470040	**7.529**
1152	11520	15360	DN 150	150	30/30	6	120088-25	**3.743**	470048	**10.091**
1536	15360	19200	DN 200	236	30/30	8	120088-25	**4.991**	470056	**12.966**
1920	19200	23040	DN 200	240	30/30	10	120088-25	**6.238**	470064	**14.072**
2304	23040	30720	DN 250	376	30/30	12	120088-25	**7.485**	470072	**16.844**
3072	30720	38400	DN 250	380	30/30	16	120088-25	**9.979**	470080	**20.606**
3840	38400	51072	DN 300	530	30/30	20	120088-25	**12.474**	470088	**25.134**

1) bezogen auf 20 °C und 1 bar abs und basierend auf 7 bar ü Betriebsdruck

Aluminiumgehäuse AG 0002- AG 0288 mit BSP Gewindeanschluss. Stahlgehäuse SG 0108 - SG 3840 mit Flanschanschluss nach DIN 2633.

Auslegung, Herstellung und Konformitätsbewertung gemäß EN-13445 und 2014/68/EU für Medien der Fluidgruppe 2.

Alle Gehäuse sind mit Energiemonitor und Schwimmer-Ableiter ausgestattet.

Gehäuse sind in RAL 5012 lackiert.

Standard Filterelement ist PE 25 µm.

Betriebstemperatur:	
Typ AG 0002 - AG 0288	max. 65 °C
Typ SG 0108 - SG 3840	max. 120 °C
Betriebsdruck:	
Typ AG 0002 - AG 0288	max. 16 bar ü
Typ SG 0108 - SG 3840	max. 16 bar ü
Größere Volumenströme und Betriebsdrücke auf Anfrage.	

Typ:	Anfangs-Δp nominal	Wirkungsgrad bei 20 °C, 7 bar ü
PE	0,01 bar	100 %

Umrechnungsfaktor:

Betriebsdruck	bar	1	2	3	4	5	6	7	8	9	10	11	12	13	14	15	16
Umrechnungsfaktor	K1	0,25	0,36	0,5	0,6	0,75	0,9	1	1,1	1,2	1,4	1,5	1,6	1,75	1,9	2	2,1

ultrafilter GmbH und ultra.air GmbH bieten ein umfassendes Portfolio an Dienstleistungen rund um Ihre Druckluftversorgung.
Sprechen Sie uns an. Gerne unterbreiten wir Ihnen ein Angebot.
Weitere Informationen zu unserem Angebot erhalten Sie auch unter www.ultra-filter.de oder www.ultraair.de.

Vorfilter
UltraPure SB UltraPlus
Filtergehäuse **UltraPlus**
inkl. Energiemonitor, niveaugesteuertem, elektronischen Kondensatableiter **UltraDrain UAD**

Netto Preisliste
01.01.2020

ULTRAFILTER
THE FILTRATION MANUFACTURER
Kronsbein ultrafilter ®

Ab Werk, ausschließlich Verpackung.

Typ SB	Volumenstrom 1) V_{nom} m³/h	V_{max} m³/h	Anschluss G/DN	Gewicht ohne Element kg	Filterelement SB Größe	Anz.	Art.-Nr.	**Preis €**	Filtergehäuse inkl. Energiemonitor, Filterelement & **UltraDrain UAD** Art.-Nr.	**Preis €**
0002	20	40	G 1/4	2	02/05	1	120304-25	**116**	420404	**438**
0004	40	60	G 3/8	2	03/05	1	120306-25	**123**	420406	**477**
0006	60	90	G 3/8	2	03/10	1	120316-25	**130**	420416	**499**
0009	90	120	G 1/2	2	04/10	1	120320-25	**180**	420420	**610**
0012	120	180	G 1/2	3	04/20	1	120324-25	**223**	420424	**688**
0018	180	270	G 3/4	3	05/20	1	120332-25	**257**	420432	**810**
0027	270	360	G 1	3	05/25	1	120340-25	**311**	420440	**946**
0036	360	480	G 1 1/4	3	07/25	1	120348-25	**373**	420448	**1.093**
0048	480	720	G 1 1/2	7	07/30	1	120356-25	**468**	420456	**1.351**
0072	720	1080	G 2	7	10/30	1	120364-25	**544**	420464	**1.680**
0108	1080	1440	G 2	10	15/30	1	120372-25	**604**	420472	**1.941**
0144	1440	1920	G 2 1/2	13	20/30	1	120380-25	**734**	420480	**2.317**
0192	1920	2880	G 3	14	30/30	1	120388-25	**900**	420488	**2.756**
0288	2880	4320	G 3	20	30/50	1	120396-25	**1.093**	420496	**3.397**
0108	1080	1440	DN 50	30	15/30	1	120372-25	**604**	470404	**2.858**
0144	1440	1920	DN 65	35	20/30	1	120380-25	**734**	470406	**3.322**
0192	1920	2880	DN 80	42	30/30	1	120388-25	**900**	470416	**3.692**
0288	2880	4320	DN 80	56	30/50	1	120396-25	**1.093**	470420	**4.602**
0432	4320	5760	DN 100	84	20/30	3	120380-25	**2.200**	470424	**6.618**
0576	5760	7680	DN 100	94	30/30	3	120388-25	**2.696**	470432	**7.839**
0768	7680	11520	DN 150	134	30/30	4	120388-25	**3.595**	470440	**9.382**
1152	11520	15360	DN 150	154	30/30	6	120388-25	**5.392**	470448	**12.897**
1536	15360	19200	DN 200	240	30/30	8	120388-25	**7.189**	470456	**15.684**
1920	19200	23040	DN 200	244	30/30	10	120388-25	**8.986**	470464	**17.339**
2304	23040	30720	DN 250	389	30/30	12	120388-25	**10.782**	470472	**20.662**
3072	30720	38400	DN 250	393	30/30	16	120388-25	**14.375**	470480	**25.278**
3840	38400	51072	DN 300	453	30/30	20	120388-25	**17.970**	470488	**31.149**

1) bezogen auf 20 °C und 1 bar abs und basierend auf 7 bar ü Betriebsdruck

Aluminiumgehäuse AG 0002- AG 0288 mit BSP Gewindeanschluss. Stahlgehäuse SG 0108 - SG 3840 mit Flanschanschluss nach DIN 2633.

Auslegung, Herstellung und Konformitätsbewertung gemäß EN-13445 und DGRL 2014/68/EU für Medien der Fluidgruppe 2.

Alle **UltraPlus** Gehäuse sind mit einem elektronisch niveaugesteuerten Kondensatableiter **UltraDrain UAD** (Anschluss G 1/2) und Energiemonitor ausgestattet.

Gehäuse sind in RAL 5012 lackiert.

Kondensatableiter **UltraDrain UAD**, elektronisch, niveaugesteuert für sichere und effiziente Ableitung des Kondensats.

Standard Filterelement ist SB 25 µm.

Betriebstemperatur:	
Typ AG 0002 - AG 0288	max. 65 °C
Typ SG 0108 - SG 3840	max. 120 °C
Betriebsdruck:	
Typ AG 0002 - AG 0288	max. 16 bar ü
Typ SG 0108 - SG 3840	max. 16 bar ü
Größere Volumenströme und Betriebsdrücke auf Anfrage.	

Typ:	Anfangs-Δp nominal	Wirkungsgrad bei 20 °C, 7 bar ü
SB	0,03 bar	100 %

Umrechnungsfaktor:

Betriebsdruck	bar	1	2	3	4	5	6	7	8	9	10	11	12	13	14	15	16
Umrechnungsfaktor	K1	0,25	0,36	0,5	0,6	0,75	0,9	1	1,1	1,2	1,4	1,5	1,6	1,75	1,9	2	2,1

ultrafilter GmbH und ultra.air GmbH bieten ein umfassendes Portfolio an Dienstleistungen rund um Ihre Druckluftversorgung.
Sprechen Sie uns an. Gerne unterbreiten wir Ihnen ein Angebot.
Weitere Informationen zu unserem Angebot erhalten Sie auch unter www.ultra-filter.de oder www.ultraair.de.

Vorfilter
UltraPure SB
Filtergehäuse Standard
inkl. Energiemonitor
inkl. Schwimmer-Ableiter

Netto Preisliste
01.01.2020

ULTRAFILTER
THE FILTRATION MANUFACTURER
Kronsbein ultrafilter ®

Ab Werk, ausschließlich Verpackung.

Typ SB	Volumenstrom 1) V_{nom} m³/h	V_{max} m³/h	Anschluss G/DN	Gewicht ohne Element kg	Filterelement SB Größe	Anz.	Art.-Nr.	Preis €	Filtergehäuse inkl. Energiemonitor, Filterelement & Schwimmer-Ableiter Art.-Nr.	Preis €
0002	20	40	G 1/4	1	02/05	1	120304-25	**116**	420304	**285**
0004	40	60	G 3/8	1	03/05	1	120306-25	**123**	420306	**309**
0006	60	90	G 3/8	2	03/10	1	120316-25	**130**	420316	**336**
0009	90	120	G 1/2	2	04/10	1	120320-25	**180**	420320	**444**
0012	120	180	G 1/2	2	04/20	1	120324-25	**223**	420324	**530**
0018	180	270	G 3/4	2	05/20	1	120332-25	**257**	420332	**626**
0027	270	360	G 1	2	05/25	1	120340-25	**311**	420340	**781**
0036	360	480	G 1 1/4	2	07/25	1	120348-25	**373**	420348	**913**
0048	480	720	G 1 1/2	7	07/30	1	120356-25	**468**	420356	**1.180**
0072	720	1080	G 2	7	10/30	1	120364-25	**544**	420364	**1.502**
0108	1080	1440	G 2	10	15/30	1	120372-25	**604**	420372	**1.809**
0144	1440	1920	G 2 1/2	13	20/30	1	120380-25	**734**	420380	**2.167**
0192	1920	2880	G 3	14	30/30	1	120388-25	**900**	420388	**2.607**
0288	2880	4320	G 3	20	30/50	1	120396-25	**1.093**	420396	**3.226**
0108	1080	1440	DN 50	28	15/30	1	120372-25	**604**	470304	**2.335**
0144	1440	1920	DN 65	33	20/30	1	120380-25	**734**	470306	**2.799**
0192	1920	2880	DN 80	40	30/30	1	120388-25	**900**	470316	**3.170**
0288	2880	4320	DN 80	54	30/50	1	120396-25	**1.093**	470320	**4.080**
0432	4320	5760	DN 100	80	20/30	3	120380-25	**2.200**	470324	**6.097**
0576	5760	7680	DN 100	90	30/30	3	120388-25	**2.696**	470332	**7.491**
0768	7680	11520	DN 150	130	30/30	4	120388-25	**3.595**	470340	**9.151**
1152	11520	15360	DN 150	150	30/30	6	120388-25	**5.392**	470348	**12.376**
1536	15360	19200	DN 200	236	30/30	8	120388-25	**7.189**	470356	**14.236**
1920	19200	23040	DN 200	240	30/30	10	120388-25	**8.986**	470364	**16.818**
2304	23040	30720	DN 250	376	30/30	12	120388-25	**10.782**	470372	**20.141**
3072	30720	38400	DN 250	380	30/30	16	120388-25	**14.375**	470380	**24.757**
3840	38400	51072	DN 300	530	30/30	20	120388-25	**17.970**	470388	**30.628**

1) bezogen auf 20 °C und 1 bar abs und basierend auf 7 bar ü Betriebsdruck

Aluminiumgehäuse AG 0002- AG 0288 mit BSP Gewindeanschluss. Stahlgehäuse SG 0108 - SG 3840 mit Flanschanschluss nach DIN 2633.

Auslegung, Herstellung und Konformitätsbewertung gemäß EN-13445 und DGRL 2014/68/EU für Medien der Fluidgruppe 2.

Alle Gehäuse sind mit Energiemonitor und Standard Schwimmer-Ableiter ausgestattet.

Gehäuse sind in RAL 5012 lackiert.

Standard Filterelement ist SB 25 µm.

Betriebstemperatur:	
Typ AG 0002 - AG 0288	max. 65 °C
Typ SG 0108 - SG 3840	max. 120 °C
Betriebsdruck:	
Typ AG 0002 - AG 0288	max. 16 bar ü
Typ SG 0108 - SG 3840	max. 16 bar ü
Größere Volumenströme und Betriebsdrücke auf Anfrage.	

Typ:	Anfangs-Δp nominal	Wirkungsgrad bei 20 °C, 7 bar ü
SB	0,03 bar	100 %

Umrechnungsfaktor:

Betriebsdruck	bar	1	2	3	4	5	6	7	8	9	10	11	12	13	14	15	16
Umrechnungsfaktor	K1	0,25	0,36	0,5	0,6	0,75	0,9	1	1,1	1,2	1,4	1,5	1,6	1,75	1,9	2	2,1

ultrafilter GmbH und ultra.air GmbH bieten ein umfassendes Portfolio an Dienstleistungen rund um Ihre Druckluftversorgung.
Sprechen Sie uns an. Gerne unterbreiten wir Ihnen ein Angebot.
Weitere Informationen zu unserem Angebot erhalten Sie auch unter www.ultra-filter.de oder www.ultraair.de.

Feinfilter
UltraPure FF UltraPlus
Filtergehäuse **UltraPlus**
inkl. Energiemonitor, niveaugesteuertem, elektronischen Kondensatableiter **UltraDrain UAD**

Netto Preisliste
01.01.2020

ULTRAFILTER
THE FILTRATION MANUFACTURER
Kronsbein ultrafilter ®

Ab Werk, ausschließlich Verpackung.

Typ FF	Volumenstrom 1) V_{nom} m³/h	V_{max} m³/h	Anschluss G/DN	Gewicht ohne Element kg	Filterelement FF Größe	Anz.	Art.-Nr.	**Preis €**	Filtergehäuse inkl. Energiemonitor, Filterelement & **UltraDrain UAD** Art.-Nr.	**Preis €**
0002	20	40	G 1/4	2	02/05	1	121204	**67**	421304	**390**
0004	40	60	G 3/8	2	03/05	1	121206	**78**	421306	**431**
0006	60	90	G 3/8	2	03/10	1	121216	**86**	421316	**454**
0009	90	120	G 1/2	2	04/10	1	121220	**92**	421320	**523**
0012	120	180	G 1/2	3	04/20	1	121224	**123**	421324	**588**
0018	180	270	G 3/4	3	05/20	1	121232	**172**	421332	**728**
0027	270	360	G 1	3	05/25	1	121240	**200**	421340	**836**
0036	360	480	G 1 1/4	3	07/25	1	121248	**250**	421348	**968**
0048	480	720	G 1 1/2	7	07/30	1	121256	**311**	421356	**1.194**
0072	720	1080	G 2	7	10/30	1	121264	**373**	421364	**1.509**
0108	1080	1440	G 2	10	15/30	1	121272	**429**	421372	**1.764**
0144	1440	1920	G 2 1/2	13	20/30	1	121280	**501**	421380	**2.084**
0192	1920	2880	G 3	14	30/30	1	121288	**626**	421388	**2.480**
0288	2880	4320	G 3	20	30/50	1	121296	**796**	421396	**3.101**
0108	1080	1440	DN 50	30	15/30	1	121272	**429**	471304	**2.680**
0144	1440	1920	DN 65	35	20/30	1	121280	**501**	471306	**3.090**
0192	1920	2880	DN 80	42	30/30	1	121288	**626**	471316	**3.415**
0288	2880	4320	DN 80	56	30/50	1	121296	**796**	471320	**4.307**
0432	4320	5760	DN 100	84	20/30	3	121280	**1.501**	471324	**5.918**
0576	5760	7680	DN 100	94	30/30	3	121288	**1.873**	471332	**7.016**
0768	7680	11520	DN 150	134	30/30	4	121288	**2.497**	471340	**8.283**
1152	11520	15360	DN 150	154	30/30	6	121288	**3.743**	471348	**11.250**
1536	15360	19200	DN 200	240	30/30	8	121288	**4.991**	471356	**13.487**
1920	19200	23040	DN 200	244	30/30	10	121288	**6.238**	471364	**14.594**
2304	23040	30720	DN 250	389	30/30	12	121288	**7.485**	471372	**17.366**
3072	30720	38400	DN 250	393	30/30	16	121288	**9.979**	471380	**20.886**
3840	38400	51072	DN 300	453	30/30	20	121288	**12.474**	471388	**25.657**

1) bezogen auf 20 °C und 1 bar abs und basierend auf 7 bar ü Betriebsdruck

Aluminiumgehäuse AG 0002- AG 0288 mit BSP Gewindeanschluss. Stahlgehäuse SG 0108 - SG 3840 mit Flanschanschluss nach DIN 2633.

Auslegung, Herstellung und Konformitätsbewertung gemäß EN-13445 und DGRL 2014/68/EU für Medien der Fluidgruppe 2.

All **UltraPlus** Gehäuse sind mit einem elektronisch niveaugesteuerten Kondensatableiter **UltraDrain UAD** (Anschluss G 1/2) und Energiemonitor ausgestattet.

Gehäuse sind in RAL 5012 lackiert.

Kondensatableiter **UltraDrain UAD**, elektronisch, niveaugesteuert für sichere und effiziente Ableitung des Kondensats.

Standard Filterelement ist FF.

Betriebstemperatur:	
Typ AG 0002 - AG 0288	max. 65 °C
Typ SG 0108 - SG 3840	max. 120 °C
Betriebsdruck:	
Typ AG 0002 - AG 0288	max. 16 bar ü
Typ SG 0108 - SG 3840	max. 16 bar ü
Größere Volumenströme und Betriebsdrücke auf Anfrage.	

Typ:	Anfangs-Δp nominal	Restölgehalt bei 35 °C, 7 bar ü
FF	0,03 bar	0,1 mg/m³

Umrechnungsfaktor:

Betriebsdruck	bar	1	2	3	4	5	6	7	8	9	10	11	12	13	14	15	16
Umrechnungsfaktor	K1	0,25	0,36	0,5	0,6	0,75	0,9	1	1,1	1,2	1,4	1,5	1,6	1,75	1,9	2	2,1

ultrafilter GmbH und ultra.air GmbH bieten ein umfassendes Portfolio an Dienstleistungen rund um Ihre Druckluftversorgung.
Sprechen Sie uns an. Gerne unterbreiten wir Ihnen ein Angebot.
Weitere Informationen zu unserem Angebot erhalten Sie auch unter www.ultra-filter.de oder www.ultraair.de.

Feinfilter
UltraPure FF
Filtergehäuse Standard
inkl. Energiemonitor
inkl. Schwimmer-Ableiter

Netto Preisliste
01.01.2020

ULTRAFILTER
THE FILTRATION MANUFACTURER
Kronsbein ultrafilter ®

Ab Werk, ausschließlich Verpackung.

Typ FF	Volumenstrom 1) V_{nom} m³/h	V_{max} m³/h	Anschluss G/DN	Gewicht ohne Element kg	Filterelement FF Größe	Anz.	Art.-Nr.	Preis €	Filtergehäuse inkl. Energiemonitor, Filterelement & Schwimmer-Ableiter Art.-Nr.	Preis €
0002	20	40	G 1/4	1	02/05	1	121204	**67**	421204	**238**
0004	40	60	G 3/8	1	03/05	1	121206	**78**	421206	**261**
0006	60	90	G 3/8	2	03/10	1	121216	**86**	421216	**289**
0009	90	120	G 1/2	2	04/10	1	121220	**92**	421220	**356**
0012	120	180	G 1/2	2	04/20	1	121224	**123**	421224	**431**
0018	180	270	G 3/4	2	05/20	1	121232	**172**	421232	**542**
0027	270	360	G 1	2	05/25	1	121240	**200**	421240	**673**
0036	360	480	G 1 1/4	2	07/25	1	121248	**250**	421248	**790**
0048	480	720	G 1 1/2	7	07/30	1	121256	**311**	421256	**1.020**
0072	720	1080	G 2	7	10/30	1	121264	**373**	421264	**1.330**
0108	1080	1440	G 2	10	15/30	1	121272	**429**	421272	**1.632**
0144	1440	1920	G 2 1/2	13	20/30	1	121280	**501**	421280	**1.935**
0192	1920	2880	G 3	14	30/30	1	121288	**626**	421288	**2.330**
0288	2880	4320	G 3	20	30/50	1	121296	**796**	421296	**2.931**
0108	1080	1440	DN 50	28	15/30	1	121272	**429**	471204	**2.158**
0144	1440	1920	DN 65	33	20/30	1	121280	**501**	471206	**2.569**
0192	1920	2880	DN 80	40	30/30	1	121288	**626**	471216	**2.894**
0288	2880	4320	DN 80	54	30/50	1	121296	**796**	471220	**3.786**
0432	4320	5760	DN 100	80	20/30	3	121280	**1.501**	471224	**5.396**
0576	5760	7680	DN 100	90	30/30	3	121288	**1.873**	471232	**6.668**
0768	7680	11520	DN 150	130	30/30	4	121288	**2.497**	471240	**8.051**
1152	11520	15360	DN 150	150	30/30	6	121288	**3.743**	471248	**10.729**
1536	15360	19200	DN 200	236	30/30	8	121288	**4.991**	471256	**12.038**
1920	19200	23040	DN 200	240	30/30	10	121288	**6.238**	471264	**14.072**
2304	23040	30720	DN 250	376	30/30	12	121288	**7.485**	471272	**16.844**
3072	30720	38400	DN 250	380	30/30	16	121288	**9.979**	471280	**20.365**
3840	38400	51072	DN 300	530	30/30	20	121288	**12.474**	471288	**25.134**

1) bezogen auf 20 °C und 1 bar abs und basierend auf 7 bar ü Betriebsdruck

Aluminiumgehäuse AG 0002- AG 0288 mit BSP Gewindeanschluss. Stahlgehäuse SG 0108 - SG 3840 mit Flanschanschluss nach DIN 2633.

Auslegung, Herstellung und Konformitätsbewertung gemäß EN-13445 und DGRL 2014/68/EU für Medien der Fluidgruppe 2.

Alle Gehäuse sind mit Energiemonitor und Standard Schwimmer-Ableiter ausgestattet.

Gehäuse sind in RAL 5012 lackiert.

Standard Filterelement ist FF.

Betriebstemperatur:	
Typ AG 0002 - AG 0288	max. 65 °C
Typ SG 0108 - SG 3840	max. 120 °C
Betriebsdruck:	
Typ AG 0002 - AG 0288	max. 16 bar ü
Typ SG 0108 - SG 3840	max. 16 bar ü
Größere Volumenströme und Betriebsdrücke auf Anfrage.	

Typ:	Anfangs-Δp nominal	Restölgehalt bei 35 °C, 7 bar ü
FF	0,03 bar	0,1 mg/m³

Umrechnungsfaktor:

Betriebsdruck	bar	1	2	3	4	5	6	7	8	9	10	11	12	13	14	15	16
Umrechnungsfaktor	K1	0,25	0,36	0,5	0,6	0,75	0,9	1	1,1	1,2	1,4	1,5	1,6	1,75	1,9	2	2,1

ultrafilter GmbH und ultra.air GmbH bieten ein umfassendes Portfolio an Dienstleistungen rund um Ihre Druckluftversorgung.
Sprechen Sie uns an. Gerne unterbreiten wir Ihnen ein Angebot.
Weitere Informationen zu unserem Angebot erhalten Sie auch unter www.ultra-filter.de oder www.ultraair.de.

Mikrofilter
UltraPure MF UltraPlus
Filtergehäuse **UltraPlus**
inkl. Energiemonitor, niveaugesteuertem, elektronischen Kondensatableiter **UltraDrain UAD**

Netto Preisliste
01.01.2020

ULTRAFILTER
THE FILTRATION MANUFACTURER
Kronsbein ultrafilter ®

Ab Werk, ausschließlich Verpackung.

Typ MF	Volumenstrom 1) V_{nom} m³/h	V_{max} m³/h	Anschluss G/DN	Gewicht ohne Element kg	Filterelement MF Größe	Anz.	Art.-Nr.	**Preis €**	Filtergehäuse inkl. Energiemonitor, Filterelement & **UltraDrain UAD** Art.-Nr.	**Preis €**
0002	20	40	G 1/4	2	02/05	1	121504	**78**	421604	**399**
0004	40	60	G 3/8	2	03/05	1	121506	**86**	421606	**424**
0006	60	90	G 3/8	2	03/10	1	121516	**92**	421616	**443**
0009	90	120	G 1/2	2	04/10	1	121520	**108**	421620	**524**
0012	120	180	G 1/2	3	04/20	1	151524	**156**	421624	**622**
0018	180	270	G 3/4	3	05/20	1	121532	**180**	421632	**706**
0027	270	360	G 1	3	05/25	1	121540	**223**	421640	**851**
0036	360	480	G 1 1/4	3	07/25	1	121548	**264**	421648	**951**
0048	480	720	G 1 1/2	7	07/30	1	121556	**346**	421656	**1.207**
0072	720	1080	G 2	7	10/30	1	121564	**391**	421664	**1.509**
0108	1080	1440	G 2	10	15/30	1	121572	**468**	421672	**1.755**
0144	1440	1920	G 2 1/2	13	20/30	1	121580	**556**	421680	**2.097**
0192	1920	2880	G 3	14	30/30	1	121588	**700**	421688	**2.511**
0288	2880	4320	G 3	20	30/50	1	121596	**873**	421696	**3.130**
0108	1080	1440	DN 50	30	15/30	1	121572	**468**	471604	**2.720**
0144	1440	1920	DN 65	35	20/30	1	121580	**556**	471606	**3.143**
0192	1920	2880	DN 80	42	30/30	1	121588	**700**	471616	**3.491**
0288	2880	4320	DN 80	56	30/50	1	121596	**873**	471620	**4.383**
0432	4320	5760	DN 100	84	20/30	3	121580	**1.667**	471624	**6.084**
0576	5760	7680	DN 100	94	30/30	3	121588	**2.099**	471632	**7.241**
0768	7680	11520	DN 150	134	30/30	4	121588	**2.797**	471640	**8.584**
1152	11520	15360	DN 150	154	30/30	6	121588	**4.196**	471648	**11.702**
1536	15360	19200	DN 200	240	30/30	8	121588	**5.594**	471656	**14.091**
1920	19200	23040	DN 200	244	30/30	10	121588	**6.992**	471664	**15.345**
2304	23040	30720	DN 250	389	30/30	12	121588	**8.389**	471672	**18.268**
3072	30720	38400	DN 250	393	30/30	16	121588	**11.187**	471680	**22.089**
3840	38400	51072	DN 300	453	30/30	20	121588	**13.982**	471688	**27.161**

1) bezogen auf 20 °C und 1 bar abs und basierend auf 7 bar ü Betriebsdruck

Aluminiumgehäuse AG 0002- AG 0288 mit BSP Gewindeanschluss. Stahlgehäuse SG 0108 - SG 3840 mit Flanschanschluss nach DIN 2633.

Auslegung, Herstellung und Konformitätsbewertung gemäß EN-13445 und DGRL 2014/68/EU für Medien der Fluidgruppe 2.

Alle **UltraPlus** Gehäuse sind mit einem elektronisch niveaugesteuerten Kondensatableiter **UltraDrain UAD** (Anschluss G 1/2) und Energiemonitor ausgestattet.

Gehäuse sind in RAL 5012 lackiert.

Kondensatableiter **UltraDrain UAD**, elektronisch, niveaugesteuert für sichere und effiziente Ableitung des Kondensats.

Standard Filterelement ist MF.

Betriebstemperatur:	
Typ AG 0002 - AG 0288	max. 65 °C
Typ SG 0108 - SG 3840	max. 120 °C
Betriebsdruck:	
Typ AG 0002 - AG 0288	max. 16 bar ü
Typ SG 0108 - SG 3840	max. 16 bar ü
Größere Volumenströme und Betriebsdrücke auf Anfrage.	

Typ:	Anfangs-Δp nominal	Restölgehalt bei 35 °C, 7 bar ü
MF	0,05 bar	0,03 mg/m³

Umrechnungsfaktor:

Betriebsdruck	bar	1	2	3	4	5	6	7	8	9	10	11	12	13	14	15	16
Umrechnungsfaktor	K1	0,25	0,36	0,5	0,6	0,75	0,9	1	1,1	1,2	1,4	1,5	1,6	1,75	1,9	2	2,1

ultrafilter GmbH und ultra.air GmbH bieten ein umfassendes Portfolio an Dienstleistungen rund um Ihre Druckluftversorgung.
Sprechen Sie uns an. Gerne unterbreiten wir Ihnen ein Angebot.
Weitere Informationen zu unserem Angebot erhalten Sie auch unter www.ultra-filter.de oder www.ultraair.de.

Mikrofilter
UltraPure MF
Filtergehäuse Standard
inkl. Energiemonitor
inkl. Schwimmer-Ableiter

Netto Preisliste
01.01.2020

ULTRAFILTER
THE FILTRATION MANUFACTURER
Kronsbein ultrafilter ®

Ab Werk, ausschließlich Verpackung.

Typ MF	Volumenstrom 1) V_{nom} m³/h	V_{max} m³/h	Anschluss G/DN	Gewicht ohne Element kg	Filterelement MF Größe	Anz.	Art.-Nr.	Preis €	Filtergehäuse inkl. Energiemonitor, Filterelement & Schwimmer-Ableiter Art.-Nr.	Preis €
0002	20	40	G 1/4	1	02/05	1	121504	**78**	421504	**247**
0004	40	60	G 3/8	1	03/05	1	121506	**86**	421506	**270**
0006	60	90	G 3/8	2	03/10	1	121516	**92**	421516	**296**
0009	90	120	G 1/2	2	04/10	1	121520	**108**	421520	**373**
0012	120	180	G 1/2	2	04/20	1	121524	**156**	421524	**463**
0018	180	270	G 3/4	2	05/20	1	121532	**180**	421532	**550**
0027	270	360	G 1	2	05/25	1	121540	**223**	421540	**693**
0036	360	480	G 1 1/4	2	07/25	1	121548	**264**	421548	**804**
0048	480	720	G 1 1/2	7	07/30	1	121556	**346**	421556	**1.057**
0072	720	1080	G 2	7	10/30	1	121564	**391**	421564	**1.351**
0108	1080	1440	G 2	10	15/30	1	121572	**468**	421572	**1.672**
0144	1440	1920	G 2 1/2	13	20/30	1	121580	**556**	421580	**1.988**
0192	1920	2880	G 3	14	30/30	1	121588	**700**	421588	**2.406**
0288	2880	4320	G 3	20	30/50	1	121596	**873**	421596	**3.007**
0108	1080	1440	DN 50	28	15/30	1	121572	**468**	471504	**2.198**
0144	1440	1920	DN 65	33	20/30	1	121580	**556**	471506	**2.621**
0192	1920	2880	DN 80	40	30/30	1	121588	**700**	471516	**2.970**
0288	2880	4320	DN 80	54	30/50	1	121596	**873**	471520	**3.862**
0432	4320	5760	DN 100	80	20/30	3	121580	**1.667**	471524	**5.563**
0576	5760	7680	DN 100	90	30/30	3	121588	**2.099**	471532	**6.895**
0768	7680	11520	DN 150	130	30/30	4	121588	**2.797**	471540	**8.352**
1152	11520	15360	DN 150	150	30/30	6	121588	**4.196**	471548	**11.180**
1536	15360	19200	DN 200	236	30/30	8	121588	**5.594**	471556	**12.641**
1920	19200	23040	DN 200	240	30/30	10	121588	**6.992**	471564	**14.823**
2304	23040	30720	DN 250	376	30/30	12	121588	**8.389**	471572	**17.745**
3072	30720	38400	DN 250	380	30/30	16	121588	**11.187**	471580	**21.566**
3840	38400	51072	DN 300	530	30/30	20	121588	**13.982**	471588	**26.639**

1) bezogen auf 20 °C und 1 bar abs und basierend auf 7 bar ü Betriebsdruck

Aluminiumgehäuse AG 0002- AG 0288 mit BSP Gewindeanschluss. Stahlgehäuse SG 0108 - SG 3840 mit Flanschanschluss nach DIN 2633.

Auslegung, Herstellung und Konformitätsbewertung gemäß EN-13445 und DGRL 2014/68/EU für Medien der Fluidgruppe 2.

Alle Gehäuse sind mit Energiemonitor und Standard Schwimmer-Ableiter ausgestattet.

Gehäuse sind in RAL 5012 lackiert.

Standard Filterelement ist MF.

Betriebstemperatur:	
Typ AG 0002 - AG 0288	max. 65 °C
Typ SG 0108 - SG 3840	max. 120 °C
Betriebsdruck:	
Typ AG 0002 - AG 0288	max. 16 bar ü
Typ SG 0108 - SG 3840	max. 16 bar ü
Größere Volumenströme und Betriebsdrücke auf Anfrage.	

Typ:	Anfangs-Δp nominal	Restölgehalt bei 35 °C, 7 bar ü
MF	0,03 bar	0,03 mg/m³

Umrechnungsfaktor:

Betriebsdruck	bar	1	2	3	4	5	6	7	8	9	10	11	12	13	14	15	16
Umrechnungsfaktor	K1	0,25	0,36	0,5	0,6	0,75	0,9	1	1,1	1,2	1,4	1,5	1,6	1,75	1,9	2	2,1

ultrafilter GmbH und ultra.air GmbH bieten ein umfassendes Portfolio an Dienstleistungen rund um Ihre Druckluftversorgung.
Sprechen Sie uns an. Gerne unterbreiten wir Ihnen ein Angebot.
Weitere Informationen zu unserem Angebot erhalten Sie auch unter www.ultra-filter.de oder www.ultraair.de.

Submikrofilter
UltraPure SMF UltraPlus
FilterGehäuse **UltraPlus**
inkl. Energiemonitor, niveaugesteuertem, elektronischen Kondensatableiter **UltraDrain UAD**

Netto Preisliste
01.01.2020

ULTRAFILTER
THE FILTRATION MANUFACTURER
Kronsbein ultrafilter ®

Ab Werk, ausschließlich Verpackung.

Typ SMF	Volumenstrom [1] V_{nom} m³/h	V_{max} m³/h	Anschluss G/DN	Gewicht ohne Element kg	Filterelement SMF Größe	Anz.	Art.-Nr.	**Preis €**	Filtergehäuse inkl. Energiemonitor, Filterelement & **UltraDrain UAD** Art.-Nr.	**Preis €**
0002	20	40	G 1/4	2	02/05	1	121804	**86**	421904	**400**
0004	40	60	G 3/8	2	03/05	1	121806	**92**	421906	**440**
0006	60	90	G 3/8	2	03/10	1	121816	**100**	421916	**463**
0009	90	120	G 1/2	2	04/10	1	121820	**116**	421920	**536**
0012	120	180	G 1/2	3	04/20	1	121824	**173**	421924	**620**
0018	180	270	G 3/4	3	05/20	1	121832	**189**	421932	**735**
0027	270	360	G 1	3	05/25	1	121840	**250**	421940	**858**
0036	360	480	G 1 1/4	3	07/25	1	121848	**270**	421948	**983**
0048	480	720	G 1 1/2	7	07/30	1	121856	**373**	421956	**1.228**
0072	720	1080	G 2	7	10/30	1	121864	**447**	421964	**1.529**
0108	1080	1440	G 2	10	15/30	1	121872	**490**	421972	**1.803**
0144	1440	1920	G 2 1/2	13	20/30	1	121880	**605**	421980	**2.139**
0192	1920	2880	G 3	14	30/30	1	121888	**749**	421988	**2.554**
0288	2880	4320	G 3	20	30/50	1	121896	**950**	421996	**3.180**
0108	1080	1440	DN 50	30	15/30	1	121872	**490**	471904	**2.539**
0144	1440	1920	DN 65	35	20/30	1	121880	**605**	471906	**2.973**
0192	1920	2880	DN 80	42	30/30	1	121888	**749**	471916	**3.309**
0288	2880	4320	DN 80	56	30/50	1	121896	**950**	471920	**4.197**
0432	4320	5760	DN 100	84	20/30	3	121880	**1.808**	471924	**5.770**
0576	5760	7680	DN 100	94	30/30	3	121888	**2.241**	471932	**6.896**
0768	7680	11520	DN 150	134	30/30	4	121888	**2.988**	471940	**8.025**
1152	11520	15360	DN 150	154	30/30	6	121888	**4.478**	471948	**11.363**
1536	15360	19200	DN 200	240	30/30	8	121888	**5.972**	471956	**13.767**
1920	19200	23040	DN 200	244	30/30	10	121888	**7.462**	471964	**15.300**
2304	23040	30720	DN 250	389	30/30	12	121888	**8.955**	471972	**18.320**
3072	30720	38400	DN 250	393	30/30	16	121888	**11.939**	471980	**22.328**
3840	38400	51072	DN 300	453	30/30	20	121888	**14.923**	471988	**27.593**

1) bezogen auf 20 °C und 1 bar abs und basierend auf 7 bar ü Betriebsdruck

Aluminiumgehäuse AG 0002- AG 0288 mit BSP Gewindeanschluss. Stahlgehäuse SG 0108 - SG 3840 mit Flanschanschluss nach DIN 2633.

Auslegung, Herstellung und Konformitätsbewertung gemäß EN-13445 und DGRL 2014/68/EU für Medien der Fluidgruppe 2.

Alle **UltraPlus** Gehäuse sind mit einem elektronisch niveaugesteuerten Kondensatableiter **UltraDrain UAD** (Anschluss G 1/2) und Energiemonitor ausgestattet.

Kondensatableiter **UltraDrain UAD**, elektronisch, niveaugesteuert für sichere und effiziente Ableitung des Kondensats.

Standard Filterelement ist SMF.

Betriebstemperatur:	
Typ AG 0002 - AG 0288	max. 65 °C
Typ SG 0108 - SG 3840	max. 120 °C
Betriebsdruck:	
Typ AG 0002 - AG 0288	max. 16 bar ü
Typ SG 0108 - SG 3840	max. 16 bar ü
Größere Volumenströme und Betriebsdrücke auf Anfrage.	

Typ:	Anfangs-Δp nominal	Restölgehalt bei 35 °C, 7 bar ü
SMF	0,08 bar	0,01 mg/m³

Umrechnungsfaktor:

Betriebsdruck	bar	1	2	3	4	5	6	7	8	9	10	11	12	13	14	15	16
Umrechnungsfaktor	K1	0,25	0,36	0,5	0,6	0,75	0,9	1	1,1	1,2	1,4	1,5	1,6	1,75	1,9	2	2,1

ultrafilter GmbH und ultra.air GmbH bieten ein umfassendes Portfolio an Dienstleistungen rund um Ihre Druckluftversorgung.
Sprechen Sie uns an. Gerne unterbreiten wir Ihnen ein Angebot.
Weitere Informationen zu unserem Angebot erhalten Sie auch unter www.ultra-filter.de oder www.ultraair.de.

Submikrofilter
ULTRAPURE SMF
Filtergehäuse Standard
inkl. Energiemonitor
inkl. Schwimmer-Ableiter

Netto Preisliste
01.01.2020

ULTRAFILTER
THE FILTRATION MANUFACTURER
Kronsbein ultrafilter ®

Ab Werk, ausschließlich Verpackung.

Typ SMF	Volumenstrom 1) V_{nom} m³/h	V_{max} m³/h	Anschluss G/DN	Gewicht ohne Element kg	Filterelement SMF Größe	Anz.	Art.-Nr.	Preis €	Filtergehäuse inkl. Energiemonitor, Filterelement & Schwimmer-Ableiter Art.-Nr.	Preis €
0002	20	40	G 1/4	1	02/05	1	121804	**86**	421804	**257**
0004	40	60	G 3/8	1	03/05	1	121806	**92**	421806	**278**
0006	60	90	G 3/8	2	03/10	1	121816	**100**	421816	**305**
0009	90	120	G 1/2	2	04/10	1	121820	**116**	421820	**379**
0012	120	180	G 1/2	2	04/20	1	121824	**173**	421824	**479**
0018	180	270	G 3/4	2	05/20	1	121832	**189**	421832	**557**
0027	270	360	G 1	2	05/25	1	121840	**250**	421840	**721**
0036	360	480	G 1 1/4	2	07/25	1	121848	**270**	421848	**810**
0048	480	720	G 1 1/2	7	07/30	1	121856	**373**	421856	**1.082**
0072	720	1080	G 2	7	10/30	1	121864	**447**	421864	**1.405**
0108	1080	1440	G 2	10	15/30	1	121872	**490**	421872	**1.694**
0144	1440	1920	G 2 1/2	13	20/30	1	121880	**605**	421880	**2.026**
0192	1920	2880	G 3	14	30/30	1	121888	**749**	421888	**2.454**
0288	2880	4320	G 3	20	30/50	1	121896	**950**	421896	**3.082**
0108	1080	1440	DN 50	28	15/30	1	121872	**490**	471804	**2.220**
0144	1440	1920	DN 65	33	20/30	1	121880	**605**	471806	**2.669**
0192	1920	2880	DN 80	40	30/30	1	121888	**749**	471816	**3.019**
0288	2880	4320	DN 80	54	30/50	1	121896	**950**	471820	**3.938**
0432	4320	5760	DN 100	80	20/30	3	121880	**1.808**	471824	**5.705**
0576	5760	7680	DN 100	90	30/30	3	121888	**2.241**	471832	**6.863**
0768	7680	11520	DN 150	130	30/30	4	121888	**2.988**	471840	**7.849**
1152	11520	15360	DN 150	150	30/30	6	121888	**4.478**	471848	**10.538**
1536	15360	19200	DN 200	236	30/30	8	121888	**5.972**	471856	**13.021**
1920	19200	23040	DN 200	240	30/30	10	121888	**7.462**	471864	**15.032**
2304	23040	30720	DN 250	376	30/30	12	121888	**8.955**	471872	**17.927**
3072	30720	38400	DN 250	380	30/30	16	121888	**11.939**	471880	**21.804**
3840	38400	51072	DN 300	530	30/30	20	121888	**14.923**	471888	**26.873**

1) bezogen auf 20 °C und 1 bar abs und basierend auf 7 bar ü Betriebsdruck

Aluminiumgehäuse AG 0002- AG 0288 mit BSP Gewindeanschluss. Stahlgehäuse SG 0108 - SG 3840 mit Flanschanschluss nach DIN 2633.

Auslegung, Herstellung und Konformitätsbewertung gemäß EN-13445 und DGRL 2014/68/EU für Medien der Fluidgruppe 2.

Alle Gehäuse sind mit Energiemonitor und Standard Schwimmer-Ableiter ausgestattet.

Standard Filterelement ist SMF.

Betriebstemperatur:	
Typ AG 0002 - AG 0288	max. 65 °C
Typ SG 0108 - SG 3840	max. 120 °C
Betriebsdruck:	
Typ AG 0002 - AG 0288	max. 16 bar ü
Typ SG 0108 - SG 3840	max. 16 bar ü
Größere Volumenströme und Betriebsdrücke auf Anfrage.	

Typ:	Anfangs-Δp nominal	Restölgehalt bei 35 °C, 7 bar ü
SMF	0,08 bar	0,01 mg/m³

Umrechnungsfaktor:

Betriebsdruck	bar	1	2	3	4	5	6	7	8	9	10	11	12	13	14	15	16
Umrechnungsfaktor	K1	0,25	0,36	0,5	0,6	0,75	0,9	1	1,1	1,2	1,4	1,5	1,6	1,75	1,9	2	2,1

ultrafilter GmbH und ultra.air GmbH bieten ein umfassendes Portfolio an Dienstleistungen rund um Ihre Druckluftversorgung.
Sprechen Sie uns an. Gerne unterbreiten wir Ihnen ein Angebot.
Weitere Informationen zu unserem Angebot erhalten Sie auch unter www.ultra-filter.de oder www.ultraair.de.

Aktivkohlefilter
UltraPure AK

Netto Preisliste
01.01.2020

ULTRAFILTER
THE FILTRATION MANUFACTURER
Kronsbein ultrafilter ®

Ab Werk, ausschließlich Verpackung.

Typ AK	Volumenstrom 1) V_{nom} m³/h	V_{max} m³/h	Anschluss G/DN	Gewicht ohne Element kg	Filterelement AK Größe	Anz.	Art.-Nr.	Preis €	Filtergehäuse inkl. Energiemonitor, Filterelement & UltraDrain UAD Art.-Nr.	Preis €
0002	20	40	G 1/4	2	02/05	1	122104	**83**	422104	**245**
0004	40	60	G 3/8	2	03/05	1	122106	**89**	422106	**269**
0006	60	90	G 3/8	2	03/10	1	122116	**94**	422116	**295**
0009	90	120	G 1/2	2	04/10	1	122120	**120**	422120	**369**
0012	120	180	G 1/2	3	04/20	1	122124	**168**	422124	**469**
0018	180	270	G 3/4	3	05/20	1	122132	**180**	422132	**548**
0027	270	360	G 1	3	05/25	1	122140	**230**	422140	**711**
0036	360	480	G 1 1/4	3	07/25	1	122148	**270**	422148	**800**
0048	480	720	G 1 1/2	7	07/30	1	122156	**353**	422156	**1.071**
0072	720	1080	G 2	7	10/30	1	122164	**429**	422164	**1.395**
0108	1080	1440	G 2	10	15/30	1	122172	**518**	422172	**1.685**
0144	1440	1920	G 2 1/2	13	20/30	1	122180	**647**	422180	**2.016**
0192	1920	2880	G 3	14	30/30	1	122188	**804**	422188	**2.443**
0288	2880	4320	G 3	20	30/50	1	122196	**1.017**	422196	**3.073**
0108	1080	1440	DN 50	30	15/30	1	122172	**518**	472104	**2.211**
0144	1440	1920	DN 65	35	20/30	1	122180	**647**	472106	**2.659**
0192	1920	2880	DN 80	42	30/30	1	122188	**804**	472116	**3.007**
0288	2880	4320	DN 80	56	30/50	1	122196	**1.017**	472120	**3.927**
0432	4320	5760	DN 100	84	20/30	3	122180	**1.937**	472124	**5.695**
0576	5760	7680	DN 100	94	30/30	3	122188	**2.406**	472132	**6.853**
0768	7680	11520	DN 150	134	30/30	4	122188	**3.208**	472140	**7.838**
1152	11520	15360	DN 150	154	30/30	6	122188	**4.811**	472148	**10.528**
1536	15360	19200	DN 200	240	30/30	8	122188	**6.412**	472156	**13.012**
1920	19200	23040	DN 200	244	30/30	10	122188	**8.014**	472164	**15.290**
2304	23040	30720	DN 250	389	30/30	12	122188	**9.616**	472172	**18.308**
3072	30720	38400	DN 250	393	30/30	16	122188	**12.822**	472180	**22.319**
3840	38400	51072	DN 300	453	30/30	20	122188	**16.027**	472188	**27.583**

1) bezogen auf 20 °C und 1 bar abs und basierend auf 7 bar ü Betriebsdruck

Aluminiumgehäuse AG 0002- AG 0288 mit BSP Gewindeanschluss. Stahlgehäuse SG 0108 - SG 3840 mit Flanschanschluss nach DIN 2633.

Auslegung, Herstellung und Konformitätsbewertung gemäß EN-13445 und DGRL 2014/68/EU für Medien der Fluidgruppe 2.

Alle Gehäuse sind mit einem Handablass-Ventil ausgestattet.

Standard Filterelement ist AK.

Betriebstemperatur:	
Typ AG 0002 - AG 0288	max. 65 °C
Typ SG 0108 - SG 3840	max. 120 °C
Betriebsdruck:	
Typ AG 0002 - AG 0288	max. 16 bar ü
Typ SG 0108 - SG 3840	max. 16 bar ü
Größere Volumenströme und Betriebsdrücke auf Anfrage.	

Typ:	Anfangs-Δp nominal	Restölgehalt bei 35 °C, 7 bar ü
AK	0,08 bar	0,003mg/m³

Umrechnungsfaktor:

Betriebsdruck	bar	1	2	3	4	5	6	7	8	9	10	11	12	13	14	15	16
Umrechnungsfaktor	K1	0,25	0,36	0,5	0,6	0,75	0,9	1	1,1	1,2	1,4	1,5	1,6	1,75	1,9	2	2,1

ultrafilter GmbH und ultra.air GmbH bieten ein umfassendes Portfolio an Dienstleistungen rund um Ihre Druckluftversorgung.
Sprechen Sie uns an. Gerne unterbreiten wir Ihnen ein Angebot.
Weitere Informationen zu unserem Angebot erhalten Sie auch unter www.ultra-filter.de oder www.ultraair.de.

Silikonfreie Filter
UltraPure UltraPlus

Netto Preisliste
01.01.2020

ULTRAFILTER
THE FILTRATION MANUFACTURER
Kronsbein ultrafilter ®

Ab Werk, ausschließlich Verpackung.

Typ	Volumenstrom [1] V_{nom} m³/h	V_{max} m³/h	Anschluss G/DN	inkl. Filterelement, Energiemonitor & UltraDrain UAD PEP Art.-Nr.	Preis €	SBP Art.-Nr.	Preis €	FFP Art.-Nr.	Preis €	MFP Art.-Nr.	Preis €	SMFP Art.-Nr.	Preis €
0002	20	40	G 1/4	420104-24	**447**	420404-24	**475**	421304-24	**406**	421604-24	**415**	421904-24	**428**
0004	40	60	G 3/8	420106-24	**468**	420406-24	**501**	421306-24	**447**	421606-24	**457**	421906-24	**463**
0006	60	90	G 3/8	420116-24	**545**	420416-24	**524**	421316-24	**468**	421616-24	**483**	421916-24	**496**
0009	90	120	G 1/2	420120-24	**633**	420420-24	**647**	421320-24	**545**	421620-24	**556**	421620-24	**572**
0012	120	180	G 1/2	420124-24	**763**	420424-24	**749**	421324-24	**633**	421624-24	**668**	421924-24	**681**
0018	180	270	G 3/4	420132-24	**880**	420432-24	**865**	421332-24	**763**	421632-24	**771**	421932-24	**784**
0027	270	360	G 1	420140-24	**1.017**	420440-24	**1.010**	421340-24	**880**	421640-24	**906**	421940-24	**927**
0036	360	480	G 1 1/4	420148-24	**1.263**	420448-24	**1.173**	421348-24	**1.017**	421648-24	**1.044**	421948-24	**1.065**
0048	480	720	G 1 1/2	420156-24	**1.586**	420456-24	**1.461**	421356-24	**1.263**	421656-24	**1.311**	421956-24	**1.339**
0072	720	1080	G 2	420164-24	**1.831**	420464-24	**1.798**	421364-24	**1.586**	421664-24	**1.624**	421964-24	**1.659**
0108	1080	1440	G 2	420172-24	**2.159**	420472-24	**1.954**	421372-24	**1.831**	421672-24	**1.892**	421972-24	**1.935**
0144	1440	1920	G 2 1/2	420180-24	**2.578**	420480-24	**2.289**	421380-24	**2.159**	421680-24	**2.250**	421980-24	**2.297**
0192	1920	2880	G 3	420188-24	**3.249**	420488-24	**2.769**	421388-24	**2.578**	421688-24	**2.687**	421988-24	**2.741**
0288	2880	4320	G 3	420196-24	**3.417**	420496-24	**3.342**	421396-24	**3.249**	421696-24	**3.337**	421996-24	**3.404**
0108	1080	1440	DN 50	470104-24	**2.827**	470404-24	**2.609**	471304-24	**2.397**	471604-24	**2.459**	471904-24	**2.506**
0144	1440	1920	DN 65	470106-24	**3.178**	470406-24	**3.095**	471306-24	**2.827**	471606-24	**2.917**	471906-24	**2.970**
0192	1920	2880	DN 80	470116-24	**4.155**	470416-24	**3.489**	471316-24	**4.382**	471616-24	**3.286**	471916-24	**3.347**
0288	2880	4320	DN 80	470120-24	**5.905**	470420-24	**4.360**	471320-24	**4.155**	471620-24	**4.217**	471920-24	**4.287**
0432	4320	5760	DN 100	470124-24	**7.202**	470424-24	**6.755**	471324-24	**5.905**	471624-24	**6.029**	471924-24	**6.145**
0576	5760	7680	DN 100	470132-24	**8.082**	470432-24	**8.089**	471332-24	**7.082**	471632-24	**7.378**	471932-24	**7.520**
0768	7680	11520	DN 150	470140-24	**10.811**	470440-24	**9.438**	471340-24	**8.082**	471640-24	**8.472**	471940-24	**8.637**
1152	11520	15360	DN 150	470148-24	**13.607**	470448-24	**12.838**	471348-24	**10.811**	471648-24	**11.394**	471948-24	**11.621**
1536	15360	19200	DN 200	470153-24	**15.647**	470456-24	**16.049**	471356-24	**13.333**	471656-24	**14.112**	471956-24	**14.387**
1920	19200	23040	DN 200	470164-24	**18.699**	470464-24	**19.042**	471364-24	**15.647**	471664-24	**16.625**	471964-24	**16.954**
2304	23040	30720	DN 250	470172-24	**22.745**	470472-24	**22.773**	471372-24	**18.699**	471672-24	**19.839**	471972-24	**20.459**
3072	30720	38400	DN 250	470180-24	**28.107**	470480-24	**28.200**	471380-24	**22.745**	471680-24	**24.326**	471980-24	**24.805**
3840	38400	51072	DN 300	470188-24	**27.025**	470488-24	**34.889**	471388-24	**28.107**	471688-24	**30.050**	471988-24	**30.644**

1) bezogen auf 20 °C und 1 bar abs und basierend auf 7 bar ü Betriebsdruck

Aluminiumgehäuse AG 0002- AG 0288 mit BSP Gewindeanschluss. Stahlgehäuse SG 0108 - SG 3840 mit Flanschanschluss nach DIN 2633.
Auslegung, Herstellung und Konformitätsbewertung gemäß EN-13445 und DGRL 2014/68/EU für Medien der Fluidgruppe 2.
Alle Gehäuse sind mit Energiemonitor und niveaugesteuertem, elektronischen Kondensatableiter **UltraDrain UAD** ausgestattet.
Gehäuse sind in RAL 5012 lackiert.

Betriebstemperatur:	
Typ AG 0002 - AG 0288	max. 65 °C
Typ SG 0108 - SG 3840	max. 120 °C
Betriebsdruck:	
Typ AG 0002 - AG 0288	max. 16 bar ü
Typ SG 0108 - SG 3840	max. 16 bar ü
Größere Volumenströme und Betriebsdrücke auf Anfrage.	

Ausführung für die Automobil- und Lackindustrie. Alle Elemente und Gehäuse sind silkon- und trennmittelfrei.

UltraPure - PEP Vorfilter
UltraPure - SBP Vorfilter
UltraPure - FFP Feinfilter
UltraPure - MFP Mikrofilter
UltraPure - SMFP Submikrofilter
UltraPure - AKP Aktivkohlefilter

Umrechnungsfaktor:

Betriebsdruck	bar	1	2	3	4	5	6	7	8	9	10	11	12	13	14	15	16
Umrechnungsfaktor	K1	0,25	0,36	0,5	0,6	0,75	0,9	1	1,1	1,2	1,4	1,5	1,6	1,75	1,9	2	2,1

ultrafilter GmbH und ultra.air GmbH bieten ein umfassendes Portfolio an Dienstleistungen rund um Ihre Druckluftversorgung.
Sprechen Sie uns an. Gerne unterbreiten wir Ihnen ein Angebot.
Weitere Informationen zu unserem Angebot erhalten Sie auch unter www.ultra-filter.de oder www.ultraair.de.

Silikonfreie Filter
UltraPure

Netto Preisliste
01.01.2020

ULTRAFILTER
THE FILTRATION MANUFACTURER
Kronsbein ultrafilter ®

Ab Werk, ausschließlich Verpackung.

Typ	Volumenstrom 1) V_{nom} m³/h	V_{max} m³/h	An-schluss G/DN	Filter inkl. Energiemonitor und Schwimmer-Ableiter PEP Art.-Nr.	Preis €	SBP Art.-Nr.	Preis €	FFP Art.-Nr.	Preis €	MFP Art.-Nr.	Preis €	SMFP Art.-Nr.	Preis €	AKP Art.-Nr.	Preis €
0002	20	40	G 1/4	420004-24	**250**	420304-24	**297**	421204-24	**250**	421504-24	**258**	421804-24	**270**	422104-24	**270**
0004	40	60	G 3/8	420006-24	**284**	420306-24	**346**	421206-24	**284**	421506-24	**292**	421806-24	**303**	422106-24	**303**
0006	60	90	G 3/8	420016-24	**303**	420316-24	**367**	421216-24	**303**	421516-24	**331**	421816-24	**346**	422116-24	**346**
0009	90	120	G 1/2	420020-24	**373**	420320-24	**475**	421220-24	**373**	421520-24	**387**	421820-24	**406**	422120-24	**406**
0012	120	180	G 1/2	420024-24	**468**	420324-24	**580**	421224-24	**468**	421524-24	**496**	421824-24	**512**	422124-24	**512**
0018	180	270	G 3/4	420032-24	**580**	420332-24	**694**	421232-24	**580**	421532-24	**585**	421832-24	**591**	422132-24	**591**
0027	270	360	G 1	420040-24	**716**	420340-24	**852**	421240-24	**716**	421540-24	**743**	421840-24	**777**	422140-24	**777**
0036	360	480	G 1 1/4	420048-24	**845**	420348-24	**994**	421248-24	**845**	421548-24	**865**	421848-24	**880**	422148-24	**880**
0048	480	720	G 1 1/2	420056-24	**1.099**	420356-24	**1.283**	421256-24	**1.099**	421556-24	**1.134**	421856-24	**1.181**	422156-24	**1.181**
0072	720	1080	G 2	420064-24	**1.399**	420364-24	**1.624**	421264-24	**1.399**	421564-24	**1.448**	421864-24	**1.497**	422164-24	**1.497**
0108	1080	1440	G 2	420072-24	**1.667**	420372-24	**1.865**	421272-24	**1.667**	421572-24	**1.722**	421872-24	**1.775**	422172-24	**1.775**
0144	1440	1920	G 2 1/2	420080-24	**1.974**	420380-24	**2.226**	421280-24	**1.974**	421580-24	**2.044**	421880-24	**2.140**	422180-24	**2.140**
0192	1920	2880	G 3	420088-24	**2.386**	420388-24	**2.687**	421288-24	**2.386**	421588-24	**2.468**	421888-24	**2.578**	422188-24	**2.578**
0288	2880	4320	G 3	420096-24	**3.016**	420396-24	**3.261**	421296-24	**3.016**	421596-24	**3.076**	421896-24	**3.180**	422196-24	**3.180**
0108	1080	1440	DN 50	470004-24	**2.164**	470304-24	**2.431**	471204-24	**2.164**	471504-24	**2.292**	471804-24	**2.356**	472104-24	**2.356**
0144	1440	1920	DN 65	470006-24	**2.575**	470306-24	**2.827**	471206-24	**2.575**	471506-24	**2.636**	471806-24	**2.696**	472106-24	**2.696**
0192	1920	2880	DN 80	470016-24	**2.910**	470316-24	**3.218**	471216-24	**2.910**	471516-24	**3.004**	471816-24	**3.060**	472116-24	**3.060**
0288	2880	4320	DN 80	470020-24	**3.835**	470320-24	**4.066**	471220-24	**3.835**	471520-24	**3.888**	471820-24	**3.991**	472120-24	**3.991**
0432	4320	5760	DN 100	470024-24	**5.741**	470324-24	**6.590**	471224-24	**5.741**	471524-24	**5.952**	471824-24	**6.124**	472124-24	**6.124**
0576	5760	7680	DN 100	470032-24	**6.912**	470332-24	**7.918**	471232-24	**6.912**	471532-24	**7.198**	471832-24	**7.398**	472132-24	**7.398**
0768	7680	11520	DN 150	470040-24	**7.911**	470340-24	**9.273**	471240-24	**7.911**	471540-24	**8.300**	471840-24	**8.560**	472140-24	**8.560**
1152	11520	15360	DN 150	470048-24	**10.643**	470348-24	**12.683**	471248-24	**10.643**	471548-24	**11.231**	471848-24	**11.614**	472148-24	**11.614**
1536	15360	19200	DN 200	470056-24	**13.161**	470356-24	**15.880**	471256-24	**13.161**	471556-24	**13.936**	471856-24	**14.455**	472156-24	**14.455**
1920	19200	23040	DN 200	470064-24	**15.474**	470364-24	**18.862**	471256-24	**15.474**	471567-24	**16.441**	471864-24	**17.082**	472164-24	**17.082**
2304	23040	30720	DN 250	470072-24	**18.528**	470372-24	**22.586**	471264-24	**18.528**	471572-24	**19.691**	471872-24	**20.459**	472172-24	**20.459**
3072	30720	38400	DN 250	470080-24	**22.614**	470380-24	**28.028**	471272-24	**22.614**	471580-24	**24.403**	471880-24	**25.188**	472180-24	**25.188**
3840	38400	51072	DN 300	470088-24	**27.932**	470388-24	**34.712**	471280-24	**27.932**	471588-24	**29.871**	471888-24	**31.164**	471888-24	**31.164**

1) bezogen auf 20 °C und 1 bar abs und basierend auf 7 bar ü Betriebsdruck

Aluminiumgehäuse AG 0002- AG 0288 mit BSP Gewindeanschluss. Stahlgehäuse SG 0108 - SG 3840 mit Flanschanschluss nach DIN 2633.

Auslegung, Herstellung und Konformitätsbewertung gemäß EN-13445 und DGRL 2014/68/EU für Medien der Fluidgruppe 2.

Alle Gehäuse sind mit Energiemonitor und Schwimmer-Ableiter ausgestattet (ausgenommen AKP).

Betriebstemperatur:	
Typ AG 0002 - AG 0288	max. 65 °C
Typ SG 0108 - SG 3840	max. 120 °C
Betriebsdruck:	
Typ AG 0002 - AG 0288	max. 16 bar ü
Typ SG 0108 - SG 3840	max. 16 bar ü
Größere Volumenströme und Betriebsdrücke auf Anfrage.	

UltraPure - PEP Vorfilter
UltraPure - SBP Vorfilter
UltraPure - FFP Feinfilter
UltraPure - MFP Mikrofilter
UltraPure - SMFP Submikrofilter
UltraPure - AKP Aktivkohlefilter

Umrechnungsfaktor:

Betriebsdruck	bar	1	2	3	4	5	6	7	8	9	10	11	12	13	14	15	16
Umrechnungsfaktor	K1	0,25	0,36	0,5	0,6	0,75	0,9	1	1,1	1,2	1,4	1,5	1,6	1,75	1,9	2	2,1

ultrafilter GmbH und ultra.air GmbH bieten ein umfassendes Portfolio an Dienstleistungen rund um Ihre Druckluftversorgung.
Sprechen Sie uns an. Gerne unterbreiten wir Ihnen ein Angebot.
Weitere Informationen zu unserem Angebot erhalten Sie auch unter www.ultra-filter.de oder www.ultraair.de.

Silikonfreie Filterelemente
UltraPure

Netto Preisliste
01.01.2020

ULTRAFILTER
THE FILTRATION MANUFACTURER
Kronsbein ultrafilter ®

Ab Werk, ausschließlich Verpackung.

Filter element Größe	Gehäuse Typ	Anz.	Filterelemente für silikonfreie Anwendung											
			PEP Art.-Nr.	**Preis €**	SBP Art.-Nr.	**Preis €**	FFP Art.-Nr.	**Preis €**	MFP Art.-Nr.	**Preis €**	SMFP Art.-Nr.	**Preis €**	AKP Art.-Nr.	**Preis €**
02/05	0002	1	170004-25	**73**	028684-25	**131**	124104	**78**	125404	**84**	125704	**92**	125804	**89**
03/05	0004	1	170006-25	**81**	028685-25	**137**	125106	**84**	125406	**92**	125706	**101**	125806	**96**
03/10	0006	1	170016-25	**89**	028686-25	**145**	125116	**92**	125416	**101**	125716	**109**	125816	**104**
04/10	0009	1	170020-25	**98**	028674-25	**196**	125120	**101**	125420	**116**	125720	**131**	125820	**131**
04/20	0012	1	170024-25	**132**	028687-25	**241**	125124	**137**	125424	**173**	125724	**189**	125824	**180**
05/20	0018	1	170032-25	**181**	026869-25	**284**	125132	**189**	125432	**196**	125732	**201**	125832	**201**
05/25	0027	1	170040-25	**214**	026947-25	**346**	125140	**223**	125440	**241**	125740	**270**	125840	**250**
07/25	0036	1	170048-25	**260**	028688-25	**406**	125148	**270**	125448	**292**	125748	**297**	125848	**297**
07/30	0048	1	170056-25	**333**	026422-25	**518**	125156	**346**	125456	**381**	125756	**406**	125856	**387**
10/30	0072	1	170064-25	**391**	160365-25	**599**	125164	**406**	125464	**440**	125764	**490**	125864	**468**
15/30	0108	1	170072-25	**450**	026449-25	**668**	125172	**468**	125472	**518**	125772	**537**	125872	**565**
20/30	0144	1	170080-25	**531**	026423-25	**771**	125180	**551**	125480	**612**	125780	**668**	125880	**709**
30/30	0192	1	170088-25	**660**	026424-25	**989**	125188	**688**	125489	**771**	125788	**825**	125888	**893**
30/50	0288	1	170096-25	**846**	026425-25	**1.197**	125196	**880**	125496	**955**	125796	**1.044**	125896	**1.111**
20/30	0432	3	125080-25	**1.584**	026423-25	**2.304**	125180	**1.648**	125780	**1.831**	125780	**1.994**	125880	**2.121**
30/30	0576	3	125088-25	**1.978**	026423-25	**2.961**	125188	**2.057**	125788	**2.304**	125788	**2.467**	125888	**2.674**
30/30	0768	4	125088-25	**2.636**	026423-25	**3.945**	125188	**2.741**	125788	**3.072**	125788	**3.287**	125888	**3.563**
30/30	1152	6	125088-25	**3.953**	026423-25	**5.915**	125188	**4.111**	125788	**4.606**	125788	**4.930**	125888	**5.344**
30/30	1536	8	125088-25	**5.269**	026423-25	**7.887**	125188	**5.479**	125788	**6.142**	125788	**6.572**	125888	**7.125**
30/30	1920	10	125088-25	**6.587**	026423-25	**9.858**	125188	**6.849**	125788	**7.676**	125788	**8.215**	125888	**8.904**
30/30	2304	12	125088-25	**7.902**	026423-25	**11.828**	125188	**8.219**	125788	**9.210**	125788	**9.858**	125888	**10.686**
30/30	3072	16	125088-25	**10.535**	026423-25	**15.772**	125188	**10.955**	125788	**12.280**	125788	**13.142**	125888	**14.246**
30/30	3840	20	125088-25	**13.168**	026423-25	**19.711**	125188	**13.693**	125788	**15.350**	125788	**16.428**	125888	**17.806**

1) bezogen auf 20 °C und 1 bar abs und basierend auf 7 bar ü Betriebsdruck

UltraPure - PEP Vorfilter
UltraPure - SBP Vorfilter
UltraPure - FFP Feinfilter
UltraPure - MFP Mikrofilter
UltraPure - SMFP Submikrofilter
UltraPure - AKP Aktivkohlefilter

Typ:	Anfangs-Δp nominal	Wirkungsgrad bei 20 °C, 7 bar ü
PEP	0,01 bar	100 % [1]
SBP	0,03 bar	100 % [1]
FFP	0,05 bar	0,1 ppm [2]
MFP	0,05 bar	0,03 ppm [2]
SMFP	0,08 bar	< 0,01 ppm [2]
AKP	0,08 bar	< 0,003 ppm [3]

1) bezogen auf Poren-Größe (PE:25µm, SB: 5, 25 oder 50 µm
2) at Eintrittskonzentration con 3 mg/m³
3) at Eintrittskonzentration von 0,05 mg/m³

ultrafilter GmbH und ultra.air GmbH bieten ein umfassendes Portfolio an Dienstleistungen rund um Ihre Druckluftversorgung.
Sprechen Sie uns an. Gerne unterbreiten wir Ihnen ein Angebot.
Weitere Informationen zu unserem Angebot erhalten Sie auch unter www.ultra-filter.de oder www.ultraair.de.

Medizinische Vakuumfilter
MVAK

Netto Preisliste
01.01.2020

ULTRAFILTER
THE FILTRATION MANUFACTURER
Kronsbein ultrafilter ®

Ab Werk, ausschließlich Verpackung.

Typ MVAK	Volumenstrom 1) bei 1 bar ü.		Anschluss G/DN	Gewicht ohne Element	Filterelement FFMV				Filtergehäuse MVAK inkl. Element	
	m³/h	l/min.		kg	Größe	Anz.	Art.-Nr.	**Preis €**	Art.-Nr.	**Preis €**
0002	5	83	R 1/4"	0	03/10	1	132416	**105**	061549	**429**
0006	12	188	R 3/8"	1	04/10	1	132420	**123**	061551	**468**
0012	15	250	R 1/2"	2	05/20	1	132432	**189**	061553	**572**
0018	23	375	R 3/4"	2	05/20	1	132432	**189**	061554	**599**
0027	30	500	R 1"	2	07/25	1	132448	**265**	061555	**777**
0036	45	750	R 1 1/4"	2	07/25	1	132448	**265**	061556	**873**
0048	90	1500	R 1 1/2"	5	10/30	1	132464	**392**	061557	**1.564**
0108	135	2250	R 2"	7	15/30	1	132472	**457**	061559	**1.865**
0144	180	3000	R 2 1/2"	10	20/30	1	132480	**565**	061560	**2.226**
0192	240	4000	R 3"	11	30/30	1	132488	**659**	061561	**2.714**

1) bezogen auf 20 °C und 1 bar abs und basierend auf 7 bar ü Betriebsdruck

Aluminiumgehäuse (AG) mit BSP Gewindeanschluss.

Auslegung, Herstellung und Konformitätsbewertung gemäß AD2000 und DGRL 2014/68/EU für Medien der Fluidgruppe 2. Gehäuse sind mit einer Verschlusspaltte und Kondensatbehälter ausgestattet.

Energiemonitor für Vakuumanwendungen auf Anfrage.

Bestellbeispiel: MVAK 0027 Art.-Nr. 061555
Volumenstrom: 30 m³/h / 500 l/min

Der Betriebsvolumenstrom einer Vakuumpumpe ist konstant über den gesamten Unterdruckbereich und ist gleich dem nominalen Volumenstrom einer Vakuumpumpe.

Betriebsbedingungen:	
Anfangs-Δp	25 mm HG (33 mbar)
Max. Betriebstemperatur	max. 65 °C

ultrafilter GmbH und ultra.air GmbH bieten ein umfassendes Portfolio an Dienstleistungen rund um Ihre Druckluftversorgung.
Sprechen Sie uns an. Gerne unterbreiten wir Ihnen ein Angebot.
Weitere Informationen zu unserem Angebot erhalten Sie auch unter www.ultra-filter.de oder www.ultraair.de.

Vakuumfilter
VAK

Netto Preisliste
01.01.2020

ULTRAFILTER
THE FILTRATION MANUFACTURER
Kronsbein ultrafilter ®

Ab Werk, ausschließlich Verpackung.

Typ VAK	Volumenstrom [1] bei 1 bar ü.		Anschluss G/DN	Gewicht ohne Element	Filterelement FF				Filtergehäuse MVAK inkl. Element	
	m^3/h	l/min.		kg	Größe	Anz.	Art.-Nr.	**Preis €**	Art.-Nr.	**Preis €**
0002	3	42	R 1/4"	0	02/05	1	121204	**67**	423204	**216**
0004	5	83	R 3/8"	0	03/05	1	121206	**78**	423206	**241**
0006	8	125	R 3/8"	1	03/10	1	121216	**86**	423216	**270**
0009	11	188	R 1/2"	1	04/10	1	121220	**92**	423220	**320**
0012	15	250	R 1/2"	2	04/20	1	121224	**123**	423224	**401**
0018	23	375	R 3/4"	2	05/20	1	121232	**173**	423232	**524**
0027	34	563	R 1"	2	05/25	1	121240	**201**	423240	**633**
0036	45	750	R 1 1/4"	2	07/25	1	121248	**249**	423248	**694**
0048	60	1000	R 1 1/2"	5	07/30	1	121256	**310**	423256	**1.017**
0072	90	1500	R 2"	5	10/30	1	121264	**372**	423264	**1.306**
0108	135	2250	R 2"	7	15/30	1	121272	**428**	423272	**1.569**
0144	180	3000	R 2 1/2"	10	20/30	1	121280	**501**	423280	**1.859**
0192	240	4000	R 3"	11	30/30	1	121288	**626**	423288	**2.270**
0288	360	6000	R 3"	17	30/50	1	121296	**796**	423296	**2.883**
0108	135	2250	DN 50	28	15/30	1	121272	**428**	473204	**1.859**
0144	180	3000	DN 65	33	20/30	1	121280	**501**	473206	**1.968**
0192	240	4000	DN 80	40	30/30	1	121288	**626**	473216	**2.270**
0432	540	9000	DN 100	80	20/30	3	121280	**1.500**	473224	**5.110**
0576	720	12000	DN 100	90	30/30	3	121288	**1.872**	473232	**6.192**
1152	1440	24000	DN 150	150	30/30	6	121288	**3.741**	473248	**9.491**
1920	2400	40000	DN 200	240	30/30	10	121288	**6.233**	473264	**13.750**
3072	3840	64000	DN 250	380	30/30	16	121288	**9.973**	473280	**20.007**
3840	4800	80000	DN 300	530	30/30	20	121288	**12.465**	473288	**24.756**

1) bezogen auf 20 °C und 1 bar abs und basierend auf 7 bar ü Betriebsdruck

Aluminiumgehäuse (AG) mit BSP Gewindeanschluss.

Auslegung, Herstellung und Konformitätsbewertung gemäß AD2000 und DGRL 2014/68/EU für Medien der Fluidgruppe 2.

Gehäuse 0002 – 3840 mit Verschlussplatte und Stopfen.
Energiemonitor für Vakuumanwendungen auf Anfrage.

Der Betriebsvolumenstrom einer Vakuumpumpe ist konstant über den gesamten Unterdruckbereich und ist gleich dem nominalen Volumenstrom einer Vakuumpumpe.

Betriebsbedingungen:	
Anfangs-Δp	25 mm HG (33 mbar)
Max. Betriebstemperatur	max. 65 °C

ultrafilter GmbH und ultra.air GmbH bieten ein umfassendes Portfolio an Dienstleistungen rund um Ihre Druckluftversorgung.
Sprechen Sie uns an. Gerne unterbreiten wir Ihnen ein Angebot.
Weitere Informationen zu unserem Angebot erhalten Sie auch unter www.ultra-filter.de oder www.ultraair.de.

Hochdruckfilter
HD-MF

Netto Preisliste
01.01.2020

ULTRAFILTER
THE FILTRATION MANUFACTURER
Kronsbein ultrafilter ®

Ab Werk, ausschließlich Verpackung.

Typ HD-MF	Volumenstrom 1) V_{nom} m³/h	Anschluss G/DN	Druck PN	Filterelement MF				Filtergehäuse HD-MF inkl. Element	
				Größe	Anz.	Art.-Nr.	**Preis €**	Art.-Nr.	**Preis €**
0003	30	R 1/4"	25	03/05	1	121506	**86**	451050	**406**
0003	30	R 1/4"	40	03/05	1	121506	**86**	451150	**457**
0003	30	R 1/4"	64	03/05	1	121506	**86**	451250	**551**
0003	30	R 1/4"	100	03/05	1	121506	**86**	451350	**735**
0003	30	R 1/4"	250	03/05	1	121506	**86**	451450	**1.296**
0003	30	R 1/4"	400	03/05	1	121506	**86**	451550	**1.448**
0006	60	R 3/8"	25	03/10	1	121516	**92**	451051	**524**
0006	60	R 3/8"	40	03/10	1	121516	**92**	451151	**565**
0006	60	R 3/8"	64	03/10	1	121516	**92**	451251	**694**
0006	60	R 3/8"	100	03/10	1	121516	**92**	451351	**865**
0006	60	R 3/8"	250	03/10	1	121516	**92**	451451	**1.564**
0006	60	R 3/8"	400	03/10	1	121516	**92**	451551	**1.702**
0012	120	R 1/2"	25	04/20	1	121524	**155**	451053	**647**
0012	120	R 1/2"	40	04/20	1	121524	**155**	451153	**735**
0012	120	R 1/2"	64	04/20	1	121524	**155**	451253	**873**
0012	120	R 1/2"	100	04/20	1	121524	**155**	451353	**1.220**
0012	120	R 1/2"	250	04/20	1	121524	**155**	451453	**1.845**
0012	120	R 1/2"	400	04/20	1	121524	**155**	451553	**2.270**
0018	180	R 3/4"	25	05/20	1	121532	**180**	451054	**818**
0018	180	R 3/4"	40	05/20	1	121532	**180**	451154	**914**
0018	180	R 3/4"	64	05/20	1	121532	**180**	451254	**1.099**
0018	180	R 3/4"	100	05/20	1	121532	**180**	451354	**1.586**
0018	180	R 3/4"	250	05/20	1	121532	**180**	451454	**2.811**
0018	180	R 3/4"	400	05/20	1	121532	**180**	451554	**3.139**
0027	270	R 1"	25	05/25	1	121540	**222**	451055	**1.003**
0027	270	R 1"	40	05/25	1	121540	**222**	451155	**1.085**
0027	270	R 1"	64	05/25	1	121540	**222**	451255	**1.333**
0027	270	R 1"	100	05/25	1	121540	**222**	451355	**2.078**
0027	270	R 1"	250	05/25	1	121540	**222**	451455	**3.131**
0027	270	R 1"	400	05/25	1	121540	**222**	451555	**3.535**
0036	360	R 1 1/4"	25	07/25	1	121548	**265**	451056	**1.186**
0036	360	R 1 1/4"	40	07/25	1	121548	**265**	451156	**1.316**
0036	360	R 1 1/4"	64	07/25	1	121548	**265**	451256	**1.586**
0036	360	R 1 1/4"	100	07/25	1	121548	**265**	451356	**2.352**
0036	360	R 1 1/4"	250	07/25	1	121548	**265**	451456	**3.332**
0036	360	R 1 1/4"	400	07/25	1	121548	**265**	451556	**3.917**
0048	480	R 1 1/2"	25	07/30	1	121556	**345**	451057	**1.441**
0048	480	R 1 1/2"	40	07/30	1	121556	**345**	451157	**1.606**
0048	480	R 1 1/2"	64	07/30	1	121556	**345**	451257	**1.941**
0048	480	R 1 1/2"	100	07/30	1	121556	**345**	451357	**3.303**
0048	480	R 1 1/2"	250	07/30	1	121556	**345**	451457	**3.872**
0048	480	R 1 1/2"	400	07/30	1	121556	**345**	451557	**4.528**
0072	720	R 2"	25	10/30	1	121564	**392**	451058	**1.836**
0072	720	R 2"	40	10/30	1	121564	**392**	451158	**2.051**
0072	720	R 2"	64	10/30	1	121564	**392**	451258	**2.488**
0072	720	R 2"	100	10/30	1	121564	**392**	451358	**3.917**
0072	720	R 2"	250	10/30	1	121564	**392**	451458	**5.433**
0072	720	R 2"	400	10/30	1	121564	**392**	45155	**6.283**

1) bezogen auf 20 °C und 1 bar abs und basierend auf 7 bar ü Betriebsdruck

Filtergehäuse für höhere Drücke oder aus Edelstahl auf Anfrage. Ein Handablass kann optional geliefert werden. Standard Filterelemente in original ultrafilter Qualität mit Aluminium Endkappen.

Betriebsdruck	bar	25	40	64	100	250	400
Umrechnungsfaktor	K1	3	5	8	12	12	12

Vorfilter PE

aus gesintertem Polyethylen zur Abscheidung von Partikeln, Staub und Flüssigkeiten mit einer absoluten Rückhalterate von 25 µ.

Vor- und Nachfilter V-PE 80er Serie

Typ Element	Art.-no	**Preis €**
2/1,5	020058-25	**66**
3/2	110100-25	**110**
3/2,5	110158-25	**157**
5/2	110147-25	**181**

Für Gehäuse der 80er Serie

Typ Element	Art.-Nr.	**Preis €**
V-PE 3/1	110008-25	**100**
V-PE 3/1,5	110054-25	**116**
V-PE 4/1,5	110077-25	**156**
V-PE 4/2,5	110169-25	**180**
V-PE 5/2,5	110192-25	**230**
V-PE 5/3	110284-25	**276**
V-PE 10/3	110330-25	**373**
V-PE 15/3	110370-25	**429**
V-PE 20/3	110422-25	**501**
V-PE 30/3	110468-25	**626**
V-PE 30/5	110721-25	**797**

Für Gehäuse der 90er Serie

Typ Element	Art.-Nr.	**Preis €**
PE 02/05	120004-25	**67**
PE 03/05	120006-25	**78**
PE 03/10	120016-25	**86**
PE 04/10	120020-25	**92**
PE 04/20	120024-25	**123**
PE 05/20	120032-25	**172**
PE 05/25	120040-25	**200**
PE 07/25	120048-25	**250**
PE 07/30	120056-25	**311**
PE 10/30	120064-25	**373**
PE 15/30	120072-25	**429**
PE 20/30	120080-25	**515**
PE 30/30	120088-25	**626**
PE 30/50	120096-25	**796**

Vorfilter SB

aus gesintertem Edelstahl für Abscheidung von Öl, Wasser und Partikeln mit einer absoluten Rückhalterate von 5, 25 oder 50 µ.

Vor- und Staubfilter 80er Serie

Typ Element	Art.-Nr.	**Preis €**
V-SB 3/2	111505-25	**173**
V-SB 5/2	111521-25	

Für Gehäuse der 80er Serie

Typ Element	Art.-Nr.	**Preis €**
V-SB 3/1	111473-25	**163**
V-SB 3/1,5	111489-25	**189**
V-SB 4/1,5	111497-25	**223**
V-SB 4/2,5	111529-25	**265**
V-SB 5/2,5	111537-25	**320**
V-SB 5/3	111569-25	**401**
V-SB 10/3	111585-25	**545**
V-SB 15/3	111601-25	**605**
V-SB 20/3	111617-25	**735**
V-SB 30/3	111633-25	**900**
V-SB 30/5	111721-25	**1.099**

Für Gehäuse der 90er Serie

Typ Element	Art.-Nr.	**Preis €**
SB 02/05	120304-25	**116**
SB 03/05	120306-25	**123**
SB 03/10	120316-25	**130**
SB 04/10	120320-25	**180**
SB 04/20	120324-25	**223**
SB 05/20	120332-25	**257**
SB 05/25	120340-25	**311**
SB 07/25	120348-25	**373**
SB 07/30	120356-25	**468**
SB 10/30	120364-25	**544**
SB 15/30	120372-25	**604**
SB 20/30	120380-25	**734**
SB 30/30	120388-25	**900**
SB 30/50	120396-25	**1.093**

ultrafilter GmbH und ultra.air GmbH bieten ein umfassendes Portfolio an Dienstleistungen rund um Ihre Druckluftversorgung.
Sprechen Sie uns an. Gerne unterbreiten wir Ihnen ein Angebot.
Weitere Informationen zu unserem Angebot erhalten Sie auch unter www.ultra-filter.de oder www.ultraair.de.

Filterelemente
Ölabscheidefilter und Feinfilter

Netto Preisliste
01.01.2020

ULTRAFILTER
THE FILTRATION MANUFACTURER
Kronsbein ultrafilter ®

Ab Werk, ausschließlich Verpackung.

Feinfilter FF

Tiefenfilter mit Mikrotechnologie zur Abscheidung von Partikeln, Öl und Wasser-Aerosolen.
Rückhalterate: 99,999 % bezogen auf 0,01 µ, Restölgehalt: 0,1 ppm bei einer Eintrittskonzentration von 3 ppm.

Für Gehäuse der 80er Serie

Typ Element	Art.-Nr.	**Preis €**	Art.-Nr. HT/CR	Art.-Nr. HT/NX	**Preis €**
FF 3/1	112465	**100**	112689	112817	**109**
FF 3/1,5	112467	**116**	112691	112819	**123**
FF 4/1,5	112468	**145**	112692	112820	**173**
FF 4/2,5	112472	**180**	112696	112824	**196**
FF 5/2,5	112473	**230**	112697	112825	**258**
FF 5/3	112477	**276**	112700	112829	**297**
FF 10/3	112479	**373**	112703	112831	**415**
FF 15/3	112481	**429**	112705	112833	**518**
FF 20/3	112483	**501**	112707	112835	**620**
FF 30/3	112485	**626**	112709	112837	**784**
FF 30/5	112496	**797**	112720	112848	**1.003**

Für Gehäuse der 90er Serie

Typ Element	Art.-Nr.	**Preis €**	Art.-Nr. HT/CR	Art.-Nr. HT/NX	**Preis €**
FF 02/05	121204	**67**	122404	123304	**79**
FF 03/05	121206	**78**	122406	123306	**86**
FF 03/10	121216	**86**	122416	123316	**92**
FF 04/10	121220	**92**	122420	123320	**109**
FF 04/20	121224	**123**	122424	123324	**145**
FF 05/20	121232	**172**	122432	123332	**189**
FF 05/25	121240	**200**	122440	123340	**223**
FF 07/25	121248	**250**	122448	123348	**270**
FF 07/30	121256	**311**	122456	123356	**353**
FF 10/30	121264	**373**	122464	123364	**415**
FF 15/30	121272	**429**	122472	123372	**524**
FF 20/30	121280	**501**	122480	123380	**620**
FF 30/30	121288	**626**	122488	123388	**784**
FF 30/50	121296	**796**	122496	123396	**1.010**

Mikrofilter MF

Tiefenfilter mit Mikrotechnologie zur Abscheidung von Partikeln, Öl und Wasser-Aerosolen. Rückhalterate: 99,99998 % bezogen auf 0,01 µ.
Restölgehalt: 0,03 ppm bei einer Eintrittskonzentration von 3 ppm.

Für Gehäuse der 80er Serie

Typ Element	Art.-Nr.	**Preis €**	Art.-Nr. HT/CR	Art.-Nr. HT/NX	**Preis €**
MF 3/1	112497	**109**	112721	112849	**110**
MF 3/1,5	112499	**145**	112723	112851	**148**
MF 4/1,5	112500	**168**	112724	112852	**173**
MF 4/2,5	112504	**223**	112728	112856	**233**
MF 5/2,5	112505	**247**	112729	112857	**260**
MF 5/3	112509	**311**	112733	112861	**319**
MF 10/3	112511	**359**	112735	112863	**431**
MF 15/3	112513	**468**	112737	112865	**542**
MF 20/3	112515	**556**	112739	112867	**660**
MF 30/3	112517	**702**	112741	112869	**833**
MF 30/5	112528	**880**	112752	112880	**1.043**

Für Gehäuse der 90er Serie

Typ Element	Art.-Nr.	**Preis €**	Art.-Nr. HT/CR	Art.-Nr. HT/NX	**Preis €**
MF 02/05	121504	**78**	122704	123604	**86**
MF 03/05	121506	**86**	122706	123606	**92**
MF 03/10	121516	**92**	122716	123616	**100**
MF 04/10	121520	**108**	122720	123620	**123**
MF 04/20	121524	**156**	122724	123624	**173**
MF 05/20	121532	**180**	122732	123632	**196**
MF 05/25	121540	**223**	122740	123640	**250**
MF 07/25	121548	**264**	122748	123648	**284**
MF 07/30	121556	**346**	122756	123656	**359**
MF 10/30	121564	**391**	122764	123664	**447**
MF 15/30	121572	**468**	122772	123672	**565**
MF 20/30	121580	**556**	122780	123680	**694**
MF 30/30	121588	**700**	122788	123688	**873**
MF 30/50	121596	**873**	122796	123696	**1.085**

ultrafilter GmbH und ultra.air GmbH bieten ein umfassendes Portfolio an Dienstleistungen rund um Ihre Druckluftversorgung.
Sprechen Sie uns an. Gerne unterbreiten wir Ihnen ein Angebot.
Weitere Informationen zu unserem Angebot erhalten Sie auch unter www.ultra-filter.de oder www.ultraair.de.

Filterelemente
Ölabscheidefilter und Feinfilter

Netto Preisliste
01.01.2020

ULTRAFILTER
THE FILTRATION MANUFACTURER
Kronsbein ultrafilter ®

Ab Werk, ausschließlich Verpackung.

Submikrofilter SMF

Tiefenfilter mit Mikrotechnologie zur Abscheidung von Partikeln, Öl und Wasser-Aerosolen. Rückhalterate: 99,99999 % bezogen auf 0,01 µ, Restölgehalt: 0,01 ppm bei einer Eintrittskonzentration von 3 ppm.

Für Gehäuse der 80er Serie

Typ Element	Art.-Nr.	**Preis €**	Art.-Nr. HT/CR	Art.-Nr. HT/NX	**Preis €**
SMF 3/1	112529	**116**	112753	112881	**123**
SMF 3/1,5	112531	**156**	112755	112883	**163**
SMF 4/1,5	112532	**173**	112756	112884	**189**
SMF 4/2,5	112536	**223**	112760	112888	**241**
SMF 5/2,5	112537	**265**	112761	112889	**284**
SMF 5/3	112541	**331**	112765	112893	**359**
SMF 10/3	112543	**447**	112767	112895	**475**
SMF 15/3	112545	**490**	112769	112897	**591**
SMF 20/3	112547	**605**	112771	112899	**743**
SMF 30/3	112549	**749**	112773	112901	**927**
SMF 30/5	112560	**960**	112784	112912	**1.186**

Für Gehäuse der 90er Serie

Typ Element	Art.-Nr.	**Preis €**	Art.-Nr. HT/CR	Art.-Nr. HT/NX	**Preis €**
SMF 02/05	121804	**86**	123004	123904	**92**
SMF 03/05	121806	**92**	123006	123906	**96**
SMF 03/10	121816	**100**	123016	123916	**109**
SMF 04/10	121820	**116**	123020	123920	**134**
SMF 04/20	121824	**173**	123024	123924	**189**
SMF 05/20	121832	**189**	123032	123932	**201**
SMF 05/25	121840	**250**	123040	123940	**270**
SMF 07/25	121848	**270**	123048	123948	**297**
SMF 07/30	121856	**373**	123056	123956	**415**
SMF 10/30	121864	**447**	123064	123964	**475**
SMF 15/30	121872	**490**	123072	123972	**591**
SMF 20/30	121880	**605**	123080	123980	**743**
SMF 30/30	121888	**749**	123088	123988	**927**
SMF 30/50	121896	**950**	123096	123996	**1.186**

Aktivkohlefilter AK

Zur Bindung von Ölaerosolen und Gerüchen.
Restölgehalt: 0,003 ppm mit vorgeschaltetem Submikrofilter SMF.

Für Gehäuse der 80er Serie

Typ Element	Art.-Nr.	**Preis €**
AK 3/1	112593	**120**
AK 3/1,5	112595	**145**
AK 4/1,5	112596	**168**
AK 4/2,5	112600	**216**
AK 5/2,5	112601	**250**
AK 5/3	112605	**320**
AK 10/3	112607	**429**
AK 15/3	112609	**518**
AK 20/3	112611	**647**
AK 30/3	112613	**804**
AK 30/5	112624	**1.017**

Für Gehäuse der 90er Serie

Typ Element	Art.-Nr.	**Preis €**
AK 02/05	122104	**83**
AK 03/05	122106	**89**
AK 03/10	122116	**94**
AK 04/10	122120	**120**
AK 04/20	122124	**168**
AK 05/20	122132	**180**
AK 05/25	122140	**230**
AK 07/25	122148	**270**
AK 07/30	122156	**353**
AK 10/30	122164	**429**
AK 15/30	122172	**518**
AK 20/30	122180	**647**
AK 30/30	122188	**804**
AK 30/50	122196	**1.017**

ultrafilter GmbH und ultra.air GmbH bieten ein umfassendes Portfolio an Dienstleistungen rund um Ihre Druckluftversorgung.
Sprechen Sie uns an. Gerne unterbreiten wir Ihnen ein Angebot.
Weitere Informationen zu unserem Angebot erhalten Sie auch unter www.ultra-filter.de oder www.ultraair.de.

Hochleistungsfilter für Prozessanwendungen

Netto Preisliste
01.01.2020

ULTRAFILTER
THE FILTRATION MANUFACTURER
Kronsbein ultrafilter ®

Ab Werk, ausschließlich Verpackung.

Filterelement	P-GS	P-SM	P-SRF P-BE	P-PF-BEV	P-PP	P-PP 100	PP-TF	P-PF-PP	P-PF-PES	P-PF-PT
Anwendungen	Filter für Gase, Dampf-filter	Vorfilter für Gase und Flüssig-keiten	P–SRF: Sterilfilter für Druck-luft und Gase P-BE: Sterilfilter für Be- und Entlüftung von Tanks	Sterilfilter für Gase und Flüssig-keiten	Vor- und Feinfilter für Flüssigkeiten und Gase			Sterilfilter für Gase und Flüs-sigkeiten, nach Benetzen: Wasser-filtration. Sterilisier-bar und testbar	Sterilfilter für Wasser und biolo-gische Flüssig-keiten. Sterilisier-bar und testbar	Sterilfilter für Luft und Gase. Feinfilter für ag-gressive Chemie-kalien. Sterilisier-bar und testbar.
Filtermedien	gesinterter Edelstahl	Edelstahl-Maschen-gewebe	Borosili-kat-Mikrofa-ser-vlies P–SRF: mit hoher Druckfe-stigkeit P–BE: mit niedrigem Filterwi-	Polyether-Sulfon-Membrane	Poly-propylen Tiefenfilter			Poly-propylen Membrane	Polyether-Sulfon-Membrane	Teflon-membrane
Rückhalterate	1, 5, 25 µm absolut	5, 25, 50, 100, 250 µm absolut	bezogen auf 0,01 µm P-SRF = 99,998% P-BE = 99.999%	0,2; 0,45 µm absolut	0.1, 0.2, 0.4, 1, 3, 5, 10, 30 µm nominal	0.45, 0.6, 0.8, 1.2, 2.4, 5, 7, 10, 20, 30, 40 µm absolut	1, 3, 5, 10, 15, 25, 50 µm nominal	0.1 µm 0.2 µm absolut	0.04, 0.1, 0.2, 0.4, 0.6 µm absolut	0.1, 0.2, 0.45, 1 µm absolut
Stützkörper	–	Edelstahl		Polypropylen						
Endkappen	Edelstahl			Polypropylen						
Vergußmasse	Plastikstahl		Silikon							
Max. Temperatur °C	200 °C			80 °C						
Max. Differenzdruck in bar	5									
Empfohlene Gehäuse	P–EG	PF–EG	P–EG PG–EG P–BE	PF–EG	PF–EG	PG–EG	P-KG	PG–EG PF–EG	PF–EG	PG–EG PF–EG P–BE
Komplettfiltergehäuse finden Sie auf Seite	P-GS S. 33		P-SRF S. 32 P-BE S. 34		UFTD-PP S. 35	UFTD-PP100 S. 35		UFTD-PP S. 35	UFTD-PF-PES S. 35	UFTD-PF-PT S. 35

Für das Segment der Prozessfiltration bietet ultrafilter umfangreiche Dokumentationen und Validierungen zu allen Elementen und Gehäusen. Sterilisationsanweisungen und Validierungen senden wir Ihnen auf Anfrage.

ultrafilter GmbH und ultra.air GmbH bieten ein umfassendes Portfolio an Dienstleistungen rund um Ihre Druckluftversorgung.
Sprechen Sie uns an. Gerne unterbreiten wir Ihnen ein Angebot.
Weitere Informationen zu unserem Angebot erhalten Sie auch unter www.ultra-filter.de oder www.ultraair.de.

Prozessfilter Elemente Gase

Netto Preisliste
01.01.2020

ULTRAFILTER
THE FILTRATION MANUFACTURER
Kronsbein ultrafilter ®

Ab Werk, ausschließlich Verpackung.

Filter element Größe	P-PE		P-FF		P-MF		P-SMF		P-AK	
	Art.-Nr.	**Preis €**	Art.-Nr.	**Preis €**	Art.-Nr.	**Preis €**	Art.-Nr.	**Preis €**	Art.-Nr.	**Preis €**
03/10	220016-25	**109**	221216	**109**	221516	**110**	221816	**123**	222116	**131**
04/10	220020-25	**123**	221220	**123**	221520	**119**	221820	**145**	222120	**156**
04/20	220024-25	**145**	221224	**145**	221524	**153**	221824	**173**	222124	**189**
05/20	220032-25	**180**	221232	**180**	221532	**178**	221832	**201**	222132	**223**
05/25	220040-25	**208**	221240	**208**	221540	**218**	221840	**250**	222140	**265**
07/25	220048-25	**250**	221248	**250**	221548	**259**	221848	**284**	222148	**311**
07/30	220056-25	**320**	221256	**320**	221556	**336**	221856	**392**	222156	**401**
10/30	220064-25	**381**	221264	**381**	221564	**406**	221864	**468**	222164	**524**
15/30	220072-25	**468**	221272	**468**	221572	**498**	221872	**537**	222172	**605**
20/30	220080-25	**545**	221280	**545**	221580	**578**	221880	**653**	222180	**735**
30/30	220088-25	**694**	221288	**694**	221588	**733**	221888	**825**	222188	**914**
30/50	220096-25	**873**	221296	**873**	221596	**928**	221896	**1.057**	222196	**1.186**

Filter element Größe	P-SB		P-GS		P-SM		P-SRF		P-BE	
	Art.-Nr.	**Preis €**	Art.-Nr.	**Preis €**	Art.-Nr.	**Preis €**	Art.-Nr.	**Preis €**	Art.-Nr.	**Preis €**
03/10	220316-25	**176**	220616-25	**185**	220916-25	**185**	224216	**156**	224816	**121**
04/10	220320-25	**197**	220620-25	**192**	220920-25	**192**	224220	**167**	224820	**135**
04/20	220324-25	**218**	220624-25	**203**	220924-25	**203**	224224	**181**	224824	**149**
05/20	220332-25	**259**	220632-25	**236**	220932-25	**236**	224232	**218**	224832	**185**
05/25	220340-25	**313**	220640-25	**286**	220940-25	**286**	224240	**260**	224840	**222**
05/30	220352-25	**362**	220652-25	**364**	220952-25	**365**	224252	**304**	224852	**282**
07/25	220348-25	**384**	220648-25	**379**	220948-25	**379**	224248	**321**	224848	**294**
07/30	220356-25	**465**	220656-25	**431**	220956-25	**431**	224256	**407**	224856	**309**
10/30	220364-25	**560**	220664-25	**513**	220964-25	**513**	224264	**483**	224864	**395**
15/30	220372-25	**646**	220672-25	**634**	220972-25	**634**	224272	**579**	224872	**463**
20/30	220380-25	**788**	220680-25	**768**	220980-25	**768**	224280	**715**	224880	**608**
30/30	220388-25	**969**	220688-25	**931**	220988-25	**931**	224288	**851**	224888	**780**
30/50	220396-25	**1.184**	220696-25	**1.145**	220996-25	**1.145**	224296	**961**	224896	**963**
	-05 = 5 Mic -25 = 25 Mic -50 = 50 Mic		-01 = 1 Mic -05 = 05 Mic -25 = 25 Mic							

Filter element Größe	P-PF-PP		P-GS	
	Art.-Nr.	**Preis €**	Art.-Nr.	**Preis €**
05/30	-	auf Anfrage	-	auf Anfrage
10/30	-	auf Anfrage	-	auf Anfrage
20/30	-	auf Anfrage	-	auf Anfrage
30/30	-	auf Anfrage	-	auf Anfrage

Anschlusss:
1) Code 2, 3, 7, 8, DOE (beidseitig offenes Ende) und andere.
Art.-Nr. auf Anfrage.

ultrafilter GmbH und ultra.air GmbH bieten ein umfassendes Portfolio an Dienstleistungen rund um Ihre Druckluftversorgung.
Sprechen Sie uns an. Gerne unterbreiten wir Ihnen ein Angebot.
Weitere Informationen zu unserem Angebot erhalten Sie auch unter www.ultra-filter.de oder www.ultraair.de.

Prozessfilter
Elemente für Flüssigkeiten

Netto Preisliste
01.01.2020

ULTRAFILTER
THE FILTRATION MANUFACTURER
Kronsbein ultrafilter ®

Ab Werk, ausschließlich Verpackung.

Sterilfilter

Typ Element	Art.-Nr.	**Preis €**
SRF 3/1	212988	**156**
SRF 3/1,5	212990	**172**
SRF 4/1,5	212991	**216**
SRF 4/2,5	212995	**250**
SRF 5/2,5	212996	**291**
SRF 5/3	212999	**330**
SRF 10/3	213002	**468**
SRF 15/3	213004	**550**
SRF 20/3	213006	**700**
SRF 30/3	213008	**845**
SRF 30/5	213019	**1.032**

Be- und Entlüftungsfilter

Typ Element	Art.-Nr.	**Preis €**
BE 3/2,5	212977	**208**
BE 5/2,5	212978	**292**
BE 5/3	212980	**331**
BE 10/3	212982	**468**
BE 15/3	212984	**551**
BE 20/3	212985	**702**
BE 30/3	212987	**845**
BE 4/3	212979	**292**
BE 8/3	212981	**373**
BE 12/3	212983	**475**
BE 24/3	212986	**681**

Dampffilter

Typ Element	Art.-Nr.	**Preis €**
D-SS 3/1	213151-25	**180**
D-SS 3/1,5	213197-25	**216**
D-SS 4/1,5	213220-25	**241**
D-SS 4/2,5	213312-25	**292**
D-SS 5/2,5	213335-25	**331**
D-SS 5/3	213404-25	**406**
D-SS 10/3	213473-25	**537**
D-SS 15/3	213519-25	**681**
D-SS 20/3	213565-25	**811**
D-SS 30/3	213611-25	**1.003**
D-SS 30/5	213864-25	**1.220**

P-SM [1)]

Typ Element	Art.-Nr.	**Preis €**
03/10	220916-25	**189**
04/10	220920-25	**196**
04/20	220924-25	**208**
05/20	220932-25	**241**
05/25	220940-25	**292**
07/25	220948-25	**373**
05/30	220952-25	**387**
07/30	220956-25	**440**
10/30	220964-25	**524**
15/30	220972-25	**647**
20/30	220980-25	**784**
30/30	220988-25	**950**
30/50	220996-25	**1.168**

P-GS [2)]

Typ Element	Art.-Nr.	**Preis €**
03/10	220616-25	**189**
04/10	220620-25	**196**
04/20	220624-25	**208**
05/20	220632-25	**241**
05/25	220640-25	**292**
07/25	220648-25	**373**
05/30	220652-25	**387**
07/30	220656-25	**440**
10/30	220664-25	**524**
15/30	220672-25	**647**
20/30	220680-25	**784**
30/30	220688-25	**950**
30/50	220696-25	**1.168**

SM [1)]

Typ Element	Art.-Nr.	**Preis €**
3/1	216508-25	**180**
3/1,5	216526-25	**216**
4/1,5	216535-25	**241**
4/2,5	216571-25	**292**
5/2,5	216580-25	**331**
5/3	216607-25	**406**
10/3	216634-25	**537**
15/3	216652-25	**676**
20/3	216670-25	**811**
30/3	216688-25	**994**
30/5	216787-25	**1.220**

1) erhältlich in 1 (0-1); 5 (-05); 25 (-25); 50 (-50); 100 (-100); 250 (-250) und 500 (-500) µm
2) erhältlich in 1 (-01); 5 (-05); und 25 (-25) µm

Die Preise beziehen sich auf Dampfilterelemente mit EPDM Dichtung.
Andere Dichtungen sind verfügbar.

ultrafilter GmbH und ultra.air GmbH bieten ein umfassendes Portfolio an Dienstleistungen rund um Ihre Druckluftversorgung.
Sprechen Sie uns an. Gerne unterbreiten wir Ihnen ein Angebot.
Weitere Informationen zu unserem Angebot erhalten Sie auch unter www.ultra-filter.de oder www.ultraair.de

Prozessfilter
Elemente für Flüssigkeiten
Ultrafilter PF-BEV

Netto Preisliste
01.01.2020

ULTRAFILTER
THE FILTRATION MANUFACTURER
Kronsbein ultrafilter ®

Ab Werk, ausschließlich Verpackung.

Ultrafilter PF-BEV Membran Filterelement - **Code 2**

Element Größe	Poren Größe					
	0,2 µm		**0,45 µm**		**0,65 µm**	
	Art.-Nr.	**Preis €**	Art.-Nr.	**Preis €**	Art.-Nr.	**Preis €**
05/3	PF-BEV-VT2052-	**100**	PF-BEV-VT4552-	**100**	PB-BEV-VT6552-	**100**
10/3	PF-BEV-VT2012-	**158**	PF-BEV-VT4512-	**158**	PB-BEV-VT6512-	**158**
20/3	PF-BEV-VT2022-	**314**	PF-BEV-VT4522-	**314**	PB-BEV-VT6522-	**314**
30/3	PF-BEV-VT2032-	**468**	PF-BEV-VT4532-	**468**	PB-BEV-VT6532-	**468**
40/3	PF-BEV-VT2042-	**616**	PF-BEV-VT4542-	**616**	PB-BEV-VT6542-	**616**

Ultrafilter PF-BEV Membran Filterelement - **Code 3**

Element Größe	Poren Größe					
	0,2 µm		**0,45 µm**		**0,65 µm**	
	Art.-Nr.	**Preis €**	Art.-Nr.	**Preis €**	Art.-Nr.	**Preis €**
05/3	PF-BEV-VT2053-	**100**	PF-BEV-VT4553-	**100**	PB-BEV-VT6553-	**100**
10/3	PF-BEV-VT2013-	**158**	PF-BEV-VT4513-	**158**	PB-BEV-VT6513-	**158**
20/3	PF-BEV-VT2023-	**314**	PF-BEV-VT4523-	**314**	PB-BEV-VT6523-	**314**
30/3	PF-BEV-VT2033-	**468**	PF-BEV-VT4533-	**468**	PB-BEV-VT6533-	**468**
40/3	PF-BEV-VT2043-	**616**	PF-BEV-VT4543-	**616**	PB-BEV-VT6543-	**616**

Ultrafilter PF-BEV Membran Filterelement - **Code 7**

Element Größe	Poren Größe					
	0,2 µm		**0,45 µm**		**0,65 µm**	
	Art.-Nr.	**Preis €**	Art.-Nr.	**Preis €**	Art.-Nr.	**Preis €**
05/3	PF-BEV-VT2057-	**100**	PF-BEV-VT4557-	**100**	PB-BEV-VT6557-	**100**
10/3	PF-BEV-VT2017-	**158**	PF-BEV-VT4517-	**158**	PB-BEV-VT6517-	**158**
20/3	PF-BEV-VT2027-	**314**	PF-BEV-VT4527-	**314**	PB-BEV-VT6527-	**314**
30/3	PF-BEV-VT2037-	**468**	PF-BEV-VT4537-	**468**	PB-BEV-VT6537-	**468**
40/3	PF-BEV-VT2047-	**616**	PF-BEV-VT4547-	**616**	PB-BEV-VT6547-	**616**

Ultrafilter PF-BEV Membran Filterelement - **Code 8**

Element Größe	Poren Größe					
	0,2 µm		**0,45 µm**		**0,65 µm**	
	Art.-Nr.	**Preis €**	Art.-Nr.	**Preis €**	Art.-Nr.	**Preis €**
05/3	PF-BEV-VT2058-	**100**	PF-BEV-VT4558-	**100**	PB-BEV-VT6558-	**100**
10/3	PF-BEV-VT2018-	**158**	PF-BEV-VT4518-	**158**	PB-BEV-VT6518-	**158**
20/3	PF-BEV-VT2028-	**314**	PF-BEV-VT4528-	**314**	PB-BEV-VT6528-	**314**
30/3	PF-BEV-VT2038-	**468**	PF-BEV-VT4538-	**468**	PB-BEV-VT6538-	**468**
40/3	PF-BEV-VT2048-	**616**	PF-BEV-VT4548-	**616**	PB-BEV-VT6548-	**616**

Dichtung	Art.-Nr. - Endung
EPDM	A
Silikon	B
Viton	C
Nitrile	D
FEP Viton	E
FEP Silikon	F

Die Preise beziehen sich auf Filterelemente mit EPDM Dichtung.
Für andere Dichtungen wählen Sie bitte bei der Bestellung die passende Artikelnummer- Endung aus der Tabelle.

Prozessfilter
Elemente für Flüssigkeiten
Ultrafilter PF-BEV

Netto Preisliste
01.01.2020

ULTRAFILTER
THE FILTRATION MANUFACTURER
Kronsbein ultrafilter ®

Ab Werk, ausschließlich Verpackung.

Ultrafilter PF-BEV Membran Filterelement - **DOE**						
Element Größe	Poren Größe					
	0,2 µm		**0,45 µm**		**0,65 µm**	
	Art.-Nr.	**Preis €**	Art.-Nr.	**Preis €**	Art.-Nr.	**Preis €**
05/3	PF-BEV-VT205M-	**100**	PF-BEV-VT455M-	**100**	PB-BEV-VT655M-	**100**
10/3	PF-BEV-VT201M-	**158**	PF-BEV-VT451M-	**158**	PB-BEV-VT651M-	**158**
20/3	PF-BEV-VT202M-	**314**	PF-BEV-VT452M-	**314**	PB-BEV-VT652M-	**314**
30/3	PF-BEV-VT203M-	**468**	PF-BEV-VT453M-	**468**	PB-BEV-VT653M-	**468**
40/3	PF-BEV-VT204M-	**616**	PF-BEV-VT454M-	**616**	PB-BEV-VT654M-	**616**

Ultrafilter PF-BEV Membran Filterelement - **UF**						
Element Größe	Poren Größe					
	0,2 µm		**0,45 µm**		**0,65 µm**	
	Art.-Nr.	**Preis €**	Art.-Nr.	**Preis €**	Art.-Nr.	**Preis €**
05/3	PF-BEV-VT205UF-	**100**	PF-BEV-VT455UF-	**100**	PB-BEV-VT655UF-	**100**
10/3	PF-BEV-VT201UF-	**158**	PF-BEV-VT451UF-	**158**	PB-BEV-VT651UF-	**158**
20/3	PF-BEV-VT202UF-	**314**	PF-BEV-VT452UF-	**314**	PB-BEV-VT652UF-	**314**
30/3	PF-BEV-VT203UF-	**468**	PF-BEV-VT453UF-	**468**	PB-BEV-VT653UF-	**468**
40/3	PF-BEV-VT204UF-	**616**	PF-BEV-VT454UF-	**616**	PB-BEV-VT654UF-	**616**

Dichtung	Art.-Nr. - Endung
EPDM	A
Silikon	B
Viton	C
Nitrile	D
FEP Viton	E
FEP Silikon	F

Die Preise beziehen sich auf Filterelemente mit EPDM Dichtung.
Für andere Dichtungen wählen Sie bitte bei der Bestellung die passende Artikelnummer- Endung aus der Tabelle.

Prozessfilter
Elemente für Flüssigkeiten
Ultrafilter PF-PES

Netto Preisliste
01.01.2020

ULTRAFILTER
THE FILTRATION MANUFACTURER
Kronsbein ultrafilter ®

Ab Werk, ausschließlich Verpackung.

Ultrafilter PF-PES Membran Filterelement - **Code 2**

Element Größe	Poren Größe					
	0,2 µm		**0,45 µm**		**0,65 µm**	
	Art.-Nr.	**Preis €**	Art.-Nr.	**Preis €**	Art.-Nr.	**Preis €**
05/3	PF-PES-BT2052-	**105**	PF-PES-BT4552-	**105**	PF-PES-BT6552-	**105**
10/3	PF-PES-BT2012-	**158**	PF-PES-BT4512-	**158**	PF-PES-BT6512-	**158**
20/3	PF-PES-BT1022-	**314**	PF-PES-BT4522-	**314**	PF-PES-BT6522-	**314**
30/3	PF-PES-BT2032-	**468**	PF-PES-BT4532-	**468**	PF-PES-BT6532-	**468**
40/3	PF-PES-BT2042-	**616**	PF-PES-BT4542-	**616**	PF-PES-BT6542-	**616**

Ultrafilter PF-PES Membran Filterelement - **Code 3**

Element Größe	Poren Größe					
	0,2 µm		**0,45 µm**		**0,65 µm**	
	Art.-Nr.	**Preis €**	Art.-Nr.	**Preis €**	Art.-Nr.	**Preis €**
05/3	PF-PES-BT2053-	**105**	PF-PES-BT4553-	**105**	PF-PES-BT6553-	**105**
10/3	PF-PES-BT2013-	**158**	PF-PES-BT4513-	**158**	PF-PES-BT6513-	**158**
20/3	PF-PES-BT1023-	**314**	PF-PES-BT4523-	**314**	PF-PES-BT6523-	**314**
30/3	PF-PES-BT2033-	**468**	PF-PES-BT4533-	**468**	PF-PES-BT6533-	**468**
40/3	PF-PES-BT2043-	**616**	PF-PES-BT4543-	**616**	PF-PES-BT6543-	**616**

Ultrafilter PF-PES Membran Filterelement - **Code 7**

Element Größe	Poren Größe					
	0,2 µm		**0,45 µm**		**0,65 µm**	
	Art.-Nr.	**Preis €**	Art.-Nr.	**Preis €**	Art.-Nr.	**Preis €**
05/3	PF-PES-BT2057-	**105**	PF-PES-BT4557-	**105**	PF-PES-BT6557-	**105**
10/3	PF-PES-BT2017-	**158**	PF-PES-BT4517-	**158**	PF-PES-BT6517-	**158**
20/3	PF-PES-BT1027-	**314**	PF-PES-BT4527-	**314**	PF-PES-BT6527-	**314**
30/3	PF-PES-BT2037-	**468**	PF-PES-BT4537-	**468**	PF-PES-BT6537-	**468**
40/3	PF-PES-BT2047-	**616**	PF-PES-BT4547-	**616**	PF-PES-BT6547-	**616**

Ultrafilter PF-PES Membran Filterelement - **Code 8**

Element Größe	Poren Größe					
	0,2 µm		**0,45 µm**		**0,65 µm**	
	Art.-Nr.	**Preis €**	Art.-Nr.	**Preis €**	Art.-Nr.	**Preis €**
05/3	PF-PES-BT2058-	**105**	PF-PES-BT4558-	**105**	PF-PES-BT6558-	**105**
10/3	PF-PES-BT2018-	**158**	PF-PES-BT4518-	**158**	PF-PES-BT6518-	**158**
20/3	PF-PES-BT1028-	**314**	PF-PES-BT4528-	**314**	PF-PES-BT6528-	**314**
30/3	PF-PES-BT2038-	**468**	PF-PES-BT4538-	**468**	PF-PES-BT6538-	**468**
40/3	PF-PES-BT2048-	**616**	PF-PES-BT4548-	**616**	PF-PES-BT6548-	**616**

Dichtung	Art.-Nr. - Endung
EPDM	A
Silikon	B
Viton	C
Nitrile	D
FEP Viton	E
FEP Silikon	F

Die Preise beziehen sich auf Filterelemente mit EPDM Dichtung.
Für andere Dichtungen wählen Sie bitte bei der Bestellung die passende Artikelnummer- Endung aus der Tabelle.

Prozessfilter
Elemente für Flüssigkeiten
Ultrafilter PF-PES

Netto Preisliste
01.01.2020

ULTRAFILTER
THE FILTRATION MANUFACTURER
Kronsbein ultrafilter ®

Ab Werk, ausschließlich Verpackung.

Ultrafilter PF-PES Membran Filterelement - **DOE**						
Element Größe						
	0,2 µm		**0,45 µm**		**0,65 µm**	
	Art.-Nr.	**Preis €**	Art.-Nr.	**Preis €**	Art.-Nr.	**Preis €**
05/3	PF-PES-BT205M-	**105**	PF-PES-BT455M-	**105**	PF-PES-BT655M-	**105**
10/3	PF-PES-BT201M-	**158**	PF-PES-BT451M-	**158**	PF-PES-BT651M-	**158**
20/3	PF-PES-BT102M-	**314**	PF-PES-BT452M-	**314**	PF-PES-BT652M-	**314**
30/3	PF-PES-BT203M-	**468**	PF-PES-BT453M-	**468**	PF-PES-BT653M-	**468**
40/3	PF-PES-BT204M-	**616**	PF-PES-BT454M-	**616**	PF-PES-BT654M-	**616**

Ultrafilter PF-PES Membran Filterelement - **UF**						
Element Größe						
	0,2 µm		**0,45 µm**		**0,65 µm**	
	Art.-Nr.	**Preis €**	Art.-Nr.	**Preis €**	Art.-Nr.	**Preis €**
05/3	PF-PES-BT205UF-	**105**	PF-PES-BT455UF-	**105**	PF-PES-BT655UF-	**105**
10/3	PF-PES-BT201UF-	**158**	PF-PES-BT451UF-	**158**	PF-PES-BT651UF-	**158**
20/3	PF-PES-BT102UF-	**314**	PF-PES-BT452UF-	**314**	PF-PES-BT652UF-	**314**
30/3	PF-PES-BT203UF-	**468**	PF-PES-BT453UF-	**468**	PF-PES-BT653UF-	**468**
40/3	PF-PES-BT204UF-	**616**	PF-PES-BT454UF-	**616**	PF-PES-BT654UF-	**616**

Dichtung	Art.-Nr. - Endung
EPDM	A
Silikon	B
Viton	C
Nitrile	D
FEP Viton	E
FEP Silikon	F

Die Preise beziehen sich auf Filterelemente mit EPDM Dichtung.
Für andere Dichtungen wählen Sie bitte bei der Bestellung die passende Artikelnummer- Endung aus der Tabelle.

Prozessfilter
Elemente für Flüssigkeiten
Ultrafilter PF-PP

Netto Preisliste
01.01.2020

ULTRAFILTER
THE FILTRATION MANUFACTURER
Kronsbein ultrafilter ®

Ab Werk, ausschließlich Verpackung.

Ultrafilter PF-PP Membran Filterelement - **Code 2**				
Element Größe	Poren Größe			
	0,1 µm		**0,2 µm**	
	Art.-Nr.	**Preis €**	Art.-Nr.	**Preis €**
05/3	PF-PP-C1052-	**220**	PF-PP-C2052-	**216**
10/3	PF-PP-C1012-	**300**	PF-PP-C2012-	**293**
20/3	PF-PP-C1022-	**584**	PF-PP-C2022-	**572**
30/3	PF-PP-C1032-	**870**	PF-PP-C2032-	**850**
40/3	PF-PP-C1042-	**1.153**	PF-PP-C2042-	**1.130**

Ultrafilter PF-PP Membran Filterelement - **Code 3**				
Element Größe	Poren Größe			
	0,1 µm		**0,2 µm**	
	Art.-Nr.	**Preis €**	Art.-Nr.	**Preis €**
05/3	PF-PP-C1053-	**220**	PF-PP-C2053-	**216**
10/3	PF-PP-C1013-	**300**	PF-PP-C2013-	**293**
20/3	PF-PP-C1023-	**584**	PF-PP-C2023-	**572**
30/3	PF-PP-C1033-	**870**	PF-PP-C2033-	**850**
40/3	PF-PP-C1043-	**1.153**	PF-PP-C2043-	**1.130**

Ultrafilter PF-PP Membran Filterelement - **Code 7**				
Element Size	Poren Größe			
	0,1 µm		**0,2 µm**	
	Article number	**Preis €**	Article number	**Preis €**
05/3	PF-PP-C1057-	**220**	PF-PP-C2057-	**216**
10/3	PF-PP-C1017-	**300**	PF-PP-C2017-	**293**
20/3	PF-PP-C1027-	**584**	PF-PP-C2027-	**572**
30/3	PF-PP-C1037-	**870**	PF-PP-C2037-	**850**
40/3	PF-PP-C1047-	**1.153**	PF-PP-C2047-	**1.130**

Ultrafilter PF-PP Membran Filterelement - **Code 8**				
Element Größe	Poren Größe			
	0,1 µm		**0,2 µm**	
	Art.-Nr.	**Preis €**	Art.-Nr.	**Preis €**
05/3	PF-PP-C1058-	**220**	PF-PP-C2058-	**216**
10/3	PF-PP-C1018-	**300**	PF-PP-C2018-	**293**
20/3	PF-PP-C1028-	**584**	PF-PP-C2028-	**572**
30/3	PF-PP-C1038-	**870**	PF-PP-C2038-	**850**
40/3	PF-PP-C1048-	**1.153**	PF-PP-C2048-	**1.130**

Dichtung	Art.-Nr. - Endung
EPDM	A
Silikon	B
Viton	C
Nitrile	D
FEP Viton	E
FEP Silikon	F

Die Preise beziehen sich auf Filterelemente mit EPDM Dichtung.
Für andere Dichtungen wählen Sie bitte bei der Bestellung die passende Artikelnummer- Endung aus der Tabelle.

Ultrafilter PF-PP Membran Filterelement - **DOE**				
Element Größe	Poren Größe			
	0,1 µm		**0,2 µm**	
	Art.-Nr.	**Preis €**	Art.-Nr.	**Preis €**
05/3	PF-PP-C105M-	**220**	PF-PP-C205M-	**216**
10/3	PF-PP-C101M-	**300**	PF-PP-C201M-	**293**
20/3	PF-PP-C102M-	**584**	PF-PP-C202M-	**572**
30/3	PF-PP-C103M-	**870**	PF-PP-C203M-	**850**
40/3	PF-PP-C104M-	**1.153**	PF-PP-C204M-	**1.130**

Ultrafilter PF-PP Membran Filterelement - **UF**				
Element Größe	Poren Größe			
	0,1 µm		**0,2 µm**	
	Art.-Nr.	**Preis €**	Art.-Nr.	**Preis €**
05/3	PF-PP-C105UF-	**220**	PF-PP-C205UF-	**216**
10/3	PF-PP-C101UF-	**300**	PF-PP-C201UF-	**293**
20/3	PF-PP-C102UF-	**584**	PF-PP-C202UF-	**572**
30/3	PF-PP-C103UF-	**870**	PF-PP-C203UF-	**850**
40/3	PF-PP-C104UF-	**1.153**	PF-PP-C204UF-	**1.130**

Dichtung	Art.-Nr. - Endung
EPDM	A
Silikon	B
Viton	C
Nitrile	D
FEP Viton	E
FEP Silikon	F

Die Preise beziehen sich auf Filterelemente mit EPDM Dichtung.
Für andere Dichtungen wählen Sie bitte bei der Bestellung die passende Artikelnummer- Endung aus der Tabelle.

Prozessfilter
Elemente für Flüssigkeiten
Ultrafilter PF-PT

Netto Preisliste
01.01.2020

ULTRAFILTER
THE FILTRATION MANUFACTURER
Kronsbein ultrafilter ®

Ab Werk, ausschließlich Verpackung.

Ultrafilter PF-PT Membran Filterelement - **Code 2**						
Element Größe	Poren Größe					
	0,1 µm		**0,2 µm**		**0,45 µm**	
	Art.-Nr.	**Preis €**	Art.-Nr.	**Preis €**	Art.-Nr.	**Preis €**
05/3	PF-PT-F1052-	**255**	PF-PT-F2052-	**244**	PF-PT-F4552-	**229**
10/3	PF-PT-F1012-	**374**	PF-PT-F2012-	**349**	PF-PT-F4512-	**320**
20/3	PF-PT-F1022-	**731**	PF-PT-F2022-	**688**	PF-PT-F4522-	**625**
30/3	PF-PT-F1032-	**1.092**	PF-PT-F2032-	**1.024**	PF-PT-F4532-	**929**
40/3	PF-PT-F1042-	**1.450**	PF-PT-F2042-	**1.359**	PF-PT-F4542-	**1.236**

Ultrafilter PF-PT Membran Filterelement - **Code 3**						
Element Größe	Poren Größe					
	0,1 µm		**0,2 µm**		**0,45 µm**	
	Art.-Nr.	**Preis €**	Art.-Nr.	**Preis €**	Art.-Nr.	**Preis €**
05/3	PF-PT-F1053-	**255**	PF-PT-F2053-	**244**	PF-PT-F4553-	**229**
10/3	PF-PT-F1013-	**374**	PF-PT-F2013-	**349**	PF-PT-F4513-	**320**
20/3	PF-PT-F1023-	**731**	PF-PT-F2023-	**688**	PF-PT-F4523-	**625**
30/3	PF-PT-F1033-	**1.092**	PF-PT-F2033-	**1.024**	PF-PT-F4533-	**929**
40/3	PF-PT-F1043-	**1.450**	PF-PT-F2043-	**1.359**	PF-PT-F4543-	**1.236**

Ultrafilter PF-PT Membran Filterelement - **Code 7**						
Element Größe	Poren Größe					
	0,1 µm		**0,2 µm**		**0,45 µm**	
	Art.-Nr.	**Preis €**	Art.-Nr.	**Preis €**	Art.-Nr.	**Preis €**
05/3	PF-PT-F1057-	**255**	PF-PT-F2057-	**244**	PF-PT-F4557-	**229**
10/3	PF-PT-F1017-	**374**	PF-PT-F2017-	**349**	PF-PT-F4517-	**320**
20/3	PF-PT-F1027-	**731**	PF-PT-F2027-	**688**	PF-PT-F4527-	**625**
30/3	PF-PT-F1037-	**1.092**	PF-PT-F2037-	**1.024**	PF-PT-F4537-	**929**
40/3	PF-PT-F1047-	**1.450**	PF-PT-F2047-	**1.359**	PF-PT-F4547-	**1.236**

Ultrafilter PF-PT Membran Filterelement - **Code 8**						
Element Größe	Poren Größe					
	0,1 µm		**0,2 µm**		**0,45 µm**	
	Art.-Nr.	**Preis €**	Art.-Nr.	**Preis €**	Art.-Nr.	**Preis €**
05/3	PF-PT-F1058-	**255**	PF-PT-F2058-	**244**	PF-PT-F4558-	**229**
10/3	PF-PT-F1018-	**374**	PF-PT-F2018-	**349**	PF-PT-F4518-	**320**
20/3	PF-PT-F1028-	**731**	PF-PT-F2028-	**688**	PF-PT-F4528-	**625**
30/3	PF-PT-F1038-	**1.092**	PF-PT-F2038-	**1.024**	PF-PT-F4538-	**929**
40/3	PF-PT-F1048-	**1.450**	PF-PT-F2048-	**1.359**	PF-PT-F4548-	**1.236**

Dichtung	Art.-Nr. - Endung
EPDM	A
Silikon	B
Viton	C
Nitrile	D
FEP Viton	E
FEP Silikon	F

Die Preise beziehen sich auf Filterelemente mit EPDM Dichtung.
Für andere Dichtungen wählen Sie bitte bei der Bestellung die passende Artikelnummer- Endung aus der Tabelle.

Prozessfilter
Elemente für Flüssigkeiten
Ultrafilter PF-PT

Netto Preisliste
01.01.2020

ULTRAFILTER
THE FILTRATION MANUFACTURER
Kronsbein ultrafilter ®

Ab Werk, ausschließlich Verpackung.

Ultrafilter PF-PT Membran Filterelement - **DOE**						
Element Größe	Poren Größe					
	0,1 µm		**0,2 µm**		**0,45 µm**	
	Art.-Nr.	**Preis €**	Art.-Nr.	**Preis €**	Art.-Nr.	**Preis €**
05/3	PF-PT-F105M-	**255**	PF-PT-F205M-	**244**	PF-PT-F455M-	**229**
10/3	PF-PT-F101M-	**374**	PF-PT-F201M-	**349**	PF-PT-F451M-	**320**
20/3	PF-PT-F102M-	**731**	PF-PT-F202M-	**688**	PF-PT-F452M-	**625**
30/3	PF-PT-F103M-	**1.092**	PF-PT-F203M-	**1.024**	PF-PT-F453M-	**929**
40/3	PF-PT-F104M-	**1.450**	PF-PT-F204M-	**1.359**	PF-PT-F454M-	**1.236**

Ultrafilter PF-PT Membran Filterelement - **UF**						
Element Größe	Poren Größe					
	0,1 µm		**0,2 µm**		**0,45 µm**	
	Art.-Nr.	**Preis €**	Art.-Nr.	**Preis €**	Art.-Nr.	**Preis €**
05/3	PF-PT-F105UF-	**255**	PF-PT-F205UF-	**244**	PF-PT-F455UF-	**229**
10/3	PF-PT-F101UF-	**374**	PF-PT-F201UF-	**349**	PF-PT-F451UF-	**320**
20/3	PF-PT-F102UF-	**731**	PF-PT-F202UF-	**688**	PF-PT-F452UF-	**625**
30/3	PF-PT-F103UF-	**1.092**	PF-PT-F203UF-	**1.024**	PF-PT-F453UF-	**929**
40/3	PF-PT-F104UF-	**1.450**	PF-PT-F204UF-	**1.359**	PF-PT-F454UF-	**1.236**

Dichtung	Art.-Nr. - Endung
EPDM	A
Silikon	B
Viton	C
Nitrile	D
FEP Viton	E
FEP Silikon	F

Die Preise beziehen sich auf Filterelemente mit EPDM Dichtung.
Für andere Dichtungen wählen Sie bitte bei der Bestellung die passende Artikelnummer- Endung aus der Tabelle.

Prozessfilter
Elemente für Flüssigkeiten
Ultrafilter PP

Netto Preisliste
01.01.2020

ULTRAFILTER
THE FILTRATION MANUFACTURER
Kronsbein ultrafilter ®

Ab Werk, ausschließlich Verpackung.

Ultrafilter PP Membran Filterelement - **Code 2**

Element Größe	Poren Größe															
	0,5 µm		**1 µm**		**2 µm**		**5 µm**		**10 µm**		**20 µm**		**30 µm**		**40 µm**	
	Art.-Nr.	**Preis €**	Art.-Nr.	**Preis €**	Art.-Nr.	**Preis €**	Art.-Nr.	**Preis €**	Art.-Nr.	**Preis €**	Art.-Nr.	**Preis €**	Art.-Nr.	**Preis €**	Art.-Nr.	**Preis €**
05/3	PP-KP552-	**80**	PP-K0152-	**70**	PP-K0252-	**70**	PP-K0552-	**60**	PP-K1052-	**60**	PP-K2052-	**60**	PP-K3052-	**60**	PP-K4052-	**60**
10/3	PP-KP512-	**122**	PP-K0112-	**100**	PP-K0212-	**100**	PP-K0512-	**78**	PP-K1012-	**78**	PP-K2012-	**78**	PP-K3012-	**78**	PP-K4012-	**78**
20/3	PP-KP522-	**230**	PP-K0122-	**180**	PP-K0222-	**180**	PP-K0522-	**145**	PP-K1022-	**145**	PP-K2022-	**145**	PP-K3022-	**145**	PP-K4022-	**145**
30/3	PP-KP532-	**348**	PP-K0132-	**270**	PP-K0232-	**270**	PP-K0532-	**215**	PP-K1032-	**215**	PP-K2032-	**215**	PP-K3032-	**215**	PP-K4032-	**215**
40/3	PP-KP542-	**460**	PP-K0142-	**360**	PP-K0242-	**360**	PP-K0542-	**285**	PP-K1042-	**285**	PP-K2042-	**285**	PP-K3042-	**285**	PP-K4042-	**285**

Ultrafilter PP Membran Filterelement - **Code 3**

Element Größe	Poren Größe															
	0,5 µm		**1 µm**		**2 µm**		**5 µm**		**10 µm**		**20 µm**		**30 µm**		**40 µm**	
	Art.-Nr.	**Preis €**	Art.-Nr.	**Preis €**	Art.-Nr.	**Preis €**	Art.-Nr.	**Preis €**	Art.-Nr.	**Preis €**	Art.-Nr.	**Preis €**	Art.-Nr.	**Preis €**	Art.-Nr.	**Preis €**
05/3	PP-KP553-	**80**	PP-K0153-	**70**	PP-K0253-	**70**	PP-K0553-	**60**	PP-K1053-	**60**	PP-K2053-	**60**	PP-K3053-	**60**	PP-K4053-	**60**
10/3	PP-KP513-	**122**	PP-K0113-	**100**	PP-K0213-	**100**	PP-K0513-	**78**	PP-K1013-	**78**	PP-K2013-	**78**	PP-K3013-	**78**	PP-K4013-	**78**
20/3	PP-KP523-	**230**	PP-K0123-	**180**	PP-K0223-	**180**	PP-K0523-	**145**	PP-K1023-	**145**	PP-K2023-	**145**	PP-K3023-	**145**	PP-K4023-	**145**
30/3	PP-KP533-	**348**	PP-K0133-	**270**	PP-K0233-	**270**	PP-K0533-	**215**	PP-K1033-	**215**	PP-K2033-	**215**	PP-K3033-	**215**	PP-K4033-	**215**
40/3	PP-KP543-	**460**	PP-K0143-	**360**	PP-K0243-	**360**	PP-K0543-	**285**	PP-K1043-	**285**	PP-K2043-	**285**	PP-K3043-	**285**	PP-K4043-	**285**

Ultrafilter PP Membran Filterelement - **Code 7**

Element Größe	Poren Größe															
	0,5 µm		**1 µm**		**2 µm**		**5 µm**		**10 µm**		**20 µm**		**30 µm**		**40 µm**	
	Art.-Nr.	**Preis €**	Art.-Nr.	**Preis €**	Art.-Nr.	**Preis €**	Art.-Nr.	**Preis €**	Art.-Nr.	**Preis €**	Art.-Nr.	**Preis €**	Art.-Nr.	**Preis €**	Art.-Nr.	**Preis €**
05/3	PP-KP557-	**80**	PP-K0157-	**70**	PP-K0257-	**70**	PP-K0557-	**60**	PP-K1057-	**60**	PP-K2057-	**60**	PP-K3057-	**60**	PP-K4057-	**60**
10/3	PP-KP517-	**122**	PP-K0117-	**100**	PP-K0217-	**100**	PP-K0517-	**78**	PP-K1017-	**78**	PP-K2017-	**78**	PP-K3017-	**78**	PP-K4017-	**78**
20/3	PP-KP527-	**230**	PP-K0127-	**180**	PP-K0227-	**180**	PP-K0527-	**145**	PP-K1027-	**145**	PP-K2027-	**145**	PP-K3027-	**145**	PP-K4027-	**145**
30/3	PP-KP537-	**348**	PP-K0137-	**270**	PP-K0237-	**270**	PP-K0537-	**215**	PP-K1037-	**215**	PP-K2037-	**215**	PP-K3037-	**215**	PP-K4037-	**215**
40/3	PP-KP547-	**460**	PP-K0147-	**360**	PP-K0247-	**360**	PP-K0547-	**285**	PP-K1047-	**285**	PP-K2047-	**285**	PP-K3047-	**285**	PP-K4047-	**285**

Ultrafilter PP Membran Filterelement - **Code 8**

Element Größe	Poren Größe															
	0,5 µm		**1 µm**		**2 µm**		**5 µm**		**10 µm**		**20 µm**		**30 µm**		**40 µm**	
	Art.-Nr.	**Preis €**	Art.-Nr.	**Preis €**	Art.-Nr.	**Preis €**	Art.-Nr.	**Preis €**	Art.-Nr.	**Preis €**	Art.-Nr.	**Preis €**	Art.-Nr.	**Preis €**	Art.-Nr.	**Preis €**
05/3	PP-KP558-	**80**	PP-K0158-	**70**	PP-K0258-	**70**	PP-K0558-	**60**	PP-K1058-	**60**	PP-K2058-	**60**	PP-K3058-	**60**	PP-K4058-	**60**
10/3	PP-KP518-	**122**	PP-K0118-	**100**	PP-K0218-	**100**	PP-K0518-	**78**	PP-K1018-	**78**	PP-K2018-	**78**	PP-K3018-	**78**	PP-K4018-	**78**
20/3	PP-KP528-	**230**	PP-K0128-	**180**	PP-K0228-	**180**	PP-K0528-	**145**	PP-K1028-	**145**	PP-K2028-	**145**	PP-K3028-	**145**	PP-K4028-	**145**
30/3	PP-KP538-	**348**	PP-K0138-	**270**	PP-K0238-	**270**	PP-K0538-	**215**	PP-K1038-	**215**	PP-K2038-	**215**	PP-K3038-	**215**	PP-K4038-	**215**
40/3	PP-KP548-	**460**	PP-K0148-	**360**	PP-K0248-	**360**	PP-K0548-	**285**	PP-K1048-	**285**	PP-K2048-	**285**	PP-K3048-	**285**	PP-K4048-	**285**

Dichtung	Art.-Nr. - Endung
EPDM	A
Silikon	B
Viton	C
Nitrile	D
FEP Viton	E
FEP Silikon	F

Die Preise beziehen sich auf Filterelemente mit EPDM Dichtung.
Für andere Dichtungen wählen Sie bitte bei der Bestellung die passende Artikelnummer- Endung aus der Tabelle.

Prozessfilter
Elemente für Flüssigkeiten
Ultrafilter PP

Netto Preisliste
01.01.2020

ULTRAFILTER
THE FILTRATION MANUFACTURER
Kronsbein ultrafilter ®

Ab Werk, ausschließlich Verpackung.

Ultrafilter PP Membran Filterelement - **DOE**

Element Größe	Poren Größe															
	0,5 µm		**1 µm**		**2 µm**		**5 µm**		**10 µm**		**20 µm**		**30 µm**		**40 µm**	
	Art.-Nr.	**Preis €**	Art.-Nr.	**Preis €**	Art.-Nr.	**Preis €**	Art.-Nr.	**Preis €**	Art.-Nr.	**Preis €**	Art.-Nr.	**Preis €**	Art.-Nr.	**Preis €**	Art.-Nr.	**Preis €**
05/3	PP-KP55M-	**80**	PP-K015M-	**70**	PP-K025M-	**70**	PP-K055M-	**60**	PP-K105M-	**60**	PP-K205M-	**60**	PP-K305M-	**60**	PP-K405M-	**60**
10/3	PP-KP51M-	**122**	PP-K011M-	**100**	PP-K021M-	**100**	PP-K051M-	**78**	PP-K101M-	**78**	PP-K201M-	**78**	PP-K301M-	**78**	PP-K401M-	**78**
20/3	PP-KP52M-	**230**	PP-K012M-	**180**	PP-K022M-	**180**	PP-K052M-	**145**	PP-K102M-	**145**	PP-K202M-	**145**	PP-K302M-	**145**	PP-K402M-	**145**
30/3	PP-KP53M-	**348**	PP-K013M-	**270**	PP-K023M-	**270**	PP-K053M-	**215**	PP-K103M-	**215**	PP-K203M-	**215**	PP-K303M-	**215**	PP-K403M-	**215**
40/3	PP-KP54M-	**460**	PP-K014M-	**360**	PP-K024M-	**360**	PP-K054M-	**285**	PP-K104M-	**285**	PP-K204M-	**285**	PP-K304M-	**285**	PP-K404M-	**285**

Ultrafilter PP Membran Filterelement - **UF**

Element Größe	Poren Größe															
	0,5 µm		**1 µm**		**2 µm**		**5 µm**		**10 µm**		**20 µm**		**30 µm**		**40 µm**	
	Art.-Nr.	**Preis €**	Art.-Nr.	**Preis €**	Art.-Nr.	**Preis €**	Art.-Nr.	**Preis €**	Art.-Nr.	**Preis €**	Art.-Nr.	**Preis €**	Art.-Nr.	**Preis €**	Art.-Nr.	**Preis €**
05/3	PP-KP55UF-	**80**	PP-K015UF-	**70**	PP-K025UF-	**70**	PP-K055UF-	**60**	PP-K105UF-	**60**	PP-K205UF-	**60**	PP-K305UF-	**60**	PP-K405UF-	**60**
10/3	PP-KP51UF-	**122**	PP-K011UF-	**100**	PP-K021UF-	**100**	PP-K051UF-	**78**	PP-K101UF-	**78**	PP-K201UF-	**78**	PP-K301UF-	**78**	PP-K401UF-	**78**
20/3	PP-KP52UF-	**230**	PP-K012UF-	**180**	PP-K022UF-	**180**	PP-K052UF-	**145**	PP-K102UF-	**145**	PP-K202UF-	**145**	PP-K302UF-	**145**	PP-K402UF-	**145**
30/3	PP-KP53UF-	**348**	PP-K013UF-	**270**	PP-K023UF-	**270**	PP-K053UF-	**215**	PP-K103UF-	**215**	PP-K203UF-	**215**	PP-K303UF-	**215**	PP-K403UF-	**215**
40/3	PP-KP54UF-	**460**	PP-K014UF-	**360**	PP-K024UF-	**360**	PP-K054UF-	**285**	PP-K104UF-	**285**	PP-K204UF-	**285**	PP-K304UF-	**285**	PP-K404UF-	**285**

Dichtung	Art.-Nr. - Endung
EPDM	A
Silikon	B
Viton	C
Nitrile	D
FEP Viton	E
FEP Silikon	F

Die Preise beziehen sich auf Filterelemente mit EPDM Dichtung.
Für andere Dichtungen wählen Sie bitte bei der Bestellung die passende Artikelnummer- Endung aus der Tabelle.

Prozessfilter
Elemente für Flüssigkeiten
Ultrafilter PP100

Netto Preisliste
01.01.2020

ULTRAFILTER
THE FILTRATION MANUFACTURER
Kronsbein ultrafilter ®

Ab Werk, ausschließlich Verpackung.

Ultrafilter PP100 Membran Filterelement - **Code 2**

Element Größe	Poren Größe									
	0,5 µm		**0,8 µm**		**1 µm**		**2 µm**		**5 µm**	
	Art.-Nr.	**Preis €**	Art.-Nr.	**Preis €**	Art.-Nr.	**Preis €**	Art.-Nr.	**Preis €**	Art.-Nr.	**Preis €**
05/3	PP100-PP552-	**101**	PP100-PP852-	**101**	PP100-P0152-	**101**	PP100-P0252-	**101**	PP100-P0552-	**90**
10/3	PP100-PP512-	**105**	PP100-PP812-	**105**	PP100-P0112-	**105**	PP100-P0212-	**105**	PP100-P0512-	**83**
20/3	PP100-PP522-	**200**	PP100-PP822-	**200**	PP100-P0122-	**200**	PP100-P0222-	**200**	PP100-P0522-	**155**
30/3	PP100-PP532-	**315**	PP100-PP832-	**315**	PP100-P0132-	**315**	PP100-P0232-	**315**	PP100-P0532-	**234**
40/3	PP100-PP542-	**405**	PP100-PP842-	**405**	PP100-P0142-	**405**	PP100-P0242-	**405**	PP100-P0542-	**312**

Ultrafilter PP100 Membran Filterelement - **Code 2 fortgesetzt**

Element Größe	Poren Größe									
	7 µm		**10 µm**		**20 µm**		**30 µm**		**40 µm**	
	Art.-Nr.	**Preis €**	Art.-Nr.	**Preis €**	Art.-Nr.	**Preis €**	Art.-Nr.	**Preis €**	Art.-Nr.	**Preis €**
05/3	PP100-P0752-	**90**	PP100-P1052-	**90**	PP100-P2052-	**90**	PP100-P3052-	**90**	PP100-P4052-	**90**
10/3	PP100-P0712-	**83**	PP100-P1012-	**83**	PP100-P2012-	**83**	PP100-P3012-	**83**	PP100-P4012-	**83**
20/3	PP100-P0722-	**155**	PP100-P1022-	**155**	PP100-P2022-	**155**	PP100-P3022-	**155**	PP100-P4022-	**155**
30/3	PP100-P0732-	**234**	PP100-P1032-	**234**	PP100-P2032-	**234**	PP100-P3032-	**234**	PP100-P4032-	**234**
40/3	PP100-P0742-	**312**	PP100-P1042-	**312**	PP100-P2042-	**312**	PP100-P3042-	**312**	PP100-P4042-	**312**

Ultrafilter PP100 Membran Filterelement - **Code 3**

Element Größe	Poren Größe									
	0,5 µm		**0,8 µm**		**1 µm**		**2 µm**		**5 µm**	
	Art.-Nr.	**Preis €**	Art.-Nr.	**Preis €**	Art.-Nr.	**Preis €**	Art.-Nr.	**Preis €**	Art.-Nr.	**Preis €**
05/3	PP100-PP553-	**101**	PP100-PP853-	**101**	PP100-P0153-	**101**	PP100-P0253-	**101**	PP100-P0553-	**90**
10/3	PP100-PP513-	**105**	PP100-PP813-	**105**	PP100-P0113-	**105**	PP100-P0213-	**105**	PP100-P0513-	**83**
20/3	PP100-PP523-	**200**	PP100-PP823-	**200**	PP100-P0123-	**200**	PP100-P0223-	**200**	PP100-P0523-	**155**
30/3	PP100-PP533-	**315**	PP100-PP833-	**315**	PP100-P0133-	**315**	PP100-P0233-	**315**	PP100-P0533-	**234**
40/3	PP100-PP543-	**405**	PP100-PP843-	**405**	PP100-P0143-	**405**	PP100-P0243-	**405**	PP100-P0543-	**312**

Ultrafilter PP100 Membran Filterelement - **Code 3 fortgesetzt**

Element Größe	Poren Größe									
	7 µm		**10 µm**		**20 µm**		**30 µm**		**40 µm**	
	Art.-Nr.	**Preis €**	Art.-Nr.	**Preis €**	Art.-Nr.	**Preis €**	Art.-Nr.	**Preis €**	Art.-Nr.	**Preis €**
05/3	PP100-P0753-	**90**	PP100-P1053-	**90**	PP100-P2053-	**90**	PP100-P3053-	**90**	PP100-P4053-	**90**
10/3	PP100-P0713-	**83**	PP100-P1013-	**83**	PP100-P2013-	**83**	PP100-P3013-	**83**	PP100-P4013-	**83**
20/3	PP100-P0723-	**155**	PP100-P1023-	**155**	PP100-P2023-	**155**	PP100-P3023-	**155**	PP100-P4023-	**155**
30/3	PP100-P0733-	**234**	PP100-P1033-	**234**	PP100-P2033-	**234**	PP100-P3033-	**234**	PP100-P4033-	**234**
40/3	PP100-P0743-	**312**	PP100-P1043-	**312**	PP100-P2043-	**312**	PP100-P3043-	**312**	PP100-P4043-	**312**

Dichtung	Art.-Nr. - Endung
EPDM	A
Silikon	B
Viton	C
Nitrile	D
FEP Viton	E
FEP Silikon	F

Die Preise beziehen sich auf Filterelemente mit EPDM Dichtung.
Für andere Dichtungen wählen Sie bitte bei der Bestellung die passende Artikelnummer- Endung aus der Tabelle.

Prozessfilter
Elemente für Flüssigkeiten
Ultrafilter PP100

Netto Preisliste
01.01.2020

ULTRAFILTER
THE FILTRATION MANUFACTURER
Kronsbein ultrafilter ®

Ab Werk, ausschließlich Verpackung.

Ultrafilter PP100 Membran Filterelement - **Code 7**

Element Größe	Pore size Poren Größe									
	0,5 µm		**0,8 µm**		**1 µm**		**2 µm**		**5 µm**	
	Art.-Nr.	**Preis €**	Art.-Nr.	**Preis €**	Art.-Nr.	**Preis €**	Art.-Nr.	**Preis €**	Art.-Nr.	**Preis €**
05/3	PP100-PP557-	**101**	PP100-PP857-	**101**	PP100-P0157-	**101**	PP100-P0257-	**101**	PP100-P0557-	**90**
10/3	PP100-PP517-	**105**	PP100-PP817-	**105**	PP100-P0117-	**105**	PP100-P0217-	**105**	PP100-P0517-	**83**
20/3	PP100-PP527-	**200**	PP100-PP827-	**200**	PP100-P0127-	**200**	PP100-P0227-	**200**	PP100-P0527-	**155**
30/3	PP100-PP537-	**315**	PP100-PP837-	**315**	PP100-P0137-	**315**	PP100-P0237-	**315**	PP100-P0537-	**234**
40/3	PP100-PP547-	**405**	PP100-PP847-	**405**	PP100-P0147-	**405**	PP100-P0247-	**405**	PP100-P0547-	**312**

Ultrafilter PP100 Membran Filterelement - **Code 7 fortgesetzt**

Element Größe	Poren Größe									
	7 µm		**10 µm**		**20 µm**		**30 µm**		**40 µm**	
	Art.-Nr.	**Preis €**	Art.-Nr.	**Preis €**	Art.-Nr.	**Preis €**	Art.-Nr.	**Preis €**	Art.-Nr.	**Preis €**
05/3	PP100-P0757-	**90**	PP100-P1057-	**90**	PP100-P2057-	**90**	PP100-P3057-	**90**	PP100-P4057-	**90**
10/3	PP100-P0717-	**83**	PP100-P1017-	**83**	PP100-P2017-	**83**	PP100-P3017-	**83**	PP100-P4017-	**83**
20/3	PP100-P0727-	**155**	PP100-P1027-	**155**	PP100-P2027-	**155**	PP100-P3027-	**155**	PP100-P4027-	**155**
30/3	PP100-P0737-	**234**	PP100-P1037-	**234**	PP100-P2037-	**234**	PP100-P3037-	**234**	PP100-P4037-	**234**
40/3	PP100-P0747-	**312**	PP100-P1047-	**312**	PP100-P2047-	**312**	PP100-P3047-	**312**	PP100-P4047-	**312**

Ultrafilter PP100 Membran Filterelement - **Code 8**

Element Größe	Poren Größe									
	0,5 µm		**0,8 µm**		**1 µm**		**2 µm**		**5 µm**	
	Art.-Nr.	**Preis €**	Art.-Nr.	**Preis €**	Art.-Nr.	**Preis €**	Art.-Nr.	**Preis €**	Art.-Nr.	**Preis €**
05/3	PP100-PP558-	**101**	PP100-PP858-	**101**	PP100-P0158-	**101**	PP100-P0258-	**101**	PP100-P0558-	**90**
10/3	PP100-PP518-	**105**	PP100-PP818-	**105**	PP100-P0118-	**105**	PP100-P0218-	**105**	PP100-P0518-	**83**
20/3	PP100-PP528-	**200**	PP100-PP828-	**200**	PP100-P0128-	**200**	PP100-P0228-	**200**	PP100-P0528-	**155**
30/3	PP100-PP538-	**315**	PP100-PP838-	**315**	PP100-P0138-	**315**	PP100-P0238-	**315**	PP100-P0538-	**234**
40/3	PP100-PP548-	**405**	PP100-PP848-	**405**	PP100-P0148-	**405**	PP100-P0248-	**405**	PP100-P0548-	**312**

Ultrafilter PP100 Membran Filterelement - **Code 8 fortgesetzt**

Element Größe	Poren Größe									
	7 µm		**10 µm**		**20 µm**		**30 µm**		**40 µm**	
	Art.-Nr.	**Preis €**	Art.-Nr.	**Preis €**	Art.-Nr.	**Preis €**	Art.-Nr.	**Preis €**	Art.-Nr.	**Preis €**
05/3	PP100-P0758-	**90**	PP100-P1058-	**90**	PP100-P2058-	**90**	PP100-P3058-	**90**	PP100-P4058-	**90**
10/3	PP100-P0718-	**83**	PP100-P1018-	**83**	PP100-P2018-	**83**	PP100-P3018-	**83**	PP100-P4018-	**83**
20/3	PP100-P0728-	**155**	PP100-P1028-	**155**	PP100-P2028-	**155**	PP100-P3028-	**155**	PP100-P4028-	**155**
30/3	PP100-P0738-	**234**	PP100-P1038-	**234**	PP100-P2038-	**234**	PP100-P3038-	**234**	PP100-P4038-	**234**
40/3	PP100-P0748-	**312**	PP100-P1048-	**312**	PP100-P2048-	**312**	PP100-P3048-	**312**	PP100-P4048-	**312**

Dichtung	Art.-Nr. - Endung
EPDM	A
Silikon	B
Viton	C
Nitrile	D
FEP Viton	E
FEP Silikon	F

Die Preise beziehen sich auf Filterelemente mit EPDM Dichtung.
Für andere Dichtungen wählen Sie bitte bei der Bestellung die passende Artikelnummer- Endung aus der Tabelle.

Prozessfilter
Elemente für Flüssigkeiten
Ultrafilter PP100

Netto Preisliste
01.01.2020

ULTRAFILTER
THE FILTRATION MANUFACTURER
Kronsbein ultrafilter ®

Ab Werk, ausschließlich Verpackung.

Ultrafilter PP100 Membran Filterelement - **DOE**

Element Größe	Poren Größe									
	0,5 µm		**0,8 µm**		**1 µm**		**2 µm**		**5 µm**	
	Art.-Nr.	**Preis €**	Art.-Nr.	**Preis €**	Art.-Nr.	**Preis €**	Art.-Nr.	**Preis €**	Art.-Nr.	**Preis €**
05/3	PP100-PP55M-	**101**	PP100-PP85M-	**101**	PP100-P015M-	**101**	PP100-P025M-	**101**	PP100-P055M-	**90**
10/3	PP100-PP51M-	**105**	PP100-PP81M-	**105**	PP100-P011M-	**105**	PP100-P021M-	**105**	PP100-P051M-	**83**
20/3	PP100-PP52M-	**200**	PP100-PP82M-	**200**	PP100-P012M-	**200**	PP100-P022M-	**200**	PP100-P052M-	**155**
30/3	PP100-PP53M-	**315**	PP100-PP83M-	**315**	PP100-P013M-	**315**	PP100-P023M-	**315**	PP100-P053M-	**234**
40/3	PP100-PP54M-	**405**	PP100-PP84M-	**405**	PP100-P014M-	**405**	PP100-P024M-	**405**	PP100-P054M-	**312**

Ultrafilter PP100 Membran Filterelement - **DOE fortgesetzt**

Element Größe	Poren Größe									
	7 µm		**10 µm**		**20 µm**		**30 µm**		**40 µm**	
	Art.-Nr.	**Preis €**	Art.-Nr.	**Preis €**	Art.-Nr.	**Preis €**	Art.-Nr.	**Preis €**	Art.-Nr.	**Preis €**
05/3	PP100-P075M-	**90**	PP100-P105M-	**90**	PP100-P205M-	**90**	PP100-P305M-	**90**	PP100-P405M-	**90**
10/3	PP100-P071M-	**83**	PP100-P101M-	**83**	PP100-P201M-	**83**	PP100-P301M-	**83**	PP100-P401M-	**83**
20/3	PP100-P072M-	**155**	PP100-P102M-	**155**	PP100-P202M-	**155**	PP100-P302M-	**155**	PP100-P402M-	**155**
30/3	PP100-P073M-	**234**	PP100-P103M-	**234**	PP100-P203M-	**234**	PP100-P303M-	**234**	PP100-P403M-	**234**
40/3	PP100-P074M-	**312**	PP100-P104M-	**312**	PP100-P204M-	**312**	PP100-P304M-	**312**	PP100-P404M-	**312**

Ultrafilter PP100 Membran Filterelement - **UF**

Element Größe	Poren Größe									
	0,5 µm		**0,8 µm**		**1 µm**		**2 µm**		**5 µm**	
	Art.-Nr.	**Preis €**	Art.-Nr.	**Preis €**	Art.-Nr.	**Preis €**	Art.-Nr.	**Preis €**	Art.-Nr.	**Preis €**
05/3	PP100-PP55UF-	**101**	PP100-PP85UF-	**101**	PP100-P015UF-	**101**	PP100-P025UF-	**101**	PP100-P055UF-	**90**
10/3	PP100-PP51UF-	**105**	PP100-PP81UF-	**105**	PP100-P011UF-	**105**	PP100-P021UF-	**105**	PP100-P051UF-	**83**
20/3	PP100-PP52UF-	**200**	PP100-PP82UF-	**200**	PP100-P012UF-	**200**	PP100-P022UF-	**200**	PP100-P052UF-	**155**
30/3	PP100-PP53UF-	**315**	PP100-PP83UF-	**315**	PP100-P013UF-	**315**	PP100-P023UF-	**315**	PP100-P053UF-	**234**
40/3	PP100-PP54UF-	**405**	PP100-PP84UF-	**405**	PP100-P014UF-	**405**	PP100-P024UF-	**405**	PP100-P054UF-	**312**

Ultrafilter PP100 Membran Filterelement - **UF fortgesetzt**

Element Größe	Poren Größe									
	7 µm		**10 µm**		**20 µm**		**30 µm**		**40 µm**	
	Art.-Nr.	**Preis €**	Art.-Nr.	**Preis €**	Art.-Nr.	**Preis €**	Art.-Nr.	**Preis €**	Art.-Nr.	**Preis €**
05/3	PP100-P075UF-	**90**	PP100-P105UF-	**90**	PP100-P205UF-	**90**	PP100-P305UF-	**90**	PP100-P405UF-	**90**
10/3	PP100-P071UF-	**83**	PP100-P101UF-	**83**	PP100-P201UF-	**83**	PP100-P301UF-	**83**	PP100-P401UF-	**83**
20/3	PP100-P072UF-	**155**	PP100-P102UF-	**155**	PP100-P202UF-	**155**	PP100-P302UF-	**155**	PP100-P402UF-	**155**
30/3	PP100-P073UF-	**234**	PP100-P103UF-	**234**	PP100-P203UF-	**234**	PP100-P303UF-	**234**	PP100-P403UF-	**234**
40/3	PP100-P074UF-	**312**	PP100-P104UF-	**312**	PP100-P204UF-	**312**	PP100-P304UF-	**312**	PP100-P404UF-	**312**

Dichtung	Art.-Nr. - Endung
EPDM	A
Silikon	B
Viton	C
Nitrile	D
FEP Viton	E
FEP Silikon	F

Die Preise beziehen sich auf Filterelemente mit EPDM Dichtung.
Für andere Dichtungen wählen Sie bitte bei der Bestellung die passende Artikelnummer- Endung aus der Tabelle.

Prozessfilter
Elemente für Flüssigkeiten
Ultrafilter PP-TF

Netto Preisliste
01.01.2020

ULTRAFILTER THE FILTRATION MANUFACTURER
Kronsbein ultrafilter ®

Ab Werk, ausschließlich Verpackung.

Ultrafilter PP-TF Membran Filterelement - **Code 2**

Element Größe	Poren Größe							
	0,5 µm		**1 µm**		**2 µm**		**5 µm**	
	Art.-Nr.	**Price €**	Art.-Nr.	**Price €**	Art.-Nr.	**Price €**	Art.-Nr.	**Price €**
05/3	PP-TF-TAP552-	**51**	PP-TF-TA0152-	**51**	PP-TF-TA0352-	**51**	PP-TF-TA0552-	**51**
10/3	PP-TF-TAP512-	**77**	PP-TF-TA0112-	**77**	PP-TF-TA0312-	**77**	PP-TF-TA0512-	**77**
20/3	PP-TF-TAP522-	**135**	PP-TF-TA0122-	**135**	PP-TF-TA0322-	**135**	PP-TF-TA0522-	**135**
30/3	PP-TF-TAP532-	**210**	PP-TF-TA0132-	**210**	PP-TF-TA0332-	**210**	PP-TF-TA0532-	**210**
40/3	PP-TF-TAP542-	**290**	PP-TF-TA0142-	**290**	PP-TF-TA0342-	**290**	PP-TF-TA0542-	**290**

Ultrafilter PP-TF Membran Filterelement- **Code 2 fortgesetzt**

Element Größe	Poren Größe							
	10 µm		**20 µm**		**30 µm**		**40 µm**	
	Art.-Nr.	**Price €**	Art.-Nr.	**Price €**	Art.-Nr.	**Price €**	Art.-Nr.	**Price €**
05/3	PP-TF-TA1052-	**50**	PP-TF-TA2052-	**50**	PP-TF-TA3052-	**50**	PP-TF-TA4052-	**50**
10/3	PP-TF-TA1012-	**67**	PP-TF-TA2012-	**67**	PP-TF-TA3012-	**67**	PP-TF-TA4012-	**67**
20/3	PP-TF-TA1022-	**108**	PP-TF-TA2022-	**108**	PP-TF-TA3022-	**108**	PP-TF-TA4022-	**108**
30/3	PP-TF-TA1032-	**153**	PP-TF-TA2032-	**153**	PP-TF-TA3032-	**153**	PP-TF-TA4032-	**153**
40/3	PP-TF-TA1042-	**210**	PP-TF-TA2042-	**210**	PP-TF-TA3042-	**210**	PP-TF-TA4042-	**210**

Ultrafilter PP-TF Membran Filterelement - **Code 3**

Element Größe	Poren Größe							
	0,5 µm		**1 µm**		**2 µm**		**5 µm**	
	Art.-Nr.	**Preis €**	Art.-Nr.	**Preis €**	Art.-Nr.	**Preis €**	Art.-Nr.	**Preis €**
05/3	PP-TF-TAP553-	**51**	PP-TF-TA0153-	**51**	PP-TF-TA0353-	**51**	PP-TF-TA0553-	**51**
10/3	PP-TF-TAP513-	**77**	PP-TF-TA0113-	**77**	PP-TF-TA0313-	**77**	PP-TF-TA0513-	**77**
20/3	PP-TF-TAP523-	**135**	PP-TF-TA0123-	**135**	PP-TF-TA0323-	**135**	PP-TF-TA0523-	**135**
30/3	PP-TF-TAP533-	**210**	PP-TF-TA0133-	**210**	PP-TF-TA0333-	**210**	PP-TF-TA0533-	**210**
40/3	PP-TF-TAP543-	**290**	PP-TF-TA0143-	**290**	PP-TF-TA0343-	**290**	PP-TF-TA0543-	**290**

Ultrafilter PP-TF Membran Filterelement- **Code 3 fortgesetzt**

Element Größe	Poren Größe							
	10 µm		**20 µm**		**30 µm**		**40 µm**	
	Art.-Nr.	**Preis €**	Art.-Nr.	**Preis €**	Art.-Nr.	**Preis €**	Art.-Nr.	**Preis €**
05/3	PP-TF-TA1053-	**50**	PP-TF-TA2053-	**50**	PP-TF-TA3053-	**50**	PP-TF-TA4053-	**50**
10/3	PP-TF-TA1013-	**67**	PP-TF-TA2013-	**67**	PP-TF-TA3013-	**67**	PP-TF-TA4013-	**67**
20/3	PP-TF-TA1023-	**108**	PP-TF-TA2023-	**108**	PP-TF-TA3023-	**108**	PP-TF-TA4023-	**108**
30/3	PP-TF-TA1033-	**153**	PP-TF-TA2033-	**153**	PP-TF-TA3033-	**153**	PP-TF-TA4033-	**153**
40/3	PP-TF-TA1043-	**210**	PP-TF-TA2043-	**210**	PP-TF-TA3043-	**210**	PP-TF-TA4043-	**210**

Dichtung	Art.-Nr. - Endung
EPDM	A
Silikon	B
Viton	C
Nitrile	D
FEP Viton	E
FEP Silikon	F

Die Preise beziehen sich auf Filterelemente mit EPDM Dichtung.
Für andere Dichtungen wählen Sie bitte bei der Bestellung die passende Artikelnummer- Endung aus der Tabelle.

Prozessfilter
Elemente für Flüssigkeiten
Ultrafilter PP-TF

Netto Preisliste
01.01.2020

ULTRAFILTER
THE FILTRATION MANUFACTURER
Kronsbein ultrafilter ®

Ab Werk, ausschließlich Verpackung.

Ultrafilter PP-TF Membran Filterelement - **Code 7**

Element Größe	Poren Größe							
	0,5 µm		**1 µm**		**2 µm**		**5 µm**	
	Art.-Nr.	**Preis €**	Art.-Nr.	**Preis €**	Art.-Nr.	**Preis €**	Art.-Nr.	**Preis €**
05/3	PP-TF-TAP557-	**51**	PP-TF-TA0157-	**51**	PP-TF-TA0357-	**51**	PP-TF-TA0557-	**51**
10/3	PP-TF-TAP517-	**77**	PP-TF-TA0117-	**77**	PP-TF-TA0317-	**77**	PP-TF-TA0517-	**77**
20/3	PP-TF-TAP527-	**135**	PP-TF-TA0127-	**135**	PP-TF-TA0327-	**135**	PP-TF-TA0527-	**135**
30/3	PP-TF-TAP537-	**210**	PP-TF-TA0137-	**210**	PP-TF-TA0337-	**210**	PP-TF-TA0537-	**210**
40/3	PP-TF-TAP547-	**290**	PP-TF-TA0147-	**290**	PP-TF-TA0347-	**290**	PP-TF-TA0547-	**290**

Ultrafilter PP-TF Membran Filterelement - **Code 7 fortgesetzt**

Element Größe	Poren Größe							
	10 µm		**20 µm**		**30 µm**		**40 µm**	
	Art.-Nr.	**Preis €**	Art.-Nr.	**Preis €**	Art.-Nr.	**Preis €**	Art.-Nr.	**Preis €**
05/3	PP-TF-TA1057-	**50**	PP-TF-TA2057-	**50**	PP-TF-TA3057-	**50**	PP-TF-TA4057-	**50**
10/3	PP-TF-TA1017-	**67**	PP-TF-TA2017-	**67**	PP-TF-TA3017-	**67**	PP-TF-TA4017-	**67**
20/3	PP-TF-TA1027-	**108**	PP-TF-TA2027-	**108**	PP-TF-TA3027-	**108**	PP-TF-TA4027-	**108**
30/3	PP-TF-TA1037-	**153**	PP-TF-TA2037-	**153**	PP-TF-TA3037-	**153**	PP-TF-TA4037-	**153**
40/3	PP-TF-TA1047-	**210**	PP-TF-TA2047-	**210**	PP-TF-TA3047-	**210**	PP-TF-TA4047-	**210**

Ultrafilter PF-PES Membrane Filter element - **Code 8**

Element Größe	Poren Größe							
	0,5 µm		**1 µm**		**2 µm**		**5 µm**	
	Art.-Nr.	**Preis €**	Art.-Nr.	**Preis €**	Art.-Nr.	**Preis €**	Art.-Nr.	**Preis €**
05/3	PP-TF-TAP558-	**51**	PP-TF-TA0158-	**51**	PP-TF-TA0358-	**51**	PP-TF-TA0558-	**51**
10/3	PP-TF-TAP518-	**77**	PP-TF-TA0118-	**77**	PP-TF-TA0318-	**77**	PP-TF-TA0518-	**77**
20/3	PP-TF-TAP528-	**135**	PP-TF-TA0128-	**135**	PP-TF-TA0328-	**135**	PP-TF-TA0528-	**135**
30/3	PP-TF-TAP538-	**210**	PP-TF-TA0138-	**210**	PP-TF-TA0338-	**210**	PP-TF-TA0538-	**210**
40/3	PP-TF-TAP548-	**290**	PP-TF-TA0148-	**290**	PP-TF-TA0348-	**290**	PP-TF-TA0548-	**290**

Ultrafilter PP-TF Membran Filterelement - **Code 8 fortgesetzt**

Element Größe	Poren Größe							
	10 µm		**20 µm**		**30 µm**		**40 µm**	
	Art.-Nr.	**Preis €**	Art.-Nr.	**Preis €**	Art.-Nr.	**Preis €**	Art.-Nr.	**Preis €**
05/3	PP-TF-TA1058-	**50**	PP-TF-TA2058-	**50**	PP-TF-TA3058-	**50**	PP-TF-TA4058-	**50**
10/3	PP-TF-TA1018-	**67**	PP-TF-TA2018-	**67**	PP-TF-TA3018-	**67**	PP-TF-TA4018-	**67**
20/3	PP-TF-TA1028-	**108**	PP-TF-TA2028-	**108**	PP-TF-TA3028-	**108**	PP-TF-TA4028-	**108**
30/3	PP-TF-TA1038-	**153**	PP-TF-TA2038-	**153**	PP-TF-TA3038-	**153**	PP-TF-TA4038-	**153**
40/3	PP-TF-TA1048-	**210**	PP-TF-TA2048-	**210**	PP-TF-TA3048-	**210**	PP-TF-TA4048-	**210**

Dichtung	Art.-Nr. - Endung
EPDM	A
Silikon	B
Viton	C
Nitrile	D
FEP Viton	E
FEP Silikon	F

Die Preise beziehen sich auf Filterelemente mit EPDM Dichtung.
Für andere Dichtungen wählen Sie bitte bei der Bestellung die passende Artikelnummer- Endung aus der Tabelle.

Prozessfilter
Elemente für Flüssigkeiten
Ultrafilter PP-TF

Netto Preisliste
01.01.2020

ULTRAFILTER
THE FILTRATION MANUFACTURER
Kronsbein ultrafilter ®

Ab Werk, ausschließlich Verpackung.

Ultrafilter PP-TF Membran Filterelement - **DOE**

Element Größe	Poren Größe							
	0,5 µm		**1 µm**		**2 µm**		**5 µm**	
	Art.-Nr.	**Preis €**	Art.-Nr.	**Preis €**	Art.-Nr.	**Preis €**	Art.-Nr.	**Preis €**
05/3	PP-TF-TAP55M-	**51**	PP-TF-TA015M-	**51**	PP-TF-TA035M-	**51**	PP-TF-TA055M-	**51**
10/3	PP-TF-TAP51M-	**77**	PP-TF-TA011M-	**77**	PP-TF-TA031M-	**77**	PP-TF-TA051M-	**77**
20/3	PP-TF-TAP52M-	**135**	PP-TF-TA012M-	**135**	PP-TF-TA032M-	**135**	PP-TF-TA052M-	**135**
30/3	PP-TF-TAP53M-	**210**	PP-TF-TA013M-	**210**	PP-TF-TA033M-	**210**	PP-TF-TA053M-	**210**
40/3	PP-TF-TAP54M-	**290**	PP-TF-TA014M-	**290**	PP-TF-TA034M-	**290**	PP-TF-TA054M-	**290**

Ultrafilter PP-TF Membran Filterelement - **DOE fortgesetzt**

Element Größe	Poren Größe							
	10 µm		**20 µm**		**30 µm**		**40 µm**	
	Art.-Nr.	**Preis €**	Art.-Nr.	**Preis €**	Art.-Nr.	**Preis €**	Art.-Nr.	**Preis €**
05/3	PP-TF-TA105M-	**50**	PP-TF-TA205M-	**50**	PP-TF-TA305M-	**50**	PP-TF-TA405M-	**50**
10/3	PP-TF-TA101M-	**67**	PP-TF-TA201M-	**67**	PP-TF-TA301M-	**67**	PP-TF-TA401M-	**67**
20/3	PP-TF-TA102M-	**108**	PP-TF-TA202M-	**108**	PP-TF-TA302M-	**108**	PP-TF-TA402M-	**108**
30/3	PP-TF-TA103M-	**153**	PP-TF-TA203M-	**153**	PP-TF-TA303M-	**153**	PP-TF-TA403M-	**153**
40/3	PP-TF-TA104M-	**210**	PP-TF-TA204M-	**210**	PP-TF-TA304M-	**210**	PP-TF-TA404M-	**210**

Ultrafilter PP-TF Membran Filterelement - **UF**

Element Größe	Poren Größe							
	0,5 µm		**1 µm**		**2 µm**		**5 µm**	
	Art.-Nr.	**Preis €**	Art.-Nr.	**Preis €**	Art.-Nr.	**Preis €**	Art.-Nr.	**Preis €**
05/3	PP-TF-TAP55UF-	**51**	PP-TF-TA015UF-	**51**	PP-TF-TA035UF-	**51**	PP-TF-TA055UF-	**51**
10/3	PP-TF-TAP51UF-	**77**	PP-TF-TA011UF-	**77**	PP-TF-TA031UF-	**77**	PP-TF-TA051UF-	**77**
20/3	PP-TF-TAP52UF-	**135**	PP-TF-TA012UF-	**135**	PP-TF-TA032UF-	**135**	PP-TF-TA052UF-	**135**
30/3	PP-TF-TAP53UF-	**210**	PP-TF-TA013UF-	**210**	PP-TF-TA033UF-	**210**	PP-TF-TA053UF-	**210**
40/3	PP-TF-TAP54UF-	**290**	PP-TF-TA014UF-	**290**	PP-TF-TA034UF-	**290**	PP-TF-TA054UF-	**290**

Ultrafilter PP-TF Membran Filterelement - **UF fortgesetzt**

Element Größe	Poren Größe							
	10 µm		**20 µm**		**30 µm**		**40 µm**	
	Art.-Nr.	**Preis €**	Art.-Nr.	**Preis €**	Art.-Nr.	**Preis €**	Art.-Nr.	**Preis €**
05/3	PP-TF-TA105UF-	**50**	PP-TF-TA205UF-	**50**	PP-TF-TA305UF-	**50**	PP-TF-TA405UF-	**50**
10/3	PP-TF-TA101UF-	**67**	PP-TF-TA201UF-	**67**	PP-TF-TA301UF-	**67**	PP-TF-TA401UF-	**67**
20/3	PP-TF-TA102UF-	**108**	PP-TF-TA202UF-	**108**	PP-TF-TA302UF-	**108**	PP-TF-TA402UF-	**108**
30/3	PP-TF-TA103UF-	**153**	PP-TF-TA203UF-	**153**	PP-TF-TA303UF-	**153**	PP-TF-TA403UF-	**153**
40/3	PP-TF-TA104UF-	**210**	PP-TF-TA204UF-	**210**	PP-TF-TA304UF-	**210**	PP-TF-TA404UF-	**210**

Dichtung	Art.-Nr. - Endung
EPDM	A
Silikon	B
Viton	C
Nitrile	D
FEP Viton	E
FEP Silikon	F

Die Preise beziehen sich auf Filterelemente mit EPDM Dichtung.
Für andere Dichtungen wählen Sie bitte bei der Bestellung die passende Artikelnummer- Endung aus der Tabelle.

Sterilfilter für Gase
P-SRF

Prozessqualität

Netto Preisliste
01.01.2020

ULTRAFILTER
THE FILTRATION MANUFACTURER
Kronsbein ultrafilter ®

Ab Werk, ausschließlich Verpackung.

Typ P-SRF	Volumenstrom 1) V_{nom} m³/h	V_{max} m³/h	Anschluss G/DN	Gewicht ohne Element kg	Filterelement P-SRF Größe	Anz.	Art.-Nr.	**Preis €**	Filtergehäuse inkl. Element 1.4301 Art.-Nr.	**Preis €**	1.4404 Art.-Nr.	**Preis €**
0006	60	90	G 1/4	2	03/10	1	224216	**156**	424216	**764**	424316	**931**
0009	90	120	G 3/8	2	04/10	1	224220	**167**	424220	**889**	424320	**1.034**
0012	120	180	G 1/2	2	04/20	1	224224	**181**	424224	**1.048**	424324	**1.248**
0018	180	270	G 3/4	2	05/20	1	224232	**218**	424232	**1.191**	424332	**1.405**
0027	270	360	G 1	3	05/25	1	224240	**260**	424240	**1.458**	424340	**1.684**
0036	360	480	G 1 1/4	3	07/25	1	224248	**321**	424248	**1.593**	424348	**1.864**
0048	480	720	G 1 1/2	4	07/30	1	224256	**407**	424256	**1.971**	424356	**2.269**
0072	720	1080	G 2	5	10/30	1	224264	**483**	424264	**2.479**	424364	**2.877**
0108	1080	1440	G 2	5	15/30	1	224272	**579**	424272	**2.695**	424372	**3.104**
0144	1440	1920	G 2 1/2	9	20/30	1	224280	**715**	424280	**3.335**	424380	**3.840**
0192	1920	2880	G 3	11	30/30	1	224288	**851**	424288	**3.663**	424388	**4.240**
0288	2880	4320	G 3	16	30/50	1	224296	**961**	424296	**4.550**	424396	**5.228**
0432	4320	5760	DN 100	43	20/30	3	224280	**2.145**	474224	**10.424**	474324	**12.079**
0576	5760	7680	DN 100	44	30/30	3	224288	**2.553**	474232	**11.200**	474332	**12.927**
0768	7680	11520	DN 150	70	30/30	4	224288	**3.404**	474240	**14.598**	474340	**16.835**
1152	11520	15360	DN 150	80	30/30	6	224288	**5.106**	474248	**17.099**	474348	**19.489**
1536	15360	19200	DN 200	135	30/30	8	224288	**6.808**	474256	**22.922**	474356	**26.150**
1920	19200	23040	DN 200	135	30/30	10	224288	**8.510**	474264	**25.267**	474364	**28.383**

Typ P-SRF N	Volumenstrom 1) V_{nom} m³/h	V_{max} m³/h	Anschluss G/DN	Gewicht ohne Element kg	Filterelement P-SRF-CU Größe	Anz.	Art.-Nr.	**Preis €**	Filtergehäuse inkl. Element 1.4301 Art.-Nr.	**Preis €**	1.4404 Art.-Nr.	**Preis €**
0006	60	90	G 1/4	2	03/10	1	224516-CU	**160**	424016-CU	**768**	424116-CU	**935**
0009	90	120	G 3/8	2	04/10	1	224520-CU	**171**	424020-CU	**893**	424120-CU	**1.038**
0012	120	180	G 1/2	2	04/20	1	224524-CU	**185**	424024-CU	**1.052**	424124-CU	**1.252**
0018	180	270	G 3/4	2	05/20	1	224532-CU	**223**	424032-CU	**1.196**	424132-CU	**1.410**
0027	270	360	G 1	3	05/25	1	224540-CU	**266**	424040-CU	**1.464**	424140-CU	**1.690**
0036	360	480	G 1 1/4	3	07/25	1	224548-CU	**328**	424048-CU	**1.600**	424148-CU	**1.871**
0048	480	720	G 1 1/2	4	07/30	1	224556-CU	**416**	424056-CU	**1.980**	424156-CU	**2.278**
0072	720	1080	G 2	5	10/30	1	224564-CU	**493**	424064-CU	**2.489**	424164-CU	**2.887**
0108	1080	1440	G 2	5	15/30	1	224572-CU	**591**	424072-CU	**2.707**	424172-CU	**3.116**
0144	1440	1920	G 2 1/2	9	20/30	1	224580-CU	**730**	424080-CU	**3.350**	424180-CU	**3.855**
0192	1920	2880	G 3	11	30/30	1	224588-CU	**869**	424088-CU	**3.681**	424188-CU	**4.258**
0288	2880	4320	G 3	16	30/50	1	224596-CU	**981**	424096-CU	**4.570**	424196-CU	**5.248**
0432	4320	5760	DN 100	43	20/30	3	224580-CU	**2.184**	474024-CU	**10.469**	474124-CU	**12.124**
0576	5760	7680	DN 100	44	30/30	3	224588-CU	**2.598**	474032-CU	**11.254**	474132-CU	**12.981**
0768	7680	11520	DN 150	70	30/30	4	224588-CU	**3.461**	474040-CU	**14.670**	474140-CU	**16.907**
1152	11520	15360	DN 150	80	30/30	6	224588-CU	**5.193**	474048-CU	**17.207**	474148-CU	**19.597**
1536	15360	19200	DN 200	135	30/30	8	224588-CU	**6.923**	474056-CU	**23.066**	474156-CU	**26.294**
1920	19200	23040	DN 200	135	30/30	10	224588-CU	**8.654**	474064-CU	**25.447**	474164-CU	**28.563**

- Edelstahl-Gehäuse P-EG 0006-0288 Standard mit BSP Gewindeanschluss
- Auslegung, Herstellung und Konformitätsbewertung entsprechend DGRL 2014/68/EU für Medien der Fluidgruppe 2
- Max. Betriebsdruck: 16 bar ü (P-EG 0288: 12 bar ü)
- Min/max. Betriebstemperatur: -25/150 °C
- Oberflächen: Innen Ra < 0,8 µm, aussen: Elektropoliert
- Entlüftung/Kondensat: G 1/4

- Edelstahl-Gehäuse P-EG 0432 - 1920 mit DIN Flanschanschluss (EN 1092-1/01/PN16)
- Auslegung, Herstellung und Konformitätsbewertung entsprechend DGRL 2014/68/EU für Medien der Fluidgruppe 2
- Max. Betriebsdruck: 10 bar ü
- Min/max. Betriebstemperatur: -25/200 °C
- Oberflächen gebeizt und passiviert
- Entlüftung/Kondensat: G 1

Sterilfilter für Gase
P-SRF

Prozessqualität

Netto Preisliste
01.01.2020

ULTRAFILTER
THE FILTRATION MANUFACTURER
Kronsbein ultrafilter ®

Ab Werk, ausschließlich Verpackung.

Typ P-SRF N	Volumenstrom 1) V_{nom} m³/h	V_{max} m³/h	Anschluss G/DN	Gewicht ohne Element kg	Filterelement P-SRF-VU Größe	Anz.	Art.-Nr.	**Preis €**	Filtergehäuse inkl. Element 1.4301 Art.-Nr.	**Preis €**	1.4404 Art.-Nr.	**Preis €**
0006	60	90	G 1/4	2	03/10	1	224516-VU	**167**	424016-VU	**775**	424116-VU	**942**
0009	90	120	G 3/8	2	04/10	1	224520-VU	**178**	424020-VU	**900**	424120-VU	**1.045**
0012	120	180	G 1/2	2	04/20	1	224524-VU	**193**	424024-VU	**1.060**	424124-VU	**1.260**
0018	180	270	G 3/4	2	05/20	1	224532-VU	**232**	424032-VU	**1.205**	424132-VU	**1.419**
0027	270	360	G 1	3	05/25	1	224540-VU	**277**	424040-VU	**1.475**	424140-VU	**1.701**
0036	360	480	G 1 1/4	3	07/25	1	224548-VU	**342**	424048-VU	**1.614**	424148-VU	**1.885**
0048	480	720	G 1 1/2	4	07/30	1	224556-VU	**433**	424056-VU	**1.997**	424156-VU	**2.295**
0072	720	1080	G 2	5	10/30	1	224564-VU	**513**	424064-VU	**2.509**	424164-VU	**2.907**
0108	1080	1440	G 2	5	15/30	1	224572-VU	**615**	424072-VU	**2.731**	424172-VU	**3.140**
0144	1440	1920	G 2 1/2	9	20/30	1	224580-VU	**760**	424080-VU	**3.380**	424180-VU	**3.885**
0192	1920	2880	G 3	11	30/30	1	224588-VU	**904**	424088-VU	**3.716**	424188-VU	**4.293**
0288	2880	4320	G 3	16	30/50	1	224596-VU	**1.021**	424096-VU	**4.610**	424196-VU	**5.288**
0432	4320	5760	DN 100	43	20/30	3	224580-VU	**2.272**	474024-VU	**10.551**	474124-VU	**12.206**
0576	5760	7680	DN 100	44	30/30	3	224588-VU	**2.702**	474032-VU	**9.946**	474132-VU	**11.673**
0768	7680	11520	DN 150	70	30/30	4	224588-VU	**3.600**	474040-VU	**13.246**	474140-VU	**15.483**
1152	11520	15360	DN 150	80	30/30	6	224588-VU	**5.401**	474048-VU	**15.683**	474148-VU	**18.073**
1536	15360	19200	DN 200	135	30/30	8	224588-VU	**7.200**	474056-VU	**22.194**	474156-VU	**25.422**
1920	19200	23040	DN 200	135	30/30	10	224588-VU	**9.001**	474064-VU	**25.797**	474164-VU	**28.913**

Typ P-SRF N	Volumenstrom 1) V_{nom} m³/h	V_{max} m³/h	Anschluss G/DN	Gewicht ohne Element kg	Filterelement P-SRF-XU Größe	Anz.	Art.-Nr.	**Preis €**	Filtergehäuse inkl. Element 1.4301 Art.-Nr.	**Preis €**	1.4404 Art.-Nr.	**Preis €**
0006	60	90	G 1/4	2	03/10	1	224516-XU	**170**	424016-XU	**778**	424116-XU	**945**
0009	90	120	G 3/8	2	04/10	1	224520-XU	**182**	424020-XU	**904**	424120-XU	**1.049**
0012	120	180	G 1/2	2	04/20	1	224524-XU	**197**	424024-XU	**1.064**	424124-XU	**1.264**
0018	180	270	G 3/4	2	05/20	1	224532-XU	**237**	424032-XU	**1.210**	424132-XU	**1.424**
0027	270	360	G 1	3	05/25	1	224540-XU	**282**	424040-XU	**1.480**	424140-XU	**1.706**
0036	360	480	G 1 1/4	3	07/25	1	224548-XU	**348**	424048-XU	**1.620**	424148-XU	**1.891**
0048	480	720	G 1 1/2	4	07/30	1	224556-XU	**441**	424056-XU	**2.005**	424156-XU	**2.303**
0072	720	1080	G 2	5	10/30	1	224564-XU	**523**	424064-XU	**2.519**	424164-XU	**2.917**
0108	1080	1440	G 2	5	15/30	1	224572-XU	**627**	424072-XU	**2.743**	424172-XU	**3.152**
0144	1440	1920	G 2 1/2	9	20/30	1	224580-XU	**774**	424080-XU	**3.394**	424180-XU	**3.899**
0192	1920	2880	G 3	11	30/30	1	224588-XU	**922**	424088-XU	**3.734**	424188-XU	**4.311**
0288	2880	4320	G 3	16	30/50	1	224596-XU	**1.040**	424096-XU	**4.629**	424196-XU	**5.307**
0432	4320	5760	DN 100	43	20/30	3	224580-XU	**2.316**	474024-XU	**10.601**	474124-XU	**12.256**
0576	5760	7680	DN 100	44	30/30	3	224588-XU	**2.754**	474032-XU	**11.413**	474132-XU	**13.140**
0768	7680	11520	DN 150	70	30/30	4	224588-XU	**3.669**	474040-XU	**14.882**	474140-XU	**17.119**
1152	11520	15360	DN 150	80	30/30	6	224588-XU	**5.505**	474048-XU	**17.525**	474148-XU	**19.915**
1536	15360	19200	DN 200	135	30/30	8	224588-XU	**7.339**	474056-XU	**23.490**	474156-XU	**26.718**
1920	19200	23040	DN 200	135	30/30	10	224588-XU	**9.174**	474064-XU	**25.977**	474164-XU	**29.093**

P-SRF (-Endung)	Anwendung	Regenerationszyklen
-CU	Compressed Air	180
-VU	Venting	180
-XU	Extreme	270

1) bezogen auf 20 °C und 1 bar abs und basierend auf 7 bar ü Betriebsdruck

Standard Filterelement P-SRF mit Steckanschluss.
Endkappen aus Edelstahl.Filter können mit gesättigtem Dampf sterilisiert werden.

Umrechnungsfaktor:

Betriebsdruck	bar	1	2	3	4	5	6	7	8	9	10	11	12	13	14	15	16
Umrechnungsfaktor	K1	0,25	0,36	0,5	0,6	0,75	0,9	1	1,1	1,2	1,4	1,5	1,6	1,75	1,9	2	2,1

Dampffilter
P-GS

Prozessqualität

Netto Preisliste
01.01.2020

ULTRAFILTER
THE FILTRATION MANUFACTURER
Kronsbein ultrafilter ®

Ab Werk, ausschließlich Verpackung.

Typ P-GS	Vol.-strom bei 120 °C gesättigtem Dampf kg/h	Anschluss G/DN	Gewicht ohne Element kg	Filterelement P-GS				Filtergehäuse inkl. Element 1.4301		1.4404	
				Größe	Anz.	Art.-Nr.	**Preis €**	Art.-Nr.	**Preis €**	Art.-Nr.	**Preis €**
0006	8	G 1/4	2	03/10	1	220616-25	**189**	424516-25	**803**	424616-25	**970**
0009	11	G 3/8	2	04/10	1	220620-25	**196**	424520-25	**925**	424620-25	**1.072**
0012	15	G 1/2	2	04/20	1	220624-25	**208**	424524-25	**1.083**	424624-25	**1.281**
0018	23	G 3/4	2	05/20	1	220632-25	**241**	424532-25	**1.226**	424632-25	**1.438**
0027	34	G 1	3	05/25	1	220640-25	**292**	424540-25	**1.502**	424640-25	**1.729**
0036	45	G 1 1/4	3	07/25	1	220648-25	**373**	424548-25	**1.661**	424648-25	**1.934**
0048	60	G 1 1/2	4	07/30	1	220656-25	**440**	424556-25	**2.023**	424656-25	**2.322**
0072	90	G 2	5	10/30	1	220664-25	**524**	424564-25	**2.544**	424664-25	**2.941**
0108	135	G 2	5	15/30	1	220672-25	**647**	424572-25	**2.792**	424672-25	**3.203**
0144	180	G 2 1/2	9	20/30	1	220680-25	**784**	424580-25	**3.438**	424680-25	**3.945**
0192	240	G 3	11	30/30	1	220688-25	**950**	424588-25	**3.805**	424688-25	**4.383**
0288	360	G 3	16	30/50	1	220696-25	**1.168**	424596-25	**4.812**	424696-25	**5.490**
0432	540	DN 100	43	20/30	3	220680-25	**2.346**	474524-25	**10.738**	474624-25	**12.393**
0576	720	DN 100	44	30/30	3	220688-25	**2.840**	474532-25	**11.625**	474632-25	**13.350**
0768	960	DN 150	70	30/30	4	220688-25	**3.785**	474540-25	**15.161**	474640-25	**17.400**
1152	1440	DN 150	80	30/30	6	220688-25	**5.676**	474548-25	**17.945**	474648-25	**20.335**
1536	1920	DN 200	135	30/30	8	220688-25	**7.565**	474556-25	**24.048**	474656-25	**27.275**
1920	2400	DN 200	135	30/30	10	220688-25	**9.456**	474564-25	**26.675**	474664-25	**29.790**

- Edelstahl-Gehäuse P-EG 0006-0288 (Einzelfiltergehäuse) mit BSP Gewindeanschluss
- Auslegung, Herstellung und Konformitätsbewertung entsprechend DGRL 2014/68/EU für Medien der Fluidgruppe 2
- Max. Betriebsdruck: 16 bar ü (P-EG 0288: 12 bar ü)
- Min/max. Betriebstemperatur: -25/150 °C
- Oberflächen: Innen Ra < 0,8 µm, aussen: Elektropoliert
- Entlüftung/Kondensat: G 1/4

- Edelstahl-Gehäuse P-EG 0432 - 1920 (Mehrfachfiltergehäuse) mit DIN Flanschanschluss (EN 1092-1/01/PN16)
- Auslegung, Herstellung und Konformitätsbewertung entsprechend DGRL 2014/68/EU für Medien der Fluidgruppe 2
- Max. Betriebsdruck: 10 bar ü
- Min/max. Betriebstemperatur: -25/200 °C
- Oberflächen gebeizt und passiviert
- Entlüftung/Kondensat: G 1

Standard Filterelement P-GS mit Steckanschluss. Endkappen aus Edelstahl.

Umrechnungsfaktor:

Druck in bar ü.	1	2	4	6	10
Sattdampftemp. °C	100	121	140	160	180
Umrechnungsfaktor	0,5	1	2	3	5

Abscheidegrad µm	1	5	25
Anfangs-Δp in mbar	150	45	15

ultrafilter GmbH und ultra.air GmbH bieten ein umfassendes Portfolio an Dienstleistungen rund um Ihre Druckluftversorgung.
Sprechen Sie uns an. Gerne unterbreiten wir Ihnen ein Angebot.
Weitere Informationen zu unserem Angebot erhalten Sie auch unter www.ultra-filter.de oder www.ultraair.de.

Dampffilter
P-GS / P-GS VE

Prozessqualität

Netto Preisliste
01.01.2020

ULTRAFILTER
THE FILTRATION MANUFACTURER
Kronsbein ultrafilter ®

Ab Werk, ausschließlich Verpackung.

Filterelementgröße P-GS	Art.-Nr. Abscheidegrad 1µ	Art.-Nr. Abscheidegrad 5µ	Art.-Nr. Abscheidegrad 25µ	**Preis €**
03/10	220616-01	220616-05	220616-25	**189**
04/10	220620-01	220620-05	220620-25	**196**
04/20	220624-01	220624-05	220624-25	**208**
05/20	220632-01	220632-05	220632-25	**241**
05/25	220640-01	220640-05	220640-25	**292**
07/25	220648-01	220648-05	220648-25	**373**
07/30	220656-01	220656-05	220656-25	**440**
10/30	220664-01	220664-05	220664-25	**524**
15/30	220672-01	220672-05	220672-25	**647**
20/30	220680-01	220680-05	220680-25	**784**
30/30	220688-01	220688-05	220688-25	**950**
30/50	220696-01	220696-05	220696-25	**1.168**

Dampffilterelmente mit verklebten Edelstahl-Endkappen
Andere Abscheideraten auf Anfrage

Abscheidegrad µm	1	5	25
Anfangs-Δp in mbar	150	45	15

Filterelementgröße P-GS VE	Art.-Nr. Abscheidegrad 1µ	Art.-Nr. Abscheidegrad 5µ	Art.-Nr. Abscheidegrad 25µ	**Preis €**
03/10	220616-01-VE	220616-05-VE	220616-25-VE	**236**
04/10	220620-01-VE	220620-05-VE	220620-25-VE	**245**
04/20	220624-01-VE	220624-05-VE	220624-25-VE	**313**
05/20	220632-01-VE	220632-05-VE	220632-25-VE	**352**
05/25	220640-01-VE	220640-05-VE	220640-25-VE	**388**
07/25	220648-01-VE	220648-05-VE	220648-25-VE	**478**
07/30	220656-01-VE	220656-05-VE	220656-25-VE	**507**
10/30	220664-01-VE	220664-05-VE	220664-25-VE	**665**
15/30	220672-01-VE	220672-05-VE	220672-25-VE	**839**
20/30	220680-01-VE	220680-05-VE	220680-25-VE	**892**
30/30	220688-01-VE	220688-05-VE	220688-25-VE	**1.057**
30/50	220696-01-VE	220696-05-VE	220696-25-VE	**1.260**

Dampffilterelmente mit verschweissten Edelstahl-Endkappen
Andere Abscheideraten auf Anfrage

Abscheidegrad µm	1	5	25
Anfangs-Δp in mbar	150	45	15

ultrafilter GmbH und ultra.air GmbH bieten ein umfassendes Portfolio an Dienstleistungen rund um Ihre Druckluftversorgung.
Sprechen Sie uns an. Gerne unterbreiten wir Ihnen ein Angebot.
Weitere Informationen zu unserem Angebot erhalten Sie auch unter www.ultra-filter.de oder www.ultraair.de.

Dampffilter
P-SWM
Prozessqualität

Netto Preisliste
01.01.2020

ULTRAFILTER
THE FILTRATION MANUFACTURER
Kronsbein ultrafilter ®

Ab Werk, ausschließlich Verpackung.

Filterelement größe P-SWM	Art-Nr Abscheiderad 1µ	**Preis €**	Art-Nr Abscheiderad 5µ	**Preis €**	Art-Nr Abscheiderad 25µ	**Preis €**
03/10	220800-01	**400**	220800-05	**371**	220800-25	**341**
04/10	220801-01	**436**	220801-05	**400**	220801-25	**371**
04/20	220802-01	**436**	220802-05	**400**	220802-25	**371**
05/20	220803-01	**466**	220803-05	**431**	220803-25	**400**
05/25	220804-01	**481**	220804-05	**436**	220804-25	**404**
07/25	220805-01	**536**	220805-05	**481**	220805-25	**470**
05/30	220806-01	**495**	220806-05	**460**	220806-25	**430**
07/30	220807-01	**650**	220807-05	**581**	220807-25	**536**
10/30	220808-01	**800**	220808-05	**735**	220808-25	**676**
15/30	220809-01	**1.106**	220809-05	**1.016**	220809-25	**931**
20/30	220810-01	**1.411**	220810-05	**1.295**	220810-25	**1.195**
30/30	220811-01	**2.015**	220811-05	**1.856**	220811-25	**1.715**
10/50	220812-01	**1.645**	220812-05	**1.575**	220812-25	**1.295**
30/50	220813-01	**3.299**	220813-05	**3.149**	220813-25	**3.065**

Regenerierbares, plissiertes Edelstahlfilterelement mit angeschweißten Endkappen komplett ohne Bindemittel
Anwendungen: Verarbeitete Lebensmittel und Getränke Industrie, Molkerei, Chemie, Pharmazie, Fermentationsprozesse
Materialien: SS316L; 1.4404
Max. Differenzdruck: 10bar
Temperaturbereich: -20°C - 210°C >180°C Spezielle O-Ringe erforderlich

Gute Materialbeständigkeit gegen Dampf und aggressive Gase
Regeneration durch Ultraschallbad und Rückspülung
Für die Filtration von Luft, Gas, Dampf und Flüssigkeiten
Hohe Schmutzaufnahmekapazität bei geringem Differenzdruck und hohem Durchfluss durch plissiertes Edelstahlmedium
Porengröße reicht von 1 µm bis 25 µm.

Die Preise beziehen sich auf Dampfilterelemente mit EPDM Dichtung.
Andere Dichtungen sind verfügbar.

ultrafilter GmbH und ultra.air GmbH bieten ein umfassendes Portfolio an Dienstleistungen rund um Ihre Druckluftversorgung.
Sprechen Sie uns an. Gerne unterbreiten wir Ihnen ein Angebot.
Weitere Informationen zu unserem Angebot erhalten Sie auch unter www.ultra-filter.de oder www.ultraair.de.

Be- und Entlüftungsfilter
P-BE

Prozessqualität

Netto Preisliste
01.01.2020

ULTRAFILTER
THE FILTRATION MANUFACTURER
Kronsbein ultrafilter ®

Ab Werk, ausschließlich Verpackung.

Typ P-BE	Volumenstrom 1) Δp= 20mbar m³/h	Δp= 40mbar m³/h	Anschluss DN	Gewicht ohne Element kg	Filterelement P-BE Größe	Anz.	Art.-Nr.	Preis €	Filtergehäuse inkl. Element 1.4301 Art.-Nr.	Preis €	1.4404 Art.-Nr.	Preis €
0006	5	9	DN 32	2	03/10	1	224816	**124**	424816	**496**	424916	**532**
0027	12	24	DN 40	2	05/25	1	224840	**227**	424840	**714**	424940	**785**
0032	17	35	DN 50	2	05/30	1	224852	**288**	424844	**1.037**	424944	**1.118**
0072	35	70	DN 50	3	10/30	1	224864	**403**	424864	**1.460**	424964	**1.581**
0144	70	140	DN 80	9	20/30	1	224880	**621**	424880	**1.945**	424980	**2.154**
0192	105	210	DN 80	12	30/30	1	224888	**796**	424888	**2.383**	424988	**2.533**
0432	210	420	DN 100	43	20/30	3	224880	**1.787**	474824	**5.694**	474924	**auf Anfrage**
0576	315	630	DN 100	44	30/30	3	224888	**2.288**	474832	**6.828**	474932	**auf Anfrage**
0768	420	840	DN 150	70	30/30	4	224888	**3.050**	474840	**8.198**	474940	**auf Anfrage**
1152	630	1260	DN 150	80	30/30	6	224888	**4.571**	474848	**10.904**	474948	**auf Anfrage**
1536	840	1680	DN 200	135	30/30	8	224888	**5.887**	474856	**13.750**	474956	**auf Anfrage**
1920	1050	2010	DN 200	135	30/30	10	224888	**7.617**	474864	**16.924**	474964	**auf Anfrage**

1) bezogen auf 20 °C und 1 bar ü

- P-BE 0006 - 0192 mit Milchrohranschluss (Kegelstutzen und Überwurfmutter) nach DIN 11851
- P-BE 0432 - 1920 mit Flanschanschluss nach DIN 2633
- P-BE Filter können mit gesättigtem Dampf sterilisiert werden
- inkl. zusätzlicher Edelstahlabdeckung
- Schnelle und einfache Installation auf jeder Art von Tank

Reine Gasfilter
ultra-pure R-EG

Typ R-EG	Volumenstrom 1) Δp= 50mbar m³/h	Größe in mm Länge	ø	Filterelement Typ Rein 0,8	Art.-Nr.	Preis €	Filtergehäuse Rein 0,8 Art.-Nr.	Preis €
R-EG 0005-I	3	160	53	R-TF 03/10	229016	**163**	419016	**650**
R-EG 0005-I	1	160	53	R-HF 03/10 – 0,1	229416-81	**315**	429416-81	**836**
R-EG 0005-I	2	160	53	R-HF 03/10 – 0,2	229416-82	**315**	429416-82	**836**

1) bezogen auf 20 °C und 1 bar abs und basierend auf 7 bar ü Betriebsdruck

- Zweiteiliges Edelstahl-Filtergehäuse (1.4404) mit Clampanschluss zur Filtration von Inertgasen.
- Max. Betriebstemperatur 120 °C bei 20 bar.
- Oberfläche: Elektropoliert, Ra < 0,8 µm.
- Auslegung, Herstellung und Konformitätsbewertung entsprechend DGRL 2014/68/EU für Medien der Fluidgruppe 2.
- Anschlusss: VCR 1/4´´ innen/innen

ultrafilter GmbH und ultra.air GmbH bieten ein umfassendes Portfolio an Dienstleistungen rund um Ihre Druckluftversorgung.
Sprechen Sie uns an. Gerne unterbreiten wir Ihnen ein Angebot.
Weitere Informationen zu unserem Angebot erhalten Sie auch unter www.ultra-filter.de oder www.ultraair.de.

Einwegfilter
UFTD

Netto Preisliste
01.01.2020

ULTRAFILTER
THE FILTRATION MANUFACTURER
Kronsbein ultrafilter ®

Ab Werk, ausschließlich Verpackung.

Typ	Art.-Nr.	**Preis €**
S-PP	499508-	**112**
L-PP	499308-	**135**
S-PP 100	499333-	**113**
L-PP 100	499232-	**163**
S-PF-PP	499024-	**200**
L-PF-PP	499228-	**251**
S-PF-PT	499066-	**237**
L-PF-PT	499266-	**303**
S-PF-PES	499040-	**192**
L-PF-PES	499136-	**231**

Filter Medien:
PP: Polypropylen-Tiefenfilter mit nominaler Abscheiderate für sterile Gase und Flüssigkeiten.
PP100: Polypropylen-Tiefenfilter mit hoher Schmutzaufnahmefähigkeit. Vor- und Feinfilter für Gase und Flüssigkeiten.
PF-PP: Polypropylen-Membranfilter zur Sterilfiltration von Gasen und Flüssigkeiten. Integritätstestbar mittels Bubble Point.
PF-PES: Polyethersulfon-Membranfilter zur Sterilfiltration von wässriger Lösungen. Integritätstestbar mittels Bubble Point.
PF-PT: Teflon-Membranfilter für Sterilfiltration von Gasen und Flüssigkeiten. Integritätstestbar mittels Bubble Point.

- Polypropylen Gehäuse mit einem gefalteten Filtermedium.
- Max. Betriebstemperatur 72 °C bei 2,46 bar (35 psig),
- Max. Betriebsdruck 5,27 bar (75 psig) bei 40 °C für Flüssigkeiten und 3,52 bar (50 psig) bei 40 °C für Luft. Die Filter können im Autoklaven sterilisiert werden.

Filtergehäuse P-KG (Industriequalität)

Typ P-KG	Volumenstrom Δp= 10 mbar l/h	Anschluss G/DN	Gewicht ohne Element	hight	Breite	Filtergehäuse ohne Element Filterelement Größe	Anz.	1.4404 Art.-Nr.	**Preis €**
0072	20	G 3/4	1,6	315	135	10/3	1	046012	**462**
0144	40	G 1	2,6	570	135	20/3	1	046014	**660**

1) bezogen auf 20 °C und 1 bar abs und basierend auf 7 bar ü Betriebsdruck

- Zweiteiliges Polypropylen-Gehäuse. Schraubverbindung zwischen Gehäuseober- und -unterteil, Abschluss aus Messing.
- Max. Betriebsdruck 7 bar ü bei 65 °C.
- Gehäuse nur für DOE Filterelemente.
- Auslegung, Herstellung und Konformitätsbewertung entsprechend DGRL 2014/68/EU für Medien der Fluidgruppe 2.
- Volumenströme sind bezogen auf ein 5µm Filterelement und Wasser bei 20 °C.

Poren-Größe µ PP-TF	1	3	5	10	15	25	50
Anfangs-Δp in mbar	13	11	10	6	5	4	3

ultrafilter GmbH und ultra.air GmbH bieten ein umfassendes Portfolio an Dienstleistungen rund um Ihre Druckluftversorgung.
Sprechen Sie uns an. Gerne unterbreiten wir Ihnen ein Angebot.
Weitere Informationen zu unserem Angebot erhalten Sie auch unter www.ultra-filter.de oder www.ultraair.de.

Filtergehäuse
P-EG ASA

Netto Preisliste
01.01.2020

ULTRAFILTER
THE FILTRATION MANUFACTURER
Kronsbein ultrafilter ®

Ab Werk, ausschließlich Verpackung.

Typ P-EG	Volumenstrom [1] V_{nom} m³/h	Volumenstrom [1] V_{max} m³/h	Anschluss	Filterelement Größe	Filterelement Anz.	Abmessungen A mm	Abmessungen B mm	Abmessungen C mm	Gewicht kg	1.4301 Art.-Nr.	1.4301 **Preis €**	1.4404 Art.-Nr.	1.4404 **Preis €**
0006	60	90	Ø17,2 x 1,6	03/10	1	220	108	55	2	074151	**670**	074351	**785**
0009	90	120	Ø17,2 x 1,6	04/10	1	248	108	55	2	074152	**722**	074352	**832**
0012	120	180	Ø21,3 x 1,6	04/20	1	248	108	55	2	074153	**867**	074353	**1.024**
0018	180	270	Ø26,9 x 1,6	05/20	1	272	125	55	2	074154	**972**	074354	**1.141**
0027	270	360	Ø33,7 x 2	05/25	1	298	135	74	3	074155	**1.293**	074355	**1.436**
0036	360	480	Ø42,4 x 2	07/25	1	350	140	74	3	074156	**1.271**	074356	**1.486**
0048	480	720	Ø48,3 x 2	07/30	1	388	170	93	5	074157	**1.564**	074357	**1.790**
0072	720	1080	Ø60,3 x 2	10/30	1	463	170	93	5	074158	**1.996**	074358	**2.300**
0108	1080	1440	Ø60,3 x 2	15/30	1	590	170	93	6	074159	**2.116**	074359	**2.429**
0144	1440	1920	Ø76,1 x 2	20/30	1	740	216	107	8	074160	**2.620**	074360	**3.004**
0192	1920	2880	Ø88,9 x 2	30/30	1	1002	216	111	10	074161	**2.812**	074361	**3.259**
0288	2880	4320	Ø88,9 x 2	30/50	1	1027	240	113	12	074162	**3.589**	074362	**4.102**

[1] Volumenstrom (V_{nom}) bezogen auf 20 °C und 1 bar abs und basierend auf 7 bar ü Betriebsdruck

- Edelstahl-Gehäuse P-EG Standard mit Anschweiß-Anschluss (DIN EN ISO 1127)
- Auslegung, Herstellung und Konformitätsbewertung entsprechend DGRL 2014/68/EU für Medien der Fluidgruppe 2
- Max. Betriebsdruck: 16 bar ü (P-EG 0288: 12 bar ü)
- Min/max. Betriebstemperatur: -25/150 °C
- Oberflächen: Innen Ra < 0,8 µm, aussen: Elektropoliert
- Entlüftung/Kondensat: G 1/4

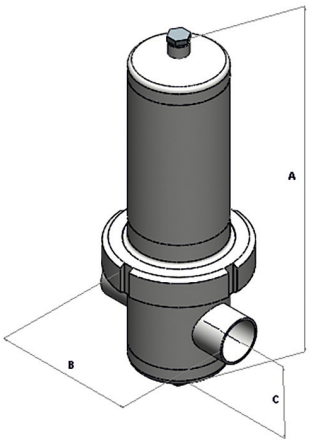

Anleitung zur Bestimmung der P-EG Größe:

Eintritts-Volumenstrom V_{eff}: 300 m³/h
Betriebsdruck: 8 bar ü

Umrechnungsfaktor K1: 1,1

$V_{corr} = V_{eff} / K1$ = (300 m³/h) / 1,1
V_{corr} = 273 m³/h

Ausgewählte P-EG Größe: P-EG 0027

Betriebsdruck in bar ü	**1**	**2**	**3**	**4**	**5**	**6**	**7**	**8**	**9**	**10**	**11**	**12**	**13**	**14**	**15**	**16**
Umrechnungsfaktor K1	0,25	0,36	0,5	0,6	0,75	0,9	1,0	1,1	1,2	1,4	1,5	1,6	1,75	1,9	2	2,1

ultrafilter GmbH und ultra.air GmbH bieten ein umfassendes Portfolio an Dienstleistungen rund um Ihre Druckluftversorgung.
Sprechen Sie uns an. Gerne unterbreiten wir Ihnen ein Angebot.
Weitere Informationen zu unserem Angebot erhalten Sie auch unter www.ultra-filter.de oder www.ultraair.de.

Filtergehäuse
P-EG ASA DIN

Netto Preisliste
01.01.2020

ULTRAFILTER
THE FILTRATION MANUFACTURER
Kronsbein ultrafilter ®

Ab Werk, ausschließlich Verpackung.

Typ P-EG	Volumenstrom [1] V_{nom} m³/h	Volumenstrom [1] V_{max} m³/h	Anschluss	Filterelement Größe	Filterelement Anz.	Abmessungen A mm	Abmessungen B mm	Abmessungen C mm	Gewicht kg	1.4301 Art.-Nr.	1.4301 **Preis €**	1.4404 Art.-Nr.	1.4404 **Preis €**
0006	60	90	Ø13x1,5	03/10	1	220	108	55	2	074651	**670**	074751	auf Anfrage
0009	90	120	Ø13x1,5	04/10	1	248	108	55	2,1	074652	**739**	074752	auf Anfrage
0012	120	180	Ø19x1,5	04/20	1	248	108	55	2,1	074653	**889**	074753	auf Anfrage
0018	180	270	Ø23x1,5	05/20	1	272	125	55	2,2	074654	**997**	074754	auf Anfrage
0027	270	360	Ø29x1,5	05/25	1	298	135	74	3,1	074655	**1.303**	074755	auf Anfrage
0036	360	480	Ø35x1,5	07/25	1	350	140	74	3,4	074656	**1.322**	074756	auf Anfrage
0048	480	720	Ø41x1,5	07/30	1	388	170	93	4,6	074657	**1.602**	074757	auf Anfrage
0072	720	1080	Ø53x1,5	10/30	1	463	170	93	4,9	074658	**2.043**	074758	auf Anfrage
0108	1080	1440	Ø53x1,5	15/30	1	590	170	93	5,6	074659	**2.167**	074759	auf Anfrage
0144	1440	1920	Ø70x2,0	20/30	1	740	216	107	7,9	074660	**2.681**	074760	auf Anfrage
0192	1920	2880	Ø85x2,0	30/30	1	1002	216	111	9,6	074661	**2.880**	074761	auf Anfrage
0288	2880	4320	Ø85x2,0	30/50	1	1027	240	113	12,3	074662	**3.677**	074762	auf Anfrage

[1] Volumenstrom (V_{nom}) bezogen auf 20 °C und 1 bar abs und basierend auf 7 bar ü Betriebsdruck

- Edelstahl-Gehäuse P-EG Standard mit Anschweiß-Anschluss (DIN 11850 Serie 2)
- Auslegung, Herstellung und Konformitätsbewertung entsprechend DGRL 2014/68/EU für Medien der Fluidgruppe 2
- Max. Betriebsdruck: 16 bar ü (P-EG 0288: 12 bar ü)
- Min/max. Betriebstemperatur: -25/150 °C
- Oberflächen: Innen Ra < 0,8 µm, aussen: Elektropoliert
- Entlüftung/Kondensat: G 1/4

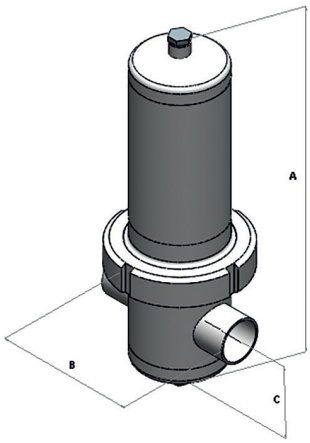

Anleitung zur Bestimmung der P-EG Größe:

Eintritts-Volumenstrom V_{eff}: 300 m³/h
Betriebsdruck: 8 bar ü

Umrechnungsfaktor K1: 1,1

$V_{corr} = V_{eff} / K1$ = (300 m³/h) / 1,1
V_{corr} = 273 m³/h

Ausgewählte P-EG Größe: P-EG 0027

Betriebsdruck in bar ü	**1**	**2**	**3**	**4**	**5**	**6**	**7**	**8**	**9**	**10**	**11**	**12**	**13**	**14**	**15**	**16**
Umrechnungsfaktor K1	0,25	0,36	0,5	0,6	0,75	0,9	1,0	1,1	1,2	1,4	1,5	1,6	1,75	1,9	2	2,1

ultrafilter GmbH und ultra.air GmbH bieten ein umfassendes Portfolio an Dienstleistungen rund um Ihre Druckluftversorgung.
Sprechen Sie uns an. Gerne unterbreiten wir Ihnen ein Angebot.
Weitere Informationen zu unserem Angebot erhalten Sie auch unter www.ultra-filter.de oder www.ultraair.de.

Filtergehäuse
P-EG BSP

Netto Preisliste
01.01.2020

ULTRAFILTER
THE FILTRATION MANUFACTURER
Kronsbein ultrafilter ®

Ab Werk, ausschließlich Verpackung.

Typ P-EG	Volumenstrom [1] V_{nom} m³/h	Volumenstrom [1] V_{max} m³/h	Anschluss	Filterelement Größe	Filterelement Anz.	Abmessungen A mm	Abmessungen B mm	Abmessungen C mm	Gewicht kg	1.4301 Art.-Nr.	1.4301 **Preis €**	1.4404 Art.-Nr.	1.4404 **Preis €**
0006	60	90	G 1/4	03/10	1	220	108	55	2	074051	**670**	074251	**785**
0009	90	120	G 3/8	04/10	1	248	105	55	2,1	074052	**722**	074252	**867**
0012	120	180	G 1/2	04/20	1	248	108	55	2,2	074053	**867**	074253	**1.067**
0018	180	270	G 3/4	05/20	1	272	125	55	2,4	074054	**973**	074254	**1.187**
0027	270	360	G 1	05/25	1	298	125	74	3,2	074055	**1.198**	074255	**1.424**
0036	360	480	G 1 1/4	07/25	1	350	140	74	3,7	074056	**1.272**	074256	**1.543**
0048	480	720	G 1 1/2	07/30	1	388	170	93	5,1	074057	**1.564**	074257	**1.862**
0072	720	1080	G 2	10/30	1	463	170	93	5,2	074058	**1.996**	074258	**2.394**
0108	1080	1440	G 2	15/30	1	590	170	93	5,8	074059	**2.116**	074259	**2.525**
0144	1440	1920	G 2 1/2	20/30	1	740	216	107	8,1	074060	**2.620**	074260	**3.125**
0192	1920	2880	G 3	30/30	1	1002	216	111	9,6	074061	**2.812**	074261	**3.389**
0288	2880	4320	G3	30/50	1	1027	240	113	13	074062	**3.589**	074262	**4.267**

[1] Volumenstrom (V_{nom}) bezogen auf 20 °C und 1 bar abs und basierend auf 7 bar ü Betriebsdruck

- Edelstahl-Gehäuse P-EG Standard mit BSP Gewindeanschluss
- Auslegung, Herstellung und Konformitätsbewertung entsprechend DGRL 2014/68/EU für Medien der Fluidgruppe 2
- Max. Betriebsdruck: 16 bar ü (P-EG 0288: 12 bar ü)
- Min/max. Betriebstemperatur: -25/150 °C
- Oberflächen: Innen Ra < 0,8 µm, aussen: Elektropoliert
- Entlüftung/Kondensat: G 1/4

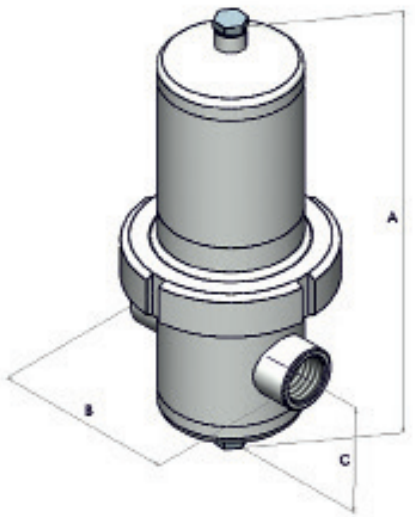

Anleitung zur Bestimmung der P-EG Größe:

Eintritts-Volumenstrom V_{eff}: 300 m³/h
Betriebsdruck: 8 bar ü

Umrechnungsfaktor K1: 1,1

$V_{corr} = V_{eff} / K1$ = (300 m³/h) / 1,1
V_{corr} = 273 m³/h

Ausgewählte P-EG Größe: P-EG 0027

Betriebsdruck in bar ü	**1**	**2**	**3**	**4**	**5**	**6**	**7**	**8**	**9**	**10**	**11**	**12**	**13**	**14**	**15**	**16**
Umrechnungsfaktor K1	0,25	0,36	0,5	0,6	0,75	0,9	1,0	1,1	1,2	1,4	1,5	1,6	1,75	1,9	2	2,1

ultrafilter GmbH und ultra.air GmbH bieten ein umfassendes Portfolio an Dienstleistungen rund um Ihre Druckluftversorgung.
Sprechen Sie uns an. Gerne unterbreiten wir Ihnen ein Angebot.
Weitere Informationen zu unserem Angebot erhalten Sie auch unter www.ultra-filter.de oder www.ultraair.de.

Filtergehäuse
P-EG - NPT

Netto Preisliste
01.01.2020

ULTRAFILTER
THE FILTRATION MANUFACTURER
Kronsbein ultrafilter ®

Ab Werk, ausschließlich Verpackung.

Typ P-EG	Volumenstrom 1) V_{nom} m³/h	V_{max} m³/h	Anschluss	Filterelement Größe	Anz.	Abmessungen A mm	B mm	C mm	Gewicht kg	1.4301 Art.-Nr.	**Preis €**	1.4404 Art.-Nr.	**Preis €**
0006	60	90	NPT 1/4	03/10	1	220	108	55	2	075051	**670**	075251	**785**
0009	90	120	NPT 3/8	04/10	1	248	105	55	2,1	075052	**722**	075252	**867**
0012	120	180	NPT 1/2	04/20	1	248	108	55	2,2	075053	**867**	075253	**1.067**
0018	180	270	NPT 3/4	05/20	1	272	125	55	2,4	075054	**973**	075254	**1.187**
0027	270	360	NPT 1	05/25	1	298	125	74	3,2	075055	**1.198**	075255	**1.424**
0036	360	480	NPT 1 1/4	07/25	1	350	140	74	3,7	075056	**1.272**	075256	**1.543**
0048	480	720	NPT 1 1/2	07/30	1	388	170	93	5,1	075057	**1.564**	075257	**1.862**
0072	720	1080	NPT 2	10/30	1	463	170	93	5,2	075058	**1.996**	075258	**2.394**
0108	1080	1440	NPT 2	15/30	1	590	170	93	5,8	075059	**2.116**	075259	**2.525**
0144	1440	1920	NPT 2 1/2	20/30	1	740	216	107	8,1	075060	**2.620**	075260	**3.125**
0192	1920	2880	NPT 3	30/30	1	1002	216	111	9,6	075061	**2.812**	075261	**3.389**
0288	2880	4320	NPT 3	30/50	1	1027	240	113	13	075062	**3.589**	075262	**4.267**

- Edelstahl-Gehäuse P-EG Standard mit NPT Gewindeanschluss
- Auslegung, Herstellung und Konformitätsbewertung entsprechend DGRL 2014/68/EU für Medien der Fluidgruppe 2
- Max. Betriebsdruck: 16 bar ü (P-EG 0288: 12 bar ü)
- Min/max. Betriebstemperatur: -25/150 °C
- Oberflächen: Innen Ra < 0,8 µm, aussen: Elektropoliert
- Entlüftung/Kondensat: G 1/4

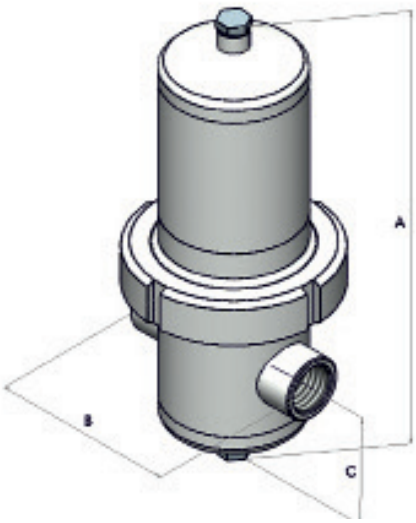

Anleitung zur Bestimmung der P-EG Größe:

Eintritts-Volumenstrom V_{eff}: 300 m³/h
Betriebsdruck: 8 bar ü

Umrechnungsfaktor K1: 1,1

$V_{corr} = V_{eff} / K1$ = (300 m³/h) / 1,1
V_{corr} = 273 m³/h

Ausgewählte P-EG Größe: P-EG 0027

Betriebsdruck in bar ü	1	2	3	4	5	6	7	8	9	10	11	12	13	14	15	16
Umrechnungsfaktor K1	0,25	0,36	0,5	0,6	0,75	0,9	1,0	1,1	1,2	1,4	1,5	1,6	1,75	1,9	2	2,1

ultrafilter GmbH und ultra.air GmbH bieten ein umfassendes Portfolio an Dienstleistungen rund um Ihre Druckluftversorgung.
Sprechen Sie uns an. Gerne unterbreiten wir Ihnen ein Angebot.
Weitere Informationen zu unserem Angebot erhalten Sie auch unter www.ultra-filter.de oder www.ultraair.de.

Filtergehäuse
P-EG - DIN Flansch

Netto Preisliste
01.01.2020

ULTRAFILTER
THE FILTRATION MANUFACTURER
Kronsbein ultrafilter ®

Ab Werk, ausschließlich Verpackung.

Typ P-EG	Volumenstrom [1] V_{nom} m³/h	V_{max} m³/h	Anschluss	Filterelement Größe	Anz.	Abmessungen A mm	B mm	C mm	Gewicht kg	1.4301 Art.-Nr.	Preis €	1.4404 Art.-Nr.	Preis €
0006	60	90	DN 10	03/10	1	220	108	55	2	074851	**840**	074951	**944**
0009	90	120	DN 10	04/10	1	248	105	55	2,1	074852	**879**	074952	**1.056**
0012	120	180	DN 15	04/20	1	248	108	55	2,2	074853	**939**	074953	**1.151**
0018	180	270	DN 20	05/20	1	272	125	55	2,4	074854	**1.085**	074954	**1.319**
0027	270	360	DN 25	05/25	1	298	125	74	3,2	074855	**1.216**	074955	**1.467**
0036	360	480	DN 32	07/25	1	350	140	74	3,7	074856	**1.343**	074956	**1.630**
0048	480	720	DN 40	07/30	1	388	170	93	5,1	074857	**1.726**	074957	**2.099**
0072	720	1080	DN 50	10/30	1	463	170	93	5,2	075058	**2.255**	074958	**2.707**
0108	1080	1440	DN 50	15/30	1	590	170	93	5,8	074859	**2.374**	074959	**2.838**
0144	1440	1920	DN 65	20/30	1	740	216	107	8,1	074860	**2.780**	074960	**3.365**
0192	1920	2880	DN 80	30/30	1	1002	216	111	9,6	074861	**2.998**	074961	**3.625**
0288	2880	4320	DN 80	30/50	1	1027	240	113	13	074862	**3.893**	074962	**4.577**

[1] Volumenstrom (V_{nom}) bezogen auf 20 °C und 1 bar abs und basierend auf 7 bar ü Betriebsdruck

- Edelstahl-Gehäuse P-EG 0006 - 0288 (Einzelfiltergehäuse) mit DIN Flanschanschluss (EN 1092-1/11/PN16)
- Auslegung, Herstellung und Konformitätsbewertung entsprechend DGRL 2014/68/EU für Medien der Fluidgruppe 2
- Max. Betriebsdruck: 16 bar ü (P-EG 0288: 12 bar ü)
- Min/max. Betriebstemperatur: -25/150 °C
- Oberflächen: Innen Ra < 0,8 µm, aussen: Elektropoliert
- Entlüftung/Kondensat: G 1/4

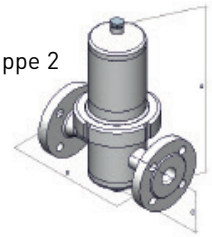

Typ P-EG	Volumenstrom Vnom m³/h	Vmax m³/h	Anschluss	Filter element size	qty	Abmessungen A mm	B mm	C mm	Gewicht kg	1.4301 Art. Nr.	Preis €	1.4404 Art. Nr.	Preis €
0432	4320	5760	DN 100	20/30	3	1039	410	196	45	094205	**8.279**	094305	**9.934**
0576	5760	7680	DN 100	30/30	3	1293	410	196	60	094206	**8.647**	094306	**10.374**
0768	7680	11520	DN 150	30/30	4	1352	480	266	84	094207	**11.194**	094307	**13.431**
1152	11520	15360	DN 150	30/30	6	1388	540	247	105	094208	**11.993**	094308	**14.383**
1536	15360	19200	DN 200	30/30	8	1483	660	295	160	094209	**16.114**	094309	**19.342**
1920	19200	23040	DN 200	30/30	10	1534	660	295	160	094210	**16.757**	094310	**19.873**

[1] Volumenstrom (V_{nom}) bezogen auf 20 °C und 1 bar abs und basierend auf 7 bar ü Betriebsdruck

- Edelstahl-Gehäuse P-EG 0432 - 1920 (Mehrfachfiltergehäuse) mit DIN Flanschanschluss (EN 1092-1/01/PN16)
- Auslegung, Herstellung und Konformitätsbewertung entsprechend DGRL 2014/68/EU für Medien der Fluidgruppe 2
- Max. Betriebsdruck: 10 bar ü
- Min/max. Betriebstemperatur: -25/200 °C
- Oberflächen: Gebeizt und passiviert
- Entlüftung/Kondensat: G 1

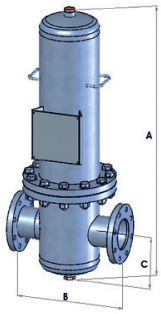

Anleitung zur Bestimmung der P-EG Größe:

Eintritts-Volumenstrom V_{eff}: 300 m³/h $V_{corr} = V_{eff} / K1$ = (300 m³/h) / 1,1

Betriebsdruck: 8 bar ü V_{corr} = 273 m³/h

Umrechnungsfaktor K1: 1,1 Ausgewählte P-EG Größe: P-EG 0027

Betriebsdruck in bar ü	1	2	3	4	5	6	7	8	9	10	11	12	13	14	15	16
Umrechnungsfaktor K1	0,25	0,36	0,5	0,6	0,75	0,9	1,0	1,1	1,2	1,4	1,5	1,6	1,75	1,9	2	2,1

Filtergehäuse
P-EG - ANSI-Flansch

Netto Preisliste
01.01.2020

ULTRAFILTER
THE FILTRATION MANUFACTURER
Kronsbein ultrafilter ®

Ab Werk, ausschließlich Verpackung.

Typ P-EG	Volumenstrom 1) V_{nom} m³/h	V_{max} m³/h	Anschluss	Filterelement Größe	Anz.	Abmessungen A mm	B mm	C mm	Gewicht kg	1.4301 Art.-Nr.	Preis €	1.4404 Art.-Nr.	Preis €
0006	60	90	1/2"	03/10	1	220	203	55	2	075851	**878**	075951	**1.095**
0009	90	120	1/2"	04/10	1	248	203	55	2,1	075852	**989**	075952	**1.188**
0012	120	180	1/2"	04/20	1	248	203	55	2,2	075853	**1.051**	075953	**1.286**
0018	180	270	3/4"	05/20	1	272	230	55	2,4	075854	**1.200**	075954	**1.459**
0027	270	360	1"	05/25	1	298	247	74	3,2	075855	**1.349**	075955	**1.607**
0036	360	480	1 1/4"	07/25	1	350	254	74	3,7	075856	**1.498**	075956	**1.816**
0048	480	720	1 1/2"	07/30	1	388	294	93	5,1	075857	**1.775**	075957	**2.160**
0072	720	1080	2"	10/30	1	463	297	93	5,2	075858	**2.313**	075958	**2.776**
0108	1080	1440	2"	15/30	1	590	297	93	5,8	075859	**2.430**	075959	**2.910**
0144	1440	1920	2 1/2"	20/30	1	740	356	107	8,1	075860	**2.838**	075960	**3.438**
0192	1920	2880	3"	30/30	1	1002	356	111	9,6	075861	**3.053**	075961	**3.678**
0288	2880	4320	3"	30/50	1	1027	380	113	13	075862	**3.945**	075962	**4.577**

1) Volumenstrom (V_{nom}) bezogen auf 20 °C und 1 bar abs und basierend auf 7 bar ü Betriebsdruck

- Edelstahl-Gehäuse P-EG 0006 - 0288 (Einzelfiltergehäuse) mit ANSI Flanschanschluss (ASME B16.5 class 150 RF)
- Auslegung, Herstellung und Konformitätsbewertung entsprechend DGRL 2014/68/EU für Medien der Fluidgruppe 2
- Max. Betriebsdruck: 16 bar ü (P-EG 0288: 12 bar ü)
- Min/max. Betriebstemperatur: -25/150 °C
- Oberflächen: Innen Ra < 0,8 µm, aussen: Elektropoliert
- Entlüftung/Kondensat: G 1/4

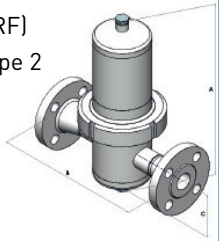

Typ P-EG	Volumenstrom 1) V_{nom} m³/h	V_{max} m³/h	Anschluss	Filterelement Größe	Anz.	Abmessungen A mm	B mm	C mm	Gewicht kg	1.4301 Art.-Nr.	Preis €	1.4404 Art.-Nr.	Preis €
0432	4320	5760	4"	20/30	3	1039	500	196	45	095205	**8.572**	095305	**10.228**
0576	5760	7680	4"	30/30	3	1293	500	196	60	095206	**8.941**	095306	**10.665**
0768	7680	11520	6"	30/30	4	1352	600	266	84	095207	**11.484**	095307	**13.717**
1152	11520	15360	6"	30/30	6	1388	650	247	105	095208	**12.279**	095308	**14.676**
1536	15360	19200	8"	30/30	8	1483	800	295	160	095209	**16.487**	095309	**19.703**
1920	19200	23040	8"	30/30	10	1534	800	295	160	095210	**17.131**	095310	**20.229**

1) Volumenstrom (V_{nom}) bezogen auf 20 °C und 1 bar abs und basierend auf 7 bar ü Betriebsdruck

- Edelstahl-Gehäuse P-EG 0432 - 1920 (Mehrfachfiltergehäuse) mit ANSI Flanschanschluss (ASME B16.5 Klasse 150 RF)
- Auslegung, Herstellung und Konformitätsbewertung entsprechend DGRL 2014/68/EU für Medien der Fluidgruppe 2
- Max. Betriebsdruck: 10 bar ü
- Min/max. Betriebstemperatur: -25/200 °C
- Oberflächen: Gebeizt und passiviert
- Entlüftung/Kondensat: G 1

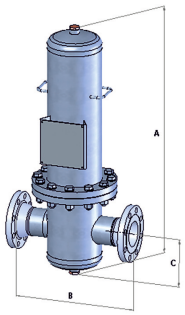

Anleitung zur Bestimmung der P-EG Größe:

Eintritts-Volumenstrom V_{eff}: 300 m³/h $V_{corr} = V_{eff} / K1 = (300\ m^3/h) / 1{,}1$
Betriebsdruck: 8 bar ü $V_{corr} = 273\ m^3/h$

Umrechnungsfaktor K1: 1,1 Ausgewählte P-EG Größe: P-EG 0027

Betriebsdruck in bar ü	1	2	3	4	5	6	7	8	9	10	11	12	13	14	15	16
Umrechnungsfaktor K1	0,25	0,36	0,5	0,6	0,75	0,9	1,0	1,1	1,2	1,4	1,5	1,6	1,75	1,9	2	2,1

ultrafilter GmbH und ultra.air GmbH bieten ein umfassendes Portfolio an Dienstleistungen rund um Ihre Druckluftversorgung.
Sprechen Sie uns an. Gerne unterbreiten wir Ihnen ein Angebot.
Weitere Informationen zu unserem Angebot erhalten Sie auch unter www.ultra-filter.de oder www.ultraair.de.

Filtergehäuse
PG-EG
(Industriequalität)

Netto Preisliste
01.01.2020

ULTRAFILTER
THE FILTRATION MANUFACTURER
Kronsbein ultrafilter ®

Ab Werk, ausschließlich Verpackung.

Typ PG-EG	Volumenstrom [1] bei 1 bar ü. 20 °C m³/h[1]	Anschluss G/DN	Gewicht ohne Element kg	Größe	Anz.	Filtergehäuse 1.4301 Art.-Nr.	Filtergehäuse 1.4301 **Preis €**	Filtergehäuse 1.4404 Art.-Nr.	Filtergehäuse 1.4404 **Preis €**
0006	8	DN 10	1	03/10	1	076001	**2.161**	076201	**2.644**
0018	23	DN 15	1	05/20	1	076004	**2.360**	076204	**2.864**
0032	45	DN 25	3	05/30	1	076021	**2.754**	076221	**3.057**
0048	60	DN 32	3	07/30	1	076007	**2.939**	076207	**3.269**
0072	90	DN 40	4	10/30	1	076008	**3.144**	076208	**3.681**
0108	135	DN 50	4	15/30	1	076009	**3.539**	076209	**4.492**
0144	180	DN 65	7	20/30	1	076010	**4.717**	076210	**5.712**
0192	270	DN 80	9	30/30	1	076011	**5.494**	076211	**6.286**
0432	540	DN 100	43	20/30	3	078005	**10.148**	078205	**10.764**
0576	810	DN 100	44	30/30	3	078006	**10.764**	078206	**11.430**
0768	1080	DN 150	70	30/30	4	078007	**12.322**	078207	**12.911**
1152	1620	DN 150	80	30/30	6	078008	**16.150**	078208	**17.141**
1536	2160	DN 200	135	30/30	8	078009	**23.118**	078209	**24.778**
1920	2700	DN 200	135	30/30	10	078010	**25.307**	078210	**27.099**

[1] Volumenstrom (V_{nom}) bezogen auf 20 °C und 1 bar abs und basierend auf 7 bar ü Betriebsdruck

Edelstahl Filtergehäuse mit Clampverbindung zwischen Gehäuseober- und -unterteil.

PG-EG 0006 - 0018:

- PG–EG Edelstahl Filtergehäuse mit Clampanschluss.
- Betriebstemperaturen bis zu 140 °C und Betriebsdruck von 16 bar ü.
- Auslegung, Herstellung und Konformitätsbewertung entsprechend Druckgeräterichtlinie 2014/68/EU für Flüssigkeiten Gruppe 2.

PG-EG 0032 - 0288:

- PG–EG Edelstahl Filtergehäuse mit Clampanschluss.
- Betriebstemperaturen bis zu 140 °C und Betriebsdruck von 10 bar ü.
- Auslegung, Herstellung und Konformitätsbewertung entsprechend Druckgeräterichtlinie 2014/68/EU für Flüssigkeiten Gruppe 2.

PG-EG 0432 - 1920:

- PG–EG Edelstahl Filtergehäuse mit Flanschanschluss.
- Betriebstemperaturen bis zu 150 °C und ein Betriebsdruck von 10 bar ü.
- Auslegung, Herstellung und Konformitätsbewertung entsprechend Druckgeräterichtlinie 2014/68/EU für Flüssigkeiten Gruppe 2.

Alle Gehäuse sind auf der Innen- und Aussenseite elektropoliert und mit Pharmaventilen ausgestattet.

Größere Gehäuse auf Anfrage.

Umrechnungsfaktor:

Betriebsdruck	bar ü	1	2	3	4	5	6	7	8	9	10	11	12	13	14	15	16
Umrechnungsfaktor	K1	2	3	4	5	6	7	8	9	10	11	12	13	14	15	16	17

ultrafilter GmbH und ultra.air GmbH bieten ein umfassendes Portfolio an Dienstleistungen rund um Ihre Druckluftversorgung.
Sprechen Sie uns an. Gerne unterbreiten wir Ihnen ein Angebot.
Weitere Informationen zu unserem Angebot erhalten Sie auch unter www.ultra-filter.de oder www.ultraair.de.

Filtergehäuse
PF-EG
(Sanitary Quality)
Standard/Superplus

Netto Preisliste
01.01.2020

ULTRAFILTER
THE FILTRATION MANUFACTURER
Kronsbein ultrafilter ®

Ab Werk, ausschließlich Verpackung.

Typ PF-EG	Volumenstrom l/min.	[1]Anschluss DN	Gewicht ohne Element kg	Größe	Anz.	Filtergehäuse Standard (Milchrohr) Art.-Nr.	Preis €	Filtergehäuse Superplus (Clamp) Art.-Nr.	Preis €	Option: 3 Standfüße Preis €
0012	12	DN 25	4	5/3 Code 7	1	073105	**1.378**	073305	**1.886**	**335**
0025	25	DN 25	5	10/3 Code 7	1	073106	**1.400**	073306	**1.955**	**335**
0050	50	DN 25	6	20/3 Code 7	1	073107	**1.414**	073307	**2.005**	**335**
0075	75	DN 25	7	30/3 Code 7	1	073108	**1.448**	073308	**2.037**	**335**
0080	75	DN 40	11	10/3 Code 7	3	073109	**3.502**	073309	**4.151**	**335**
0150	150	DN 40	14	20/3 Code 7	3	073110	**3.660**	073310	**4.293**	**335**
0225	225	DN 40	17	30/3 Code 7	3	073111	**3.735**	073311	**4.477**	**335**
0250	250	DN 50	29	20/3 Code 7	5	073112	**4.882**	073312	**5.761**	**inkl.**
0375	375	DN 50	32	30/3 Code 7	5	073113	**5.061**	073313	**5.895**	**inkl.**
0450	450	DN 65	45	20/3 Code 7	9	073114	**9.456**	073314	**11.272**	**inkl.**
0675	675	DN 65	50	30/3 Code 7	9	073115	**9.798**	073315	**11.629**	**inkl.**

[1] Volumenströme beziehen sich auf Filterelement-Typen PP, PP100, SM und basieren auf Wasser bei 20 °C.

- Auslegung, Festigkeitsberechnung und Herstellung, Prüfung und Konformitätsbewertung entsprechend DGRL 2014/68/EU für Medien der Fluidgruppe 2 (entsprechend Gruppe 1 oder Gruppe 2 für pharmazeutische Ausführungen).
- Betriebsdaten bei flüssigen Medien:
  - Max. Betriebsdruck: +8 bar
  - Min./max. Betriebstemperatur: -10/+90 °C
- Betriebsdaten bei gasförmigen Medien:
  - Min./max. Betriebsdruck: -1/+3,5 bar
  - Min./max. Betriebstemperatur: -10/140 °C
- Gehäusematerial: 1.4404 produktberührend, 1.4301 nicht produktberührend, gebeizt und passiviert (Standard), elektropoliert Ra < 0.8 µm (Superplus).
- Anschluss Standard: Ein-/Austritt: Milchrohranschluss nach DIN 11851, Austritt: DN 25 nach DIN 11851
- Anschluss Superplus: Ein-/Austritt: Clampanschluss nach DIN 32676, Austritt: DN 25 nach DIN 32676
- Weitere Anschlussmöglichkeiten auf Anfrage
- Pharmaventile auf Anfrage

ultrafilter GmbH und ultra.air GmbH bieten ein umfassendes Portfolio an Dienstleistungen rund um Ihre Druckluftversorgung.
Sprechen Sie uns an. Gerne unterbreiten wir Ihnen ein Angebot.
Weitere Informationen zu unserem Angebot erhalten Sie auch unter www.ultra-filter.de oder www.ultraair.de.

Sterilluftbox
P-SLF

Netto Preisliste
01.01.2020

ULTRAFILTER
THE FILTRATION MANUFACTURER
Kronsbein ultrafilter ®

Ab Werk, ausschließlich Verpackung.

P-SLF	Volumenstrom bei [1] Δ100 mbar m³/h	Δ200 mbar m³/h	Inst. Leistg. kW**	Größe	Typ	Art.-Nr.	**Preis €**	Art.-Nr.	**Preis €**
0288	70	30	0,9	2 x 20/30 2 x 20/30 1 x 05/20	FF BE P-GS	161280 124880 220632-25	**468** **655** **226**	511008	**22.217**
0432	130	60	1,5	3 x 20/30 3 x 20/30 1 x 05/20	FF BE P-GS	161280 124880 220632-25	**468** **655** **226**	511016	**24.555**
0576	210	110	2,2	3 x 30/30 3 x 30/30 1 x 05/25	FF BE P-GS	161288 124888 220640-25	**584** **788** **272**	511024	**27.478**
0768	260	210	2,2	4 x 30/30 4 x 30/30 1 x 05/25	FF BE P-GS	161288 124888 220640-25	**584** **788** **272**	511032	**34.493**
1152	410	300	4	6 x 30/30 6 x 30/30 1 x 05/25	FF BE P-GS	161288 124888 220640-25	**584** **788** **272**	511040	**37.416**
1536	450	380	7,5	8 x 30/30 8 x 30/30 1 x 07/30	FF BE P-GS	161288 124888 220656-25	**584** **788** **411**	511048	**48.524**
2304	800	620	11	12 x 30/30 12 x 30/30 1 x 07/30	FF BE P-GS	161288 124888 220656-25	**584** **788** **411**	511056	**54.955**
3072	910	790	13	16 x 30/30 16 x 30/30 1 x 10/30	FF BE P-GS	161288 124888 220664-25	**584** **788** **450**	511064	**61.385**

[1] Volumenströme sind bezogen auf Filterelement Typen PP, PP100, SM und basieren auf Wasser bei 20 °C.

Die Sterilluftboxen P–SLF 0288 bis 3072 sind Komplettsysteme, ausgestattet mit Vorfilter FF (G2')', Sterilfilter BE (G2')' und einem Dampffilter P–GS und kombiniert mit einem Gebläse für Niederdruckanwendungen. Die P–SLF Box macht aus Umgebungsluft Sterilluft.

Standard: 400 V, 50 Hz
Anderer Spannungen / 60 Hz auf Anfrage.

** max. 0,17 bar Differenzdruck am Gebläse.

ultrafilter GmbH und ultra.air GmbH bieten ein umfassendes Portfolio an Dienstleistungen rund um Ihre Druckluftversorgung.
Sprechen Sie uns an. Gerne unterbreiten wir Ihnen ein Angebot.
Weitere Informationen zu unserem Angebot erhalten Sie auch unter www.ultra-filter.de oder www.ultraair.de.

Membrantrockner
UltraDry UFM

Netto Preisliste
01.01.2020

ULTRAFILTER
THE FILTRATION MANUFACTURER
Kronsbein ultrafilter ®

Ab Werk, ausschließlich Verpackung.

Typ UFM	Volumenstrom[1] V_{nom1} m³/h	V_{nom2} m³/h	V_{nom3} m³/h	V_{nom4} m³/h	Anschluss BSP	Breite W mm	Durchm. D mm	UFM Art.-Nr.	**Preis €**
0003	3,0	2,2	1,4	1,0	G 1/4	224	58	582003	**912**
0006	6,0	4,3	2,8	2,0	G 1/4	325	58	582006	**1.055**
0009	9,0	6,4	4,3	3,1	G 1/4	427	58	582009	**1.198**
0012	12,0	8,5	5,7	4,1	G 1/4	503	58	582012	**1.330**
0018	18,0	12,8	8,5	6,2	G 1/2	312	81	582018	**1.518**
0024	24,0	17,1	11,3	8,2	G 1/2	376	81	582024	**1.688**
0036	36,0	25,6	17,1	12,4	G 1/2	465	81	582036	**2.095**
0048	48,0	34,1	22,7	16,4	G 1/2	592	81	582048	**2.349**
0064	64,0	44,8	29,8	21,6	G 1/2	411	109	582064	**2.632**
0090	90,0	67,2	43,8	31,5	G 1/2	551	124	582090	**4.135**
0125	125,0	91,8	58,8	42,6	G 1/2	627	124	582125	**4.785**
0180	180,0	128,1	85,5	61,5	G 1	607	150	582180	**5.437**

	Volumenstrom[1] V_{nom1}	V_{nom2}	V_{nom3}	V_{nom4}
Taupunkt-absenkung	20 °C	32 °C	55 °C	75 °C
Spülluft-verbrauch	10 %	14 %	21 %	29 %

1) Volumenstrom (V_{nom}) bezogen auf 20 °C und 1 bar abs und basierend auf 7 bar ü Betriebsdruck

- Hocheffiziente, spiral gewickelte Membran
- Eloxiertes Aluminiumgehäuse mit Nylon Endkappen
- Max. Betriebsdruck: 12,5 bar ü
- Max. Betriebstemperatur: +60 °C
- Erforderliche 2-Stufen-Vorfiltration: FF - SMF
- Druckabfall: 0,05 bar - 0,4 bar
- Einbaulage: beliebig
- NPT Anschluss auf Anfrage

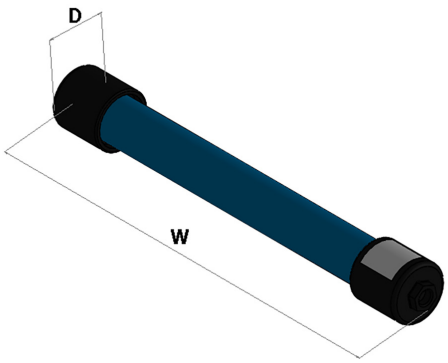

Anleitung zur Bestimmung der Membrantrockner Größe:

Eintritts-Volumenstrom V_{eff}: 20 m³/h
Betriebsdruck: 8 bar ü
Eintrittstemperatur: 35 °C
Geforderter Drucktaupunkt: -20 °C

Umrechnungsfaktor K1: 1,22

$V_{corr} = V_{eff}/K1$ = (20 m³/h)/1,22
V_{corr} = 16,4 m³/h

Gewählte Trockner-Größe: **UFM 0036**

Drucktaupunktabsenkung von 55 °C auf -20 °C mit einem Spülluftverbrauch von 21 %

Betriebsdruck in bar ü	**4**	**5**	**6**	**7**	**8**	**9**	**10**	**11**	**12**
Umrechnungsfaktor K1	0,41	0,56	0,76	1,0	1,22	1,48	1,76	1,86	2,22

ultrafilter GmbH und ultra.air GmbH bieten ein umfassendes Portfolio an Dienstleistungen rund um Ihre Druckluftversorgung.
Sprechen Sie uns an. Gerne unterbreiten wir Ihnen ein Angebot.
Weitere Informationen zu unserem Angebot erhalten Sie auch unter www.ultra-filter.de oder www.ultraair.de.

Kältetrockner
ULTRA.PULSE
UD 0025 - UD 1650
mit zeitgesteuertem Kondensatableiter

Netto Preisliste
01.01.2020

ULTRAFILTER
THE FILTRATION MANUFACTURER
Kronsbein ultrafilter ®

Ab Werk, ausschließlich Verpackung.

Modell	Luftvolumenstrom ISO 8573-1 (Klasse 4) DTP + 3°C m³/h	Nennleistung kW	Anschlüsse Rp	Gewicht kg	Art.-Nr.	**Preis €**
UD 0025	25	0,13	3/8"	18	550008	**1.098**
UD 0035	35	0,21	3/8"	18	550012	**1.166**
UD 0054	54	0,22	3/8"	19	550016	**1.236**
UD 0075	75	0,25	1/2"	22	550020	**1.508**
UD 0110	110	0,35	1/2"	22	550024	**1.852**
UD 0150	150	0,42	1"	35	550028	**2.536**
UD 0190	190	0,63	1"	39	550032	**3.014**
UD 0230	230	0,71	1"	42	550036	**3.562**
UD 0300	300	0,98	1"	68	550040	**4.315**
UD 0350	350	1,01	1 1/2"	75	550044	**5.274**
UD 0450	450	0,84	1 1/2"	76	550048	**6.300**
UD 0500	500	0,95	1 1/2"	93	550052	**7.121**
UD 0600	600	1,10	1 1/2"	94	550056	**8.764**
UD 0850	850	1,95	2"	138	550060	**10.339**
UD 1050	1050	2,65	2"	140	550064	**11.777**
UD 1175	1175	2,94	2 1/2"	247	550068	**12.871**
UD 1350	1350	3,17	2 1/2"	254	550072	**14.924**
UD 1650	1650	3,57	2 1/2"	255	550076	**17.458**

Daten basieren auf folgende Betriebsbedingungen: Luft gemessen bei 20 °C / 1bar(a), Betriebsdruck 7 bar/ü Umgebungstemperatur 25 °C, Drucklufteintrittstemperatur 35 °C, Taupunkttemperaur 3 °C, Angaben gemäß ISO 8573.1 Feuchtegehalt Klasse 4.
Nettogewichte (ohne Verpackung). Kältemittel: R134a (ultra.dry UD 0025-0600), R404A (ultra.dry UD 0850-1650). Schutzklasse IP22.
Nenndruck 16bar(ü); max. Umgebungstemperatur 50 °C; max. Drucklufteintrittstemperatur +70 °C (ultra.dry UD 0025-0600), +60 °C (ultra.dry UD 0850-1650)
Die in der Tabelle angegebenen Korrekturfaktoren gelten lediglich für eine Annäherungsrechnung; Bitte fordern Sie eine korrekte Auslegung Gerne erstellen wir Ihnen eine korekte Computerauslegung mit Ihren tatsächlichen Betriebsdaten. Tatsächliche Leistung = Nennleistung der Tabelle bei 7 bar(ü) x K1 x K2 x K3 x K4..

Drucklufteintrittstemperatur	°C	30	35	40	45	50	55	60	65	70
Korrekturfaktor	K2	1,23	1,00	0,81	0,66	0,57	0,52	0,48	0,44	0,4

Drucktaupunkt	°C	3	5	7	9
Korrekturfaktor	K4	1,00	1,24	1,38	1,4

Betriebsdruck bar (g)	3	4	5	6	7	8	9	10	11	12	13	14	15	16
Korrekturfaktor K1	0,71	0,82	0,9	0,96	1	1,04	1,07	1,09	1,11	1,13	1,15	1,16	1,18	1,19

Umgebungstemperatur	°C	20	25	30	35	40	45	50
Korrekturfaktor	K3	1,05	1,00	0,95	0,89	0,84	0,78	0,72

ultra.dry UD 0025 - 0230

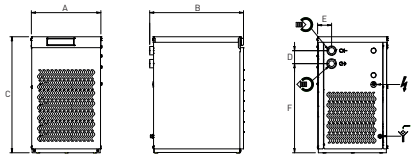

ultra.dry UD 0300 - 0600

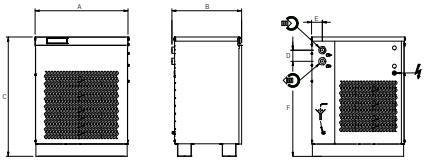

ultra.dry UD 0850 - 1650

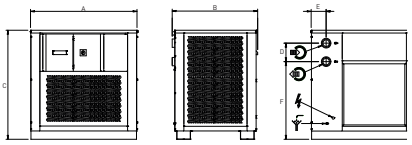

ultrafilter GmbH und ultra.air GmbH bieten ein umfassendes Portfolio an Dienstleistungen rund um Ihre Druckluftversorgung.
Sprechen Sie uns an. Gerne unterbreiten wir Ihnen ein Angebot.
Weitere Informationen zu unserem Angebot erhalten Sie auch unter www.ultra-filter.de oder www.ultraair.de.

Kältetrockner
ULTRA.PULSE
UD 0025 - UD 1650
mit niveaugesteuertem, elektronischem Kondensatableiter

Netto Preisliste
01.01.2020

ULTRAFILTER
THE FILTRATION MANUFACTURER
Kronsbein ultrafilter ®

Ab Werk, ausschließlich Verpackung.

Modell	Luftvolumenstrom ISO 8573-1 (Klasse 4) DTP + 3°C m³/h	Nennleistung kW	Anschlüsse Rp	Gewicht kg	Art.-Nr.	**Preis €**
UD 0025	25	0,13	3/8"	18	551008	**1.508**
UD 0035	35	0,21	3/8"	18	551012	**1.575**
UD 0054	54	0,22	3/8"	19	551016	**1.715**
UD 0075	75	0,25	1/2"	22	551020	**1.919**
UD 0110	110	0,35	1/2"	22	551024	**2.329**
UD 0150	150	0,42	1"	35	551028	**3.014**
UD 0190	190	0,63	1"	39	551032	**3.424**
UD 0230	230	0,71	1"	42	551036	**4.044**
UD 0300	300	0,98	1"	68	551040	**4.792**
UD 0350	350	1,01	1 1/2"	75	551044	**5.751**
UD 0450	450	0,84	1 1/2"	76	551048	**6.779**
UD 0500	500	0,95	1 1/2"	93	551052	**7.670**
UD 0600	600	1,10	1 1/2"	94	551056	**9.360**
UD 0850	850	1,95	2"	138	551060	**10.817**
UD 1050	1050	2,65	2"	140	551064	**12.256**
UD 1175	1175	2,94	2 1/2"	247	551068	**13.353**
UD 1350	1350	3,17	2 1/2"	254	551072	**15.610**
UD 1650	1650	3,57	2 1/2"	255	551076	**18.143**

Daten basieren auf folgende Betriebsbedingungen: Luft gemessen bei 20 °C / 1bar(a), Betriebsdruck 7 bar/ü Umgebungstemperatur 25 °C, Drucklufteintrittstemperatur 35 °C, Taupunkttemperaur 3 °C, Angaben gemäß ISO 8573.1 Feuchtegehalt Klasse 4.
Nettogewichte (ohne Verpackung). Kältemittel: R134a (ultra.dry UD 0025-0600), R404A (ultra.dry UD 0850-1650). Schutzklasse IP22.
Nenndruck 16bar(ü); max. Umgebungstemperatur 50 °C; max. Drucklufteintrittstemperatur +70 °C (ultra.dry UD 0025-0600), +60 °C (ultra.dry UD 0850-1650)
Die in der Tabelle angegebenen Korrekturfaktoren gelten lediglich für eine Annäherungsrechnung; Bitte fordern Sie eine korrekte Auslegung Gerne erstellen wir Ihnen eine korekte Computerauslegung mit Ihren tatsächlichen Betriebsdaten. Tatsächliche Leistung = Nennleistung der Tabelle bei 7 bar(ü) x K1 x K2 x K3 x K4..

Drucklufteintrittstemperatur	°C	30	35	40	45	50	55	60	65	70
Korrekturfaktor	K2	1,23	1,00	0,81	0,66	0,57	0,52	0,48	0,44	0,4

Drucktaupunkt	°C	3	5	7	9
Korrekturfaktor	K4	1,00	1,24	1,38	1,4

Betriebsdruck bar (g)	3	4	5	6	7	8	9	10	11	12	13	14	15	16
Korrekturfaktor K1	0,71	0,82	0,9	0,96	1	1,04	1,07	1,09	1,11	1,13	1,15	1,16	1,18	1,19

Umgebungstemperatur	°C	20	25	30	35	40	45	50
Korrekturfaktor	K3	1,05	1,00	0,95	0,89	0,84	0,78	0,72

ultra.dry UD 0025 - 0230

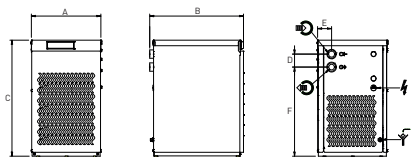

ultra.dry UD 0300 - 0600

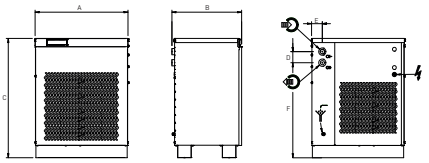

ultra.dry UD 0850 - 1650

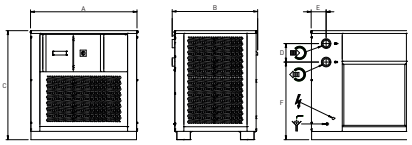

ultrafilter GmbH und ultra.air GmbH bieten ein umfassendes Portfolio an Dienstleistungen rund um Ihre Druckluftversorgung.
Sprechen Sie uns an. Gerne unterbreiten wir Ihnen ein Angebot.
Weitere Informationen zu unserem Angebot erhalten Sie auch unter www.ultra-filter.de oder www.ultraair.de.

Kältetrockner
UltraDry
UDA 02150 - UDA 13500
luftgekühlt

Netto Preisliste
01.01.2020

ULTRAFILTER
THE FILTRATION MANUFACTURER
Kronsbein ultrafilter ®

Ab Werk, ausschließlich Verpackung.

Typ UDA	Nenn-Volumenstrom 1) m³/h	Anschluss Victaulic /DN	Energie-aufnahme kW	Gewicht kg	Art.-Nr.	**Preis €**
02150	2150	4"	5,1	525	570104	**auf Anfrage**
02700	2700	4"	6,7	540	570108	**auf Anfrage**
03150	3150	4"	6,8	545	570112	**auf Anfrage**
04000	4000	5"	6,8	630	570116	**auf Anfrage**
03700	3700	5"	11	655	570120	**auf Anfrage**
04650	4650	5"	11	655	570124	**auf Anfrage**
05500	5500	6"	14	1.005	570128	**auf Anfrage**
06700	6700	6"	17	1.010	570132	**auf Anfrage**
08000	8000	DN 200	19	1.325	570136	**auf Anfrage**
09100	9100	DN 200	19	1.325	570140	**auf Anfrage**
11500	11500	DN 250	21	1.895	570144	**auf Anfrage**
13500	13500	DN 250	21	1.930	570148	**auf Anfrage**

1) Volumenstrom (V_{nom}) bezogen auf 20 °C und 1 bar abs und basierend auf 7 bar ü Betriebsdruck, 35 °C Druckluft-Eintrittstemperatur, 25 °C Umgebungstemperatur und 3 °C Drucktaupunkt.

Kältemittel R410A.

Betriebsbedingungen: Max. 12 bar ü Betriebsdruck, max. 43 °C Umgebungstemperatur, max. 65 °C Eintrittstemperatur.

400V/3Ph/50Hz als Standard

Umrechnungsfaktor: Volumenstrom = Nennvolumenstrom (7 bar) / (K1 x K2 x K3 x K4)

Betriebsdruck	bar	3	4	5	6	7	8	9	10	11	12
Umrechnungsfaktor	K1	0,69	0,80	0,88	0,95	1,00	1,05	1,09	1,14	1,17	1,20
Eintrittstemperatur	°C	30	35	40	45	50	55	60	65		
Umrechnungsfaktor	K2	1,26	1,00	0,82	0,67	0,55	0,47	0,45	0,43		
Umgebungstemperatur	°C	20	25	30	35	40	43				
Umrechnungsfaktor	K3	1,08	1,00	0,93	0,87	0,80	0,75				
Taupunkt	°C	3	4	5	6	7	8	9	10		
Umrechnungsfaktor	K4	1,00	1,07	1,12	1,18	1,24	1,32	1,38	1,47		

ultrafilter GmbH und ultra.air GmbH bieten ein umfassendes Portfolio an Dienstleistungen rund um Ihre Druckluftversorgung.
Sprechen Sie uns an. Gerne unterbreiten wir Ihnen ein Angebot.
Weitere Informationen zu unserem Angebot erhalten Sie auch unter www.ultra-filter.de oder www.ultraair.de.

Kältetrockner
UltraDry
UDW 05500 - UDW 13500
wassergekühlt

Netto Preisliste
01.01.2020

ULTRAFILTER
THE FILTRATION MANUFACTURER
Kronsbein ultrafilter ®

Ab Werk, ausschließlich Verpackung.

Typ UDW	Nenn-Volumenstrom 1) m³/h	Anschluss Victaulic /DN	Energie-aufnahme kW	Gewicht kg	Art.-Nr.	**Preis €**
05500	5500	6"	14	1.005	571028	**auf Anfrage**
06700	6700	6"	17	1.010	571032	**auf Anfrage**
08000	8000	DN 200	19	1.325	571036	**auf Anfrage**
09100	9100	DN 200	19	1.325	571040	**auf Anfrage**
11500	11500	DN 250	21	1.895	571044	**auf Anfrage**
13500	13500	DN 250	21	1.930	571048	**auf Anfrage**

1) Volumenstrom (V_{nom}) bezogen auf 20 °C und 1 bar abs und basierend auf 7 bar ü Betriebsdruck, Druckluft-Eintrittstemperatur 35°C,
Kühlwassertemperatur 20 °C und Drucktaupunkt 3 °C.

Kältemittel R410A.

Betriebsbedingungen: Max. Betriebsdruck ist 12 bar, max. Umgebungstemperatur ist 43 °C, max. Druckluft-Eintrittstemperatur ist 65 °C.

Elektroanschluss: 400V ± 10% / 3Ph / 50 Hz (altern. 460/3/60)

Umrechnungsfaktor: Volumenstrom = Nennvolumenstrom (7 bar) / (K1 x K2 x K3 x K4)

Betriebsdruck	bar	3	4	5	6	7	8	9	10	11	12
Umrechnungsfaktor	K1	0,69	0,80	0,88	0,95	1,00	1,05	1,09	1,14	1,17	1,20
Eintrittstemperatur	°C	30	35	40	45	50	55	60	65		
Umrechnungsfaktor	K2	1,26	1,00	0,82	0,67	0,55	0,47	0,45	0,43		
Umgebungstemperatur	°C	20	25	30	35	40	43				
Umrechnungsfaktor	K3	1,08	1,00	0,93	0,87	0,80	0,75				
Taupunkt	°C	3	4	5	6	7	8	9	10		
Umrechnungsfaktor	K4	1,00	1,07	1,12	1,18	1,24	1,32	1,38	1,47		

ultrafilter GmbH und ultra.air GmbH bieten ein umfassendes Portfolio an Dienstleistungen rund um Ihre Druckluftversorgung.
Sprechen Sie uns an. Gerne unterbreiten wir Ihnen ein Angebot.
Weitere Informationen zu unserem Angebot erhalten Sie auch unter www.ultra-filter.de oder www.ultraair.de.

Kältetrockner
UD17400W - UD32400W
wassergekühlt

Netto Preisliste
01.01.2020

ULTRAFILTER
THE FILTRATION MANUFACTURER
Kronsbein ultrafilter ®

Ab Werk, ausschließlich Verpackung.

Typ	Nenn-Volumenstrom 1)		Anschluss	Gewicht	Art.-Nr.	**Preis €**
UD	m^3/h	m^3/min	DN	kg		
17400W	17400	290	DN 250	2850	590004	**auf Anfrage**
19500W	19500	325	DN 250	3050	590008	**auf Anfrage**
22800W	22800	380	DN 300	4050	590012	**auf Anfrage**
27000W	27000	450	DN 300	4480	590016	**auf Anfrage**
32400W	32400	540	DN 350	4480	590020	**auf Anfrage**

1) Volumenstrom (V_{nom}) bezogen auf 20 °C und 1 bar abs und basierend auf 7 bar ü Betriebsdruck, Druckluft-Eintrittstemperatur 35°C,
Kühlwassertemperatur 20 °C und Drucktaupunkt 3 °C.

Kältemittel R410A.

Betriebsbedingungen: Max. Betriebsdruck ist 12 bar, max. Umgebungstemperatur ist 43 °C, max. Druckluft-Eintrittstemperatur ist 65 °C.

Min. Kühlwassertemperatur 20 °C , max. Kühlwassertemperatur 45 °C.

Elektroanschluss: 400V ± 10% / 3Ph / 50 Hz (altern. 460/3/60)

Umrechnungsfaktor: Volumenstrom = Nennvolumenstrom (7 bar) / (K1 x K2 x K3 x K4)

Betriebsdruck	bar	3	4	5	6	7	8	9	10	11	12
Umrechnungsfaktor	K1	0,69	0,80	0,88	0,95	1,00	1,05	1,09	1,14	1,17	1,20
Eintrittstemperatur	°C	30	35	40	45	50	55	60	65		
Umrechnungsfaktor	K2	1,26	1,00	0,82	0,67	0,55	0,47	0,45	0,43		
Umgebungstemperatur	°C	20	25	30	35	40	43				
Umrechnungsfaktor	K3	1,08	1,00	0,93	0,87	0,80	0,75				
Taupunkt	°C	3	4	5	6	7	8	9	10		
Umrechnungsfaktor	K4	1,00	1,07	1,12	1,18	1,24	1,32	1,38	1,47		

ultrafilter GmbH und ultra.air GmbH bieten ein umfassendes Portfolio an Dienstleistungen rund um Ihre Druckluftversorgung.
Sprechen Sie uns an. Gerne unterbreiten wir Ihnen ein Angebot.
Weitere Informationen zu unserem Angebot erhalten Sie auch unter www.ultra-filter.de oder www.ultraair.de.

Kältetrockner
Hochdruck Trockner
UD 0045 HP – UD 7300 HP

Netto Preisliste
01.01.2020

ULTRAFILTER
THE FILTRATION MANUFACTURER
Kronsbein ultrafilter ®

Ab Werk, ausschließlich Verpackung.

Typ	Nenn-Volumenstrom 1) m³/h	Anschluss G	Leistungs-Aufnahme kW	Gewicht kg	Art.-Nr.	**Preis €**
0045HP	45	G 1/2	0.21	41	580004	**2.261**
0090HP	90	G 1/2	0.29	50	580008	**2.400**
0240HP	240	G 1/2	0.53	72	580012	**3.084**
0370HP	370	G1	0.82	111	580016	**4.792**
0480HP	480	G1	0.84	162	580020	**5.617**
0600HP	600	G1	1.10	173	580024	**6.575**
1100HP	1100	G 1 1/2	1.89	273	580028	**9.312**
1450HP	1450	G 1 1/2	2.34	390	580032	**12.668**
1530HP	1530	G 1 1/2	3,09	470	580040	**21.035**
1960HP	1960	G 1 1/2	4,29	490	580044	**22.638**
2700HP	2700	G2	4,44	650	580048	**27.057**
3700HP	3720	G2	5,39	757	580052	**29.793**
4500HP	4500	G2	8,72	933	580056	**37.389**
6100HP	6100	G3	10,42	1120	580060	**47.828**
7300HP	7300	G3	13,16	1475	580064	**55.787**

1) Volumenstrom (V_{nom}) bezogen auf 20 °C und 1 bar abs und basierend auf 40 bar ü Betriebsdruck

Die Volumenströme beziehen sich auf: FAD 20°C - 1 bar ü, Eintrittstemperatur 35 °C, 40 bar ü, relative Luftfeuchtigkeit 100%, Umgebungstemperatur 25 °C, Taupunkt 3 ° C, gemäß ISO8573.1

Kältemittel R134a.

Max. Betriebsdruck 50 bar
Max. Umgebungstemperatur 50 °C
Max. Eintrittstemperatur 70 °C

Modelle UD0045HP - UD0600HP mit 230V/1Ph/50Hz als Standard. Modelle UD1100HP - UD1450HP mit 400V/3Ph/50Hz als Standard.

Umrechnungsfaktor: Volumenstrom = Nennvolumenstrom (7 bar) / (K1 x K2 x K3 x K4)

Betriebsdruck	bar	25	30	35	40	45	50			
Umrechnungsfaktor	K1	0,94	0,97	0,99	1,00	1,01	1,01			
Eintrittstemperatur	°C	30	35	40	45	50	55	60	65	70
Umrechnungsfaktor	K2	1,17	1,00	0,87	0,77	0,69	0,62	0,56	0,51	0,46
Umg.temperatur	°C	20	25	30	35	40	45	50		
Umrechnungsfaktor	K3	1,05	1,00	0,90	0,90	0,84	0,79	0,73		
Drucktaupunkt	°C	3	5	7	9					
Umrechnungsfaktor	K4	1,00	1,12	1,25	1,41					

ultrafilter GmbH und ultra.air GmbH bieten ein umfassendes Portfolio an Dienstleistungen rund um Ihre Druckluftversorgung.
Sprechen Sie uns an. Gerne unterbreiten wir Ihnen ein Angebot.
Weitere Informationen zu unserem Angebot erhalten Sie auch unter www.ultra-filter.de oder www.ultraair.de.

Adsorptionstrockner

UltraDry Compact UDC

Netto Preisliste
01.01.2020

ULTRAFILTER
THE FILTRATION MANUFACTURER
Kronsbein ultrafilter ®

Ab Werk, ausschließlich Verpackung.

Typ UDC	Volumenstrom [1)] m^3/h	Anschluss G	Gewicht kg	Vorfilter MF Größe	Art.-Nr.	**Preis €**
0007	7	G 3/8	13	MF 03/05	320004	**3.100**
0010	10	G 3/8	14	MF 03/05	320008	**3.200**
0014	14	G 3/8	15	MF 03/05	320012	**3.250**
0017	17	G 3/8	17	MF 03/05	320016	**3.350**
0026	26	G 3/8	20	MF 03/05	320020	**3.400**
0038	38	G 3/8	24	MF 03/05	320024	**3.500**
0056	56	G 3/8	31	MF 03/05	320028	**4.300**
0076	76	G3/4	47	MF 05/20	320032	**7.100**
0093	93	G3/4	55	MF 05/20	320036	**7.300**
0110	110	G3/4	61	MF 05/20	320040	**7.500**
0144	144	G1	64	MF 05/25	320044	**7.900**
0178	178	G1	69	MF 05/25	320048	**8.700**
0229	229	G 1 1/4	81	MF 07/25	320052	**10.100**
0297	297	G 1 1/4	87	MF 07/25	320056	**11.200**
0365	365	G 1 1/4	96	MF 07/30	320060	**14.700**
0467	467	G 1 1/4	108	MF 07/30	320064	**16.800**
0620	620	G2	122	MF 10/30	320068	**19.400**

1) Volumenstrom (V_{nom}) bezogen auf 20 °C und 1 bar abs und basierend auf 7 bar ü Betriebsdruck

Standardlieferumfang: Adsorptionstrockner inklusive Vorfilter MF, Nachfilter, elektrischer Steuerung und elektronisch niveaugesteuertem Kondensatableiter ultra.drain UAD

Alle Trockner wahlweise mit BSP oder NPT Gewindeanschluss möglich. Standard ist BSP Gewindeanschluss.

Min./max. Betriebsüberdruck: 4/16 bar

Spannungsversorgung wahlweise 230 V/110 V; 50 Hz/ 60 Hz; 24 VDC

Der Drucktaupunkt beträgt -40 °C, ein Drucktaupunkt von -70 °C wird bei einer um 30% reduzierten Durchflussleistung erreicht.

0,03 mg/m3 Restölgehalt bei 7 bar, 35 °C und einer Eintrittskonzentration von 0,3 mg/m3.

Bei stärkerer Verschmutzung der Druckluft ist der Einsatz von zusätzlichen Vorfiltern erforderlich.

Der Druckverlust der Anlage beträgt im Neuzustand 0,15 bar. Die Durchfluflleistung ist von den verschiedenen Betriebsbedingungen abhängig.

Ein integriertes LED-Display gibt den Betriebszustund und Alarmmeldungen.

Kaltregenierende Adsorptionstrockner **HeatLess HL**

Netto Preisliste
01.01.2020

ULTRAFILTER
THE FILTRATION MANUFACTURER
Kronsbein ultrafilter ®

Ab Werk, ausschließlich Verpackung.

Typ **HeatLess HL**	Volumen-strom [1] V_{nom} m³/h	Anschluss BSP	Abmessungen Breite W mm	Tiefe D mm	Höhe H mm	Gewicht kg	**HeatLess HL_{ALD}** Art.-Nr.	**Preis €**	**HeatLess HL_{MSD}** [2] Art.-Nr.	**Preis €**
0050	50	G 3/4	580	380	1200	90	593400	**5.129**	593420	**5.575**
0080	80	G 3/4	580	380	1550	115	593401	**5.463**	593421	**5.965**
0100	100	G 1	580	380	1480	145	593402	**5.686**	593422	**6.289**
0150	150	G 1	800	450	1850	180	593403	**6.244**	593423	**7.336**
0175	175	G 1	800	450	1700	240	593404	**7.091**	593424	**8.183**
0225	225	G 1 1/2	800	480	1760	285	593405	**7.581**	593425	**8.830**
0300	300	G 1 1/2	800	480	1720	370	593406	**8.083**	593426	**9.499**
0375	375	G 1 1/2	1000	600	2020	430	593407	**9.030**	593427	**10.580**
0550	550	G 2	1000	600	1960	520	593408	**10.357**	593428	**12.039**
0650	650	G 2	1000	600	2000	680	593409	**11.092**	593429	**14.268**
0850	850	G 2	1300	800	2200	770	593410	**15.595**	593430	**18.058**
1000	1000	G 2	1300	800	2300	850	593411	**16.051**	593431	**20.398**

[1] Volumenstrom (V_{nom}) bezogen auf 20 °C und 1 bar abs und basierend auf 7 bar ü Betriebsdruck und 35 °C Druckluft-Eintrittstemperatur (gesättigt)

[2] HL_{MSD} ist zu wählen, wenn die Eintrittstemperatur 40 ° C übersteigt oder bei Drucktaupunkt -70 °C.
Für Drucktaupunkt -70 ° C ist die Eintrittstemperatur auf max 35 ° C begrenzt und die Kapazität ist auf 70 % reduziert

Max. Betriebsdruck PS: 16 bar ü

Optionen	**Preis €**
Taupunkt-Steuerung	**2.119**
Energieversorgung 115 V / 60 Hz	**280**
Pneumatische Steuerung	**6.466**
Vor- und Nachfilter	inkl.
Anfahrautomatik	
G 3/4	**1.562**
G 1	**1.729**
G 1 1/2	**1.953**
G 2	**2.176**

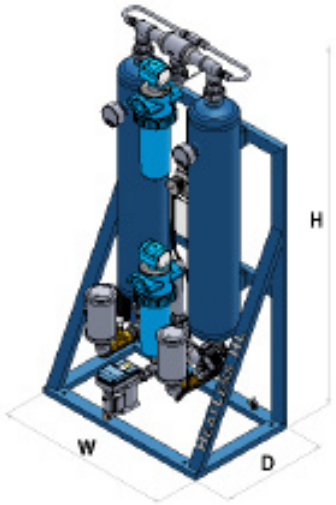

Anleitung zur Bestimmung der Trockner-Größe:

Eintritts-Volumenstrom V_{eff}: 300 m³/h
Betriebsdruck: 8 bar ü
Eintrittstemperatur: 45 °C
Geforderter Drucktaupunkt: -40 °C
Umrechnungsfaktor K1: 0,76

$V_{corr} = V_{eff} / K1 = (300\ m^3/h) / 0{,}76$
$V_{corr} = 395\ m^3/h$
Gewählte Trockner-Größe: **HL 0550**

Umrechnungs-faktor **K1**		Betriebsdruck (bar ü) 4	5	6	7	8	9	10	11	12	13	14	15	16
Eintrittstemp. [°C]	35	0,63	0,75	0,88	1,00	1,13	1,25	1,38	1,50	1,55	1,60	1,65	1,70	1,76
	40	0,55	0,66	0,77	0,88	0,99	1,10	1,21	1,32	1,43	1,54	1,65	1,70	1,76
	45 *	0,42	0,50	0,59	0,67	0,76	0,84	0,92	1,01	1,09	1,17	1,26	1,34	1,42
	50 **	0,35	0,41	0,48	0,55	0,62	0,69	0,76	0,83	0,90	0,96	1,03	1,10	1,17

* Drucktaupunkt -25 °C ** Drucktaupunkt -20 °C

Kaltregenierende Adsorptionstrockner **HeatLess HL**

Netto Preisliste
01.01.2020

ULTRAFILTER
THE FILTRATION MANUFACTURER
Kronsbein ultrafilter ®

Ab Werk, ausschließlich Verpackung.

Typ	Volumen-strom [1]	Anschluss	Abmessungen			Gewicht	HeatLess HL_{ALD}		HeatLess HL_{MSD} [2]		Option	Option
HeatLess HL	V_{nom}		Breite W	Tiefe D	Höhe H	kg	Art.-Nr.	**Preis**	Art.-Nr.	**Preis**	**Vorfil-ter**	**Staub-filter**
	m³/h	DIN 2633	mm	mm	mm			**€**		**€**	**€**	**€**
1400	1400	DN 80	1200	900	2200	1100	576144	**24.188**	577144	**24.745**	**3.792**	**3.567**
1700	1700	DN 80	1300	950	2300	1250	576152	**28.423**	577152	**30.429**	**3.792**	**3.567**
2000	2000	DN 80	1400	1000	2300	1400	576160	**33.216**	577160	**35.557**	**3.792**	**3.567**
2500	2500	DN 100	1600	1100	2400	1800	576168	**38.342**	577168	**41.241**	**6.132**	**5.908**
3000	3000	DN 100	1700	1200	2400	2000	576176	**40.461**	577176	**43.916**	**6.132**	**5.908**
3500	3500	DN 100	1800	1250	2450	2300	576184	**42.690**	577184	**46.369**	**6.132**	**5.908**
4000	4000	DN 150	1900	1400	2700	2700	576192	**47.595**	577192	**52.053**	**8.138**	**7.915**
5000	5000	DN 150	2100	1400	2800	3100	576200	**49.935**	577200	**55.173**	**8.138**	**7.915**
6000	6000	DN 150	2300	1500	2900	3600	576208	**56.288**	577208	**62.864**	**8.138**	**7.915**
7000	7000	DN 150	2500	1600	2900	4000	576216	**62.641**	577216	**70.108**	**8.138**	**7.915**
8200	8200	DN 150	2700	1700	2900	4500	576224	**69.440**	577224	**79.472**	**8.138**	**7.915**
9500	9500	DN 200	2900	1900	3100	5000	576230	**79.472**	577230	**90.840**	**11.482**	**11.259**

[1] Volumenstrom (V_{nom}) bezogen auf 20 °C und 1 bar abs und basierend auf 7 bar ü Betriebsdruck und 35 °C Druckluft-Eintrittstemperatur (gesättigt)

[2] HL_{MSD} ist zu wählen, wenn die Eintrittstemperatur 40 ° C übersteigt oder bei Drucktaupunkt -70 °C.
Für Drucktaupunkt -70 ° C ist die Eintrittstemperatur auf max 35 ° C begrenzt und die Kapazität ist auf 70% reduziert

Max. Betriebsdruck PS: 10 bar ü

Optionen	**Preis €**
Taupunkt-Steuerung	**2.119**
Energieversorgung 115 V / 60 Hz	**280**
Pneumatische Steuerung	**6.466**
Steuerung SIMATIC S7-1200 inkl. Touch Panel KTP 700 und Profinet	**5.351**
Anfahrautomatik	
DN 80	**2.454**
DN 100	**2.788**
DN 150	**3.345**
DN 200	**3.792**

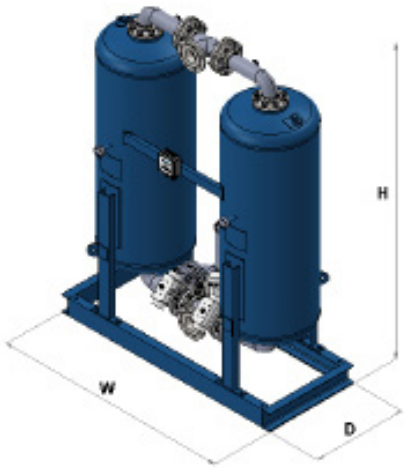

Verpackungskosten (Schrumpffolie)
bis zu Größe 3500: 250 € netto
Größe 4000 - 9500: 450 € netto

Anleitung zur Bestimmung der Trockner-Größe:

Eintritts-Volumenstrom V_{eff}: 2000 m³/h
Betriebsdruck: 8 bar ü
Eintrittstemperatur: 45 °C
Geforderter Drucktaupunkt: -40 °C
Umrechnungsfaktor K1: 0,76

$V_{corr} = V_{eff} / K1 = (2000\ m^3/h) / 0{,}76$
$V_{corr} = 2632\ m^3/h$
Gewählte Trockner-Größe: HL 3000

Umrechnungs-faktor **K1**		Betriebsdruck (bar ü)						
		4	5	6	7	8	9	10
Eintrittstemp. (°C)	35	0,63	0,75	0,88	1	1,13	1,2	1,28
	40	0,63	0,75	0,88	1	1,13	1,2	1,28
	45 *	0,52	0,63	0,73	0,84	0,94	1,05	1,15
	50 **	0,45	0,54	0,64	0,73	0,82	0,91	1

* Drucktaupunkt -25 °C ** Drucktaupunkt -20 °C

Aktivkohle Adsorber
UltraSorp AKC

Netto Preisliste
01.01.2020

ULTRAFILTER
THE FILTRATION MANUFACTURER
Kronsbein ultrafilter ®

Ab Werk, ausschließlich Verpackung.

Typ **UltraSorp AKC**	Volumenstrom [1] V_{nom} m³/h	Anschluss BSP	Abmessungen Breite W mm	Tiefe D mm	Höhe H mm	Gewicht kg	Art.-Nr.	**Preis** €
0050	50	G 3/4	320	350	1200	35	579056	**2.086**
0080	80	G 3/4	320	350	1550	45	579064	**2.164**
0100	100	G 1	320	350	1500	60	579072	**2.393**
0150	150	G 1	440	450	1850	75	579080	**2.849**
0175	175	G 1	440	450	1760	95	579084	**3.179**
0225	225	G 1 1/2	440	450	1760	95	579088	**3.591**
0300	300	G 1 1/2	440	450	1750	125	579096	**3.769**
0375	375	G 1 1/2	550	600	2050	160	579104	**3.970**
0550	550	G 2	550	600	2000	200	579112	**4.571**
0650	650	G 2	550	600	2010	250	579120	**4.952**
0850	850	G 2	750	600	2020	280	579128	**5.797**
1000	1000	G 2	750	600	2060	320	579136	**6.567**

[1] Volumenstrom (V_{nom}) bezogen auf 20 °C und 1 bar abs und basierend auf 7 bar ü Betriebsdruck

- Eintrittsbedingungen:
  Restölgehalt: 0,01 mg/m³ (bei höheren Konzentrationen ist eine Vorfiltration erforderlich, (PE-MF-SMF)
  Drucktaupunkt: besser 8 °C
  Eintrittstemperatur: 40 °C
  Die Standzeit der Aktivkohle Adsorber kann bei diesen Bedingung mit 8.000 Arbeitsstunden angegeben werden.

  Andere Bedingungen haben direkten Einfluss auf die Standzeit.
- Restölgehalt am Austritt: bis zu 0,003 mg/m³ (20 °C, 1 bar ü)
- Max. Betriebsdruck: 16 bar ü
- Max. Betriebstemperatur: 50 °C
- Inkl. Manometer und Restölindikator

Anleitung zur Bestimmung der AKC Größe und der Aktivkohle Lebensdauer:

Eintritts-Volumenstrom V_{eff} : 300 m³/h
Betriebsdruck: 6 bar ü
Eintrittstemperatur: 35 °C

Umrechnungsfaktor K1: 0,88 Umrechnungsfaktor K2: 0,8

$V_{corr} = V_{eff} / K1 = (300\ m^3/h) / 0{,}88$ $t_{corr} = 8.000\ h / K2 = (8.000\ h) / 0{,}8$
$V_{corr} = 341\ m^3/h$ $t_{corr} = 10.000\ h$ (Lebensdauer)

Ausgewählte AKC Größe: **AKC 0375**

Betriebsdruck in bar ü	**4**	**5**	**6**	**7**	**8**	**9**	**10**	**11**	**12**	**13**	**14**	**15**	**16**
Umrechnungsfaktor K1	0,63	0,75	0,88	1,00	1,10	1,20	1,35	1,44	1,50	1,60	1,75	1,86	2,00

Eintrittstemperatur in °C	35	40	45	50
Umrechnungsfaktor K2	0,8	1,00	1,25	1,5

ultrafilter GmbH und ultra.air GmbH bieten ein umfassendes Portfolio an Dienstleistungen rund um Ihre Druckluftversorgung.
Sprechen Sie uns an. Gerne unterbreiten wir Ihnen ein Angebot.
Weitere Informationen zu unserem Angebot erhalten Sie auch unter www.ultra-filter.de oder www.ultraair.de

Aktivkohle Adsorber
UltraSorp AKC

Netto Preisliste
01.01.2020

ULTRAFILTER
THE FILTRATION MANUFACTURER
Kronsbein ultrafilter ®

Ab Werk, ausschließlich Verpackung.

Typ **UltraSorp AKC**	Volumenstrom [1] V_{nom} m³/h	Anschluss DIN 2633	Abmessungen Breite W mm	Tiefe D mm	Höhe H mm	Gewicht kg	Art.-Nr.	**Preis €**
1400	1400	DN 80	710	700	2420	390	579300	**8.116**
1700	1700	DN 80	810	700	2460	535	579301	**9.141**
2000	2000	DN 80	870	700	2500	630	579302	**9.654**
2500	2500	DN 100	920	700	2580	675	579303	**10.680**
3000	3000	DN 100	1020	1000	2710	890	579304	**11.649**
3500	3500	DN 100	1070	1000	2710	1010	579305	**13.254**
4000	4000	DN 150	1170	1000	2870	1215	579306	**16.609**
5000	5000	DN 150	1230	1000	2960	1365	579307	**19.341**
6000	6000	DN 150	1340	1400	2960	1555	579308	**22.070**
7000	7000	DN 150	1440	1400	3080	1850	579309	**23.965**
8200	8200	DN 150	1540	1400	2990	2050	579310	**26.194**
9500	9500	DN 200	1680	1400	3290	2390	579311	**33.216**

[1] Volumenstrom (V_{nom}) bezogen auf 20 °C und 1 bar abs und basierend auf 7 bar ü Betriebsdruck

- Eintrittsbedingungen:
  Restölgehalt: 0,01 mg/m³ (bei höheren Konzentrationen ist eine Vorfiltration erforderlich, (PE-MF-SMF)
  Drucktaupunkt: besser 8 °C
  Eintrittstemperatur: 40 °C
  Die Standzeit der Aktivkohle Adsorber kann bei diesen Bedingung mit 8.000 Arbeitsstunden angegeben werden.

  Andere Bedingungen haben direkten Einfluss auf die Standzeit.
- Restölgehalt am Austritt: bis zu 0,003 mg/m³ (20 °C, 1 bar ü)
- Max. Betriebsdruck: 10 bar ü
- Max. Betriebstemperatur: 50 °C
- Inkl. Manometer und Restölindikator

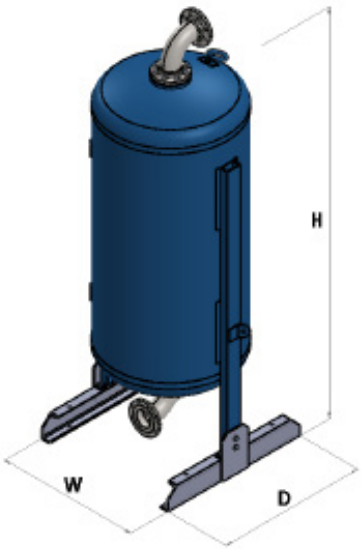

Anleitung zur Bestimmung der AKC Größe und der Aktivkohle Lebensdauer:

Eintritts-Volumenstrom V_{eff} : 1.600 m³/h
Betriebsdruck: 6 bar ü
Eintrittstemperatur: 35 °C

Umrechnungsfaktor K1: 0,88 Umrechnungsfaktor K2: 0,8

$V_{corr} = V_{eff} / K1$ = (300 m³/h) / 0,88 t_{corr} = 8.000 h / K2 = (8.000 h) / 0,8
V_{corr} = 1.818 m³/h t_{corr} = 10.000 h (Lebensdauer)

Ausgewählte AKC Größe: **AKC 2000**

Betriebsdruck in bar ü	**4**	**5**	**6**	**7**	**8**	**9**	**10**	**11**
Umrechnungsfaktor K1	0,63	0,75	0,88	1,00	1,10	1,20	1,35	1,44

Eintrittstemperatur in °C	35	40	45	50
Umrechnungsfaktor K2	0,8	1,00	1,25	1,5

ultrafilter GmbH und ultra.air GmbH bieten ein umfassendes Portfolio an Dienstleistungen rund um Ihre Druckluftversorgung.
Sprechen Sie uns an. Gerne unterbreiten wir Ihnen ein Angebot.
Weitere Informationen zu unserem Angebot erhalten Sie auch unter www.ultra-filter.de oder www.ultraair.de

Oil Free Air Systeme
HEATLESS HL_{OF}

Netto Preisliste
01.01.2020

ULTRAFILTER
THE FILTRATION MANUFACTURER
Kronsbein ultrafilter ®

Ab Werk, ausschließlich Verpackung.

Typ HEATLESS HL_{OF}	Volumenstrom 1) V_{nom} m³/h	Anschluss BSP	Abmessungen Breite W mm	Tiefe D mm	Höhe H mm	Gewicht kg	HeatLess HL_{OF} Art.-Nr.	Preis €
0050	50	G 3/4	950	430	1200	130	593510	**8.807**
0080	80	G 3/4	950	430	1550	175	593511	**10.033**
0100	100	G 1	950	430	1480	220	593512	**10.924**
0150	150	G 1	1300	600	1850	270	593513	**13.488**
0175	175	G 1	1300	600	1700	360	593514	**14.379**
0225	225	G 1 1/2	1300	600	1760	430	593515	**15.828**
0300	300	G 1 1/2	1300	600	1720	560	593516	**18.503**
0375	375	G 1 1/2	1600	800	2020	650	593517	**20.287**
0550	550	G 2	1600	800	1960	780	593518	**21.624**
0650	650	G 2	1600	800	2000	1020	593519	**24.633**
0850	850	G 2	2100	800	2200	1170	593520	**30.987**
1000	1000	G 2	2100	800	2300	1280	593521	**33.105**

1) Volumenstrom (V_{nom}) bezogen auf 20 °C und 1 bar abs und basierend auf 7 bar ü Betriebsdruck und 35 °C Druckluft-Eintrittstemperatur (gesättigt)

Adsorptionstrockner ausgestattet mit 2-stufigem Vorfilter (FF, SMF), Aktivkohle-Adsorber und abschließendem Staubfilter, inkl. Schutzvorrichtung für Öldurchbruch (Ventil schließt bei plötzlichem Differenzdruckanstieg am Vorfilter)

Max. Betriebsdruck PS: 16 bar ü

Optionen	Preis €
Taupunkt-Steuerung	**2.119**
Energieversorgung 115 V / 60 Hz	**280**
Pneumatische Steuerung	**6.466**
Nachfilter und 2-stufiger Vorfilter	inkl.
Zusätzlicher Vorfilter (PE)	s. Preisliste
Anfahrautomatik	
G 3/4	**1.562**
G 1	**1.729**
G 1 1/2	**1.953**
G 2	**2.176**

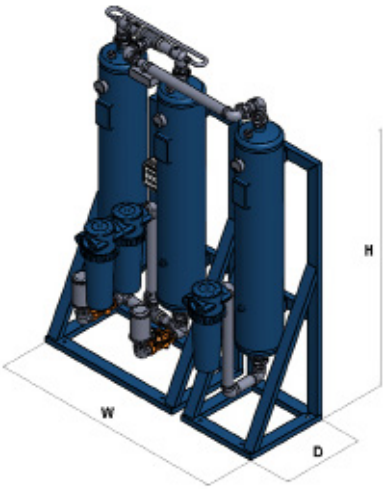

Anleitung zur Bestimmung der Trockner-Größe und der Aktivkohle Lebensdauer:

Eintritts-Volumenstrom V_{eff}: 300 m³/h
Betriebsdruck: 8 bar ü
Eintrittstemperatur: 45 °C

Umrechnungsfaktor K1: 0,76

$V_{corr} = V_{eff} / K1 = (300\ m^3/h) / 0{,}76$
$V_{corr} = 395\ m^3/h$

Umrechnungsfaktor K2: 0,8

$t_{corr} = 8.000\ h / K2 = (8.000\ h) / 1{,}25$
$t_{corr} = 6.400\ h$ (Lebensdauer)

Eintrittstemperatur in °C	35	40	45	50
Umrechnungsfaktor K2	0,8	1,00	1,25	1,5

Ausgewählte AKC Größe: **HL_{OF} 0550**

Umrechnungsfaktor **K1**	Eintrittstemp. (°C)	Betriebsdruck (bar ü) 4	5	6	7	8	9	10	11	12	13	14	15	16
	35	0,63	0,75	0,88	1,00	1,13	1,25	1,38	1,50	1,55	1,60	1,65	1,70	1,76
	40	0,55	0,66	0,77	0,88	0,99	1,10	1,21	1,32	1,43	1,54	1,65	1,70	1,76
	45 *	0,42	0,50	0,59	0,67	0,76	0,84	0,92	1,01	1,09	1,17	1,26	1,34	1,42
	50 **	0,35	0,41	0,48	0,55	0,62	0,69	0,76	0,83	0,90	0,96	1,03	1,10	1,17

* Drucktaupunkt -25 °C ** Drucktaupunkt -20 °C

Atemluftgerät
HEATLESS HL_{BA}

Netto Preisliste
01.01.2020

ULTRAFILTER
THE FILTRATION MANUFACTURER
Kronsbein ultrafilter ®

Ab Werk, ausschließlich Verpackung.

Typ HEATLESS HL_{BA}	Volumen-strom [1] V_{nom} m³/h	Personen	Anschluss BSP	Abmessungen Breite W mm	Tiefe D mm	Höhe H mm	Gewicht kg	HEATLESS HL_{BA} Art.-Nr.	**Preis €**
0050	50	2 - 3	G 3/4	580	380	1200	90	593550	**9.141**
0080	80	4 - 5	G 3/4	950	430	1550	190	593551	**10.479**
0100	100	6 - 7	G 1	950	430	1480	240	593552	**11.594**
0150	150	8 - 9	G 1	1300	600	1850	290	593553	**14.379**
0225	225	10 - 12	G 1 1/2	1300	600	1760	450	593555	**17.166**
0300	300	13 - 18	G 1 1/2	1300	600	1720	590	593556	**20.510**
0375	375	18 - 24	G 1 1/2	1600	800	2020	680	593557	**22.739**
0550	550	25 - 30	G 2	1600	800	1960	830	593558	**24.857**

[1] Volumenstrom (V_{nom}) bezogen auf 20 °C und 1 bar abs und basierend auf 7 bar ü Betriebsdruck und 30 °C Druckluft-Eintrittstemperatur (gesättigt)

Atemluftgerät ausgestattet mit 2-stufigem Vorfilter (FF, SMF), kaltregenerierender Adsorptionstrockner kombiniert mit CO2 Adsorptionsstufe, Aktivkohle-Adsorber kombiniert mit CO Katalysator und abschließendem Staubfilter.

Optionen	**Preis €**
Taupunkt-Steuerung	**2.119**
Energieversorgung 115 V / 60 Hz	**280**
Pneumatische Steuerung	**6.466**
Nachfilter und 2-stufiger Vorfilter	inkl.
Zusätzlicher Vorfilter (PE)	s. Preisliste
Anfahrautomatik	
G 3/4	**1.562**
G 1	**1.729**
G 1 1/2	**1.953**
G 2	**2.176**

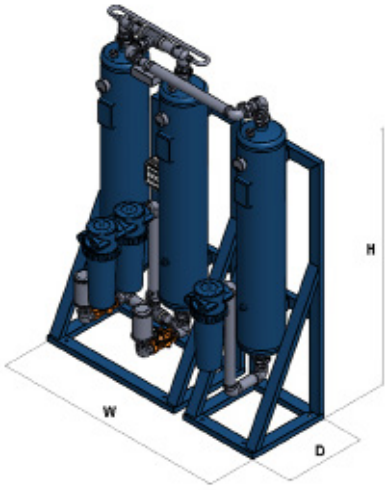

Restgehalt an Verunreinigungen	
Partikel	< 1 µm
Öldampf und Kohlenwasserstoffe	< 0,003 mg/m³
Feuchtigkeit	Drucktaup.-40 °C (=0,11 g/m³)
CO2	< 500 ppm
CO	< 5 ppm

Restölgehalt basiert auf 3 mg/m³ Eintrittskonzentration. Bei höheren Konzentrationen sind zusätzliche Vorfilter erforderlich.

Anleitung zur Bestimmung der korrekten Atemluftgeräte-Größe:

Eintritts-Volumenstrom V_{eff}: 300 m³/h
Betriebsdruck: 8 bar ü — $V_{corr} = V_{eff} / K1$ = (300 m³/h) / 0,87
Eintrittstemperatur: 35 °C — V_{corr} = 345 m³/h

Umrechnungsfaktor K1: 0,87 — Gewählte Größe: **HL_{BA} 0375**

Umrechnungs-faktor **K1**		Betriebsdruck (bar ü) 4	5	6	7	8	9	10	11	12	13	14	15	16
Eintrittstemp. (°C)	25	0,85	1,01	1,05	1,2	1,28	1,36	1,45	1,5	1,55	1,6	1,65	1,7	1,76
	30	0,63	0,75	0,88	1	1,13	1,25	1,38	1,5	1,55	1,6	1,65	1,7	1,76
	35	0,5	0,58	0,68	0,78	0,87	0,98	1,07	1,017	1,24	1,33	1,44	1,52	1,62
	40	0,38	0,45	0,52	0,6	0,67	0,75	0,82	0,89	0,97	1,04	1,1	1,18	1,25

* Drucktaupunkt -25 °C ** Drucktaupunkt -20 °C

Heatless Adsorptionstrockner
UltraDry ALD/MSD

Netto Preisliste
01.01.2020

ULTRAFILTER
THE FILTRATION MANUFACTURER
Kronsbein ultrafilter ®

Ab Werk, ausschließlich Verpackung.

Typ ALD / MSD	Volumenstrom Vnom	Anschluss	Abmessungen			Gewicht	ALD		MSD[2]	
			Breite W	Tiefe D	Höhe H		Art.Nr.	**Preis**	Art. No.	**Preis**
	m³/h	BSP	mm	mm	mm	kg		€		€
0050	50	G 3/4	650	470	1610	110	593035	**6.801**	593065	**7.246**
0080	80	G 3/4	650	470	1610	125	593036	**7.134**	593066	**7.637**
0100	100	G 1	650	470	1610	155	593037	**7.692**	593067	**8.294**
0150	150	G 1	750	610	1980	190	593038	**8.584**	593068	**9.677**
0175	175	G 1	750	610	1980	250	593039	**9.431**	593069	**10.524**
0225	225	G 1 1/2	750	610	1980	295	593040	**10.033**	593070	**11.282**
0300	300	G 1 1/2	750	610	1980	390	593041	**10.535**	593071	**11.951**
0375	375	G 1 1/2	930	720	2190	450	593042	**11.816**	593072	**13.366**
0550	550	G 2	930	720	2190	550	593043	**13.143**	593073	**14.825**
0650	650	G 2	930	720	2190	700	593044	**14.212**	593074	**17.389**
0850	850	G 2	1080	800	2350	780	593045	**18.715**	593075	**21.179**
1000	1000	G 2	1080	800	2350	850	593046	**19.172**	593076	**23.519**

[1] Volumenstrom (V_{nom}) bezogen auf 20 °C und 1 bar abs und basierend auf 7 bar ü Betriebsdruck und 35 °C Druckluft-Eintrittstemperatur (gesättigt)

[2] MSD zu wählen, wenn die Eintrittstemperatur 40 ° C übersteigt oder bei Drucktaupunkt -70 °C.
Für Drucktaupunkt -70 ° C ist die Eintrittstemperatur auf max 35 ° C begrenzt und die Kapazität ist auf 70% reduziert

Max. Betriebsdruck PS: 16 bar ü

Optionen	**Preis €**
Taupunkt-Steuerung	**2.119**
Energieversorgung 115 V / 60 Hz	**280**
Pneumatische Steuerung	**6.466**
Vor- und Nachfilter	inkl.
Anfahrautomatik	
G 3/4	**1.562**
G 1	**1.729**
G 1 1/2	**1.953**
G 2	**2.176**

Anleitung zur Bestimmung der Trockner-Größe:

Eintritts-Volumenstrom V_{eff}: 300 m³/h
Betriebsdruck: 8 bar ü
Eintrittstemperatur: 45 °C
Geforderter Drucktaupunkt: -40 °C
Umrechnungsfaktor K1: 0,76

$V_{corr} = V_{eff} / K1 = (300\ m^3/h) / 0{,}76$
$V_{corr} = 395\ m^3/h$

Gewählte Trockner-Größe: **MSD 0550**

Umrechnungs-faktor **K1**		Betriebsdruck (bar ü)												
		4	5	6	7	8	9	10	11	12	13	14	15	16
Eintrittstemp. [°C]	**35**	0,63	0,75	0,88	1,00	1,13	1,25	1,38	1,50	1,55	1,60	1,65	1,70	1,76
	40	0,55	0,66	0,77	0,88	0,99	1,10	1,21	1,32	1,43	1,54	1,65	1,70	1,76
	45 *	0,42	0,50	0,59	0,67	0,76	0,84	0,92	1,01	1,09	1,17	1,26	1,34	1,42
	50 **	0,35	0,41	0,48	0,55	0,62	0,69	0,76	0,83	0,90	0,96	1,03	1,10	1,17

* Drucktaupunkt -25 °C ** Drucktaupunkt -20 °C

Oil Free Air Systeme
UltraDry OFA

Netto Preisliste
01.01.2020

ULTRAFILTER
THE FILTRATION MANUFACTURER
Kronsbein ultrafilter ®

Ab Werk, ausschließlich Verpackung.

Typ OFA	Volumenstrom [1] V_{nom} m³/h	Anschluss BSP	Abmessungen Breite W mm	Tiefe D mm	Höhe H mm	Gewicht kg	UltraDry OFA Art.-Nr.	Preis €
0050	50	G 3/4	915	470	1610	150	593095	**10.368**
0080	80	G 3/4	915	470	1610	195	593096	**11.816**
0100	100	G 1	915	470	1610	240	593097	**12.931**
0150	150	G 1	1120	610	1980	290	593098	**15.940**
0175	175	G 1	1120	610	1980	380	593099	**16.943**
0225	225	G 1 1/2	1120	610	1980	450	593100	**18.727**
0300	300	G 1 1/2	1120	610	1980	590	593101	**21.847**
0375	375	G 1 1/2	1490	720	2190	680	593102	**23.965**
0550	550	G 2	1490	720	2190	830	593103	**25.525**
0650	650	G 2	1490	720	2190	1050	593104	**29.092**
0850	850	G 2	1600	800	2350	1200	593105	**36.559**
1000	1000	G 2	1600	800	2350	1350	593106	**39.011**

[1] Volumenstrom (V_{nom}) bezogen auf 20 °C und 1 bar abs und basierend auf 7 bar ü Betriebsdruck und 35 °C Druckluft-Eintrittstemperatur (gesättigt)

Adsorptionstrockner ausgestattet mit 2-stufigem Vorfilter (FF, SMF), Aktivkohle-Adsorber und abschließendem Staubfilter, inkl. Schutzvorrichtung für Öldurchbruch (Ventil schließt bei plötzlichem Differenzdruckanstieg am Vorfilter)

Max. Betriebsdruck PS: 16 bar ü

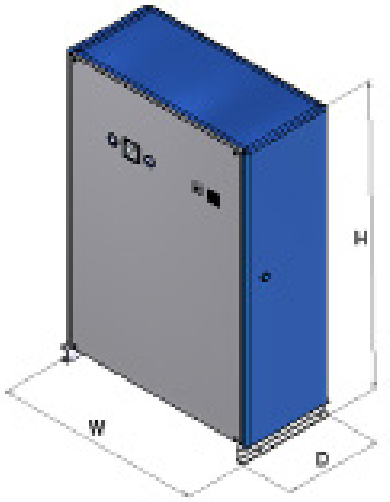

Optionen	Preis €
Taupunkt-Steuerung	**2.119**
Energieversorgung 115 V / 60 Hz	**280**
Pneumatische Steuerung	**6.466**
Nachfilter und 2-stufiger Vorfilter	inkl.
Zusätzlicher Vorfilter (PE)	s. Preisliste
Anfahrautomatik	
G 3/4	**1.562**
G 1	**1.729**
G 1 1/2	**1.953**
G 2	**2.176**

Eintrittstemperatur in °C	35	40	45	50
Umrechnungsfaktor K2	0,8	1,00	1,25	1,5

Anleitung zur Bestimmung der Trockner-Größe und der Aktivkohle Lebensdauer:

Eintritts-Volumenstrom V_{eff}: 300 m³/h
Betriebsdruck: 8 bar ü
Eintrittstemperatur: 45 °C

Umrechnungsfaktor K1: 0,76

Umrechnungsfaktor K2: 0,8

$V_{corr} = V_{eff}$ / K1 = (300 m³/h) / 0,76
V_{corr} = 395 m³/h

t_{corr} = 8.000 h / K2 = (8.000 h) / 1,25
t_{corr} = 6.400 h (Lebensdauer)

Ausgewählte AKC Größe: **OFA 0550**

Umrechnungs-faktor **K1**		Betriebsdruck (bar ü) 4	5	6	7	8	9	10	11	12	13	14	15	16
Eintrittstemp. [°C]	35	0,63	0,75	0,88	1,00	1,13	1,25	1,38	1,50	1,55	1,60	1,65	1,70	1,76
	40	0,55	0,66	0,77	0,88	0,99	1,10	1,21	1,32	1,43	1,54	1,65	1,70	1,76
	45 *	0,42	0,50	0,59	0,67	0,76	0,84	0,92	1,01	1,09	1,17	1,26	1,34	1,42
	50 **	0,35	0,41	0,48	0,55	0,62	0,69	0,76	0,83	0,90	0,96	1,03	1,10	1,17

* Drucktaupunkt -25 °C ** Drucktaupunkt -20 °C

Atemluftgeräte
UltraDry ALG

Netto Preisliste
01.01.2020

ULTRAFILTER
THE FILTRATION MANUFACTURER
Kronsbein ultrafilter ®

Ab Werk, ausschließlich Verpackung.

Typ **ALG**	Volumenstrom [1] V_{nom} m³/h	Anschluss BSP	Abmessungen Breite W mm	Tiefe D mm	Höhe H mm	Gewicht kg	UltraDry ALG Art.-Nr.	Preis €
0050	50	G 3/4	915	460	1600	150	593123	**10.701**
0080	80	G 3/4	915	460	1600	195	593124	**12.262**
0100	100	G 1	915	460	1600	240	593127	**13.599**
0150	150	G 1	1120	600	1970	290	593128	**16.832**
0225	225	G 1 1/2	1120	600	1970	450	593130	**20.064**
0300	300	G 1 1/2	1120	600	1970	590	593131	**23.854**
0375	375	G 1 1/2	1490	710	2180	680	593132	**26.417**
0550	550	G 2	1490	710	2180	830	593133	**28.758**

[1] Volumenstrom (V_{nom}) bezogen auf 20 °C und 1 bar abs und basierend auf 7 bar ü Betriebsdruck und 30 °C Druckluft-Eintrittstemperatur (gesättigt)
Atemluftgeräte mit 2-stufigem Vorfilter (FF, SMF), kaltregenerierender Adsorptionstrockner kombiniert mit CO2 Adsorptionsstufe, CO Katalysator und abschließendem Staubfilter.
Max. Betriebsdruck PS: 16 bar ü

Optionen	**Preis €**
Taupunkt-Steuerung	**2.119**
Energieversorgung 115 V / 60 Hz	**280**
Pneumatische Steuerung	**6.466**
Zusätzlicher Vorfilter (PE)	s. Preisliste
Anfahrautomatik	
G 3/4	**1.562**
G 1	**1.729**
G 1 1/2	**1.953**
G 2	**2.176**

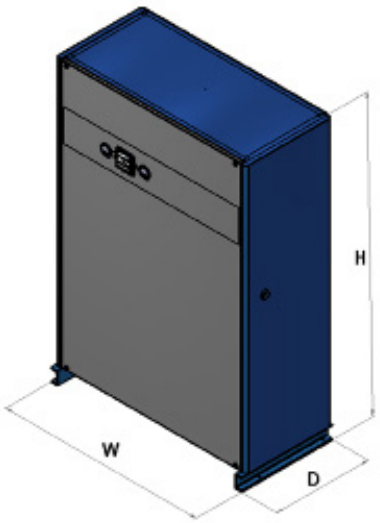

Restgehalt an Verunreinigungen	
Partikel	< 1 µm
Öldampf und Kohlenwasserstoffe	< 0,003 mg/m³
Feuchtigkeit	Drucktaup.-40 °C (=0,11 g/m³)
CO2	< 500 ppm
CO	< 5 ppm

Restölgehalt basiert auf 3 mg/m³ Eintrittskonzentration. Bei höheren Konzentrationen sind zusätzliche Vorfilter erforderlich.

Anleitung zur Bestimmung der Atemluftgeräte-Größe:

Eintritts-Volumenstrom V_{eff}: 300 m³/h
Betriebsdruck: 8 bar ü — $V_{corr} = V_{eff} / K1$ = (300 m³/h) / 0,87
Eintrittstemperatur: 35 °C — V_{corr} = 345 m³/h
Umrechnungsfaktor K1: 0,87 — Gewählte Trockner-Größe: **ALG 0375**

Umrechnungsfaktor **K1**		Betriebsdruck (bar ü) 4	5	6	7	8	9	10	11	12	13	14	15	16
Eintrittstemp. [°C]	25	0,85	1,01	1,05	1,2	1,28	1,36	1,45	1,5	1,55	1,6	1,65	1,7	1,76
	30	0,63	0,75	0,88	1	1,13	1,25	1,38	1,5	1,55	1,6	1,65	1,7	1,76
	35	0,5	0,58	0,68	0,78	0,87	0,98	1,07	1,017	1,24	1,33	1,44	1,52	1,62
	40	0,38	0,45	0,52	0,6	0,67	0,75	0,82	0,89	0,97	1,04	1,1	1,18	1,25

Warmregenerierende Adsorptionstrockner
UltraDry HRE

Netto Preisliste
01.01.2020

ULTRAFILTER
THE FILTRATION MANUFACTURER
Kronsbein ultrafilter ®

Ab Werk, ausschließlich Verpackung.

Typ **HRE**	Volumen-strom [1] V_{nom} m³/h	Anschluss DIN 2633	Installierte Leistung kW	Abmessungen Breite W mm	Tiefe D mm	Höhe H mm	Gewicht kg	UltraDry HRE Art.-Nr.	Preis €	Wärme-isolierung €
0400	400	DN 50	7,5	1750	1030	2260	1200	605300	**38.120**	**3.680**
0700	700	DN 50	11,0	1800	1150	2310	1400	605301	**40.015**	**3.903**
1000	1000	DN 80	14,0	1920	1280	2390	1500	605302	**43.360**	**4.460**
1400	1400	DN 80	19,5	1920	1320	2420	1900	605303	**46.369**	**4.906**
1700	1700	DN 80	22,5	2120	1450	2480	2300	605304	**52.164**	**5.129**
2000	2000	DN 80	29,5	2160	1470	2550	2800	605305	**55.062**	**5.686**
2500	2500	DN 100	35,5	2260	1600	2630	3400	605306	**61.973**	**6.132**
3000	3000	DN 100	41,5	2320	1740	2630	3600	605307	**65.427**	**6.912**
3500	3500	DN 100	54,5	2750	1810	2790	4000	605308	**71.446**	**7.358**
4000	4000	DN 150	54,5	2800	1890	2890	4800	605309	**83.261**	**7.803**
5000	5000	DN 150	69,5	2910	2010	2870	5600	605310	**90.282**	**8.249**
6000	6000	DN 150	86,5	3400	2380	2910	6300	605311	**100.871**	**8.584**
7000	7000	DN 150	96,0	3500	2400	2990	7200	605312	**108.339**	**9.364**
8200	8200	DN 150	117,5	3600	2500	3100	8000	605313	**126.396**	**9.586**
9500	9500	DN 200	131,0	3700	2600	3300	9400	605314	**141.442**	**9.810**

[1] Volumenstrom (V_{nom}) bezogen auf 20 °C und 1 bar abs und basierend auf 7 bar ü Betriebsdruck und 35 °C Druckluft-Eintrittstemperatur (gesättigt)
Max. Betriebsdruck PS: 10 bar ü (bis zu Größe 3000: 11 bar ü)

Optionen	Preis €
Taupunkt-Steuerung	**2.119**
Strg. SIMATIC S7-1200 inkl. Touch Panel KTP 700 und Profinet	inkl.
Strg. SIMATIC S7-300 CPU 313-2DP inkl. Touch Panel KTP 700	**3.123**
Strg. SIMATIC S7-300 CPU 315-2DP inkl. Touch Panel KTP 700	**4.682**
Data Logger (für S7-1200)	**159**
Profibus/Modbus (für S7-1200)	**1.395**
Umschaltüberwachung (Endlagenkontrolle f. Ventile K1 u. K2)	inkl.
Endlagenkontrolle für andere Ventile (K3, K4, K5, K6)	**503**/Stck.
Spezielle Stromversorgung 380 V - 440 V / 50 Hz - 60 Hz	**558**

Anfahrautomatik	Preis €
DN 50	**2.230**
DN 80	**2.454**
DN 100	**2.788**
DN 150	**3.345**
DN 200	**3.792**

Verpackungskosten (Schrumpffolie)
bis zu Größe 3500: 250 € netto
Größe 4000 - 9500: 450 € netto

Anleitung zur Bestimmung der Trockner-Größe:

Eintritts-Volumenstrom V_{eff}: 2000 m³/h
Betriebsdruck: 8 bar ü
Eintrittstemperatur: 40 °C
Geforderter Drucktaupunkt: -40 °C
Umrechnungsfaktor K1: 0,92

$V_{corr} = V_{eff} / K1 = (2000\ m^3/h) / 0{,}92$
$V_{corr} = 2173\ m^3/h$
Gewählte Trockner-Größe: **HRE 2500**

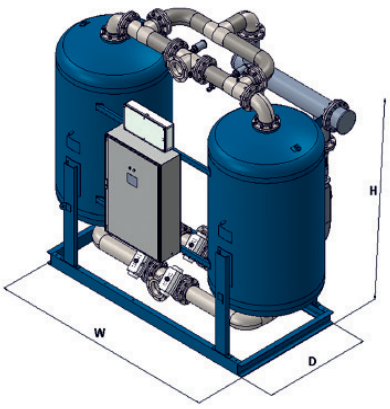

Umrechnungs-faktor **K1**		Betriebsdruck (bar ü) 4	5	6	7	8	9	10
Eintrittstemp.	30	0,71	0,86	1,00	1,15	1,18	1,25	1,37
	35	0,62	0,75	0,87	1	1,12	1,25	1,37
	40	0,38	0,53	0,67	0,82	0,92	1,07	1,21
	43	-	0,33*	0,45**	0,54**	0,61***	0,72	0,80

* Drucktaupunkt -20 °C ** Drucktaupunkt -25 °C *** Drucktaupunkt -30 °C

Warmregenerierende Adsorptionstrockner
UltraDry VarioBlo®

Netto Preisliste
01.01.2020

ULTRAFILTER
THE FILTRATION MANUFACTURER
Kronsbein ultrafilter ®

Ab Werk, ausschließlich Verpackung.

Typ VarioBlo®	Volumen-strom 1) V_{nom} m³/h	Anschluss DIN 2633	Install. Leistung kW	Abmessungen Breite W mm	Tiefe D mm	Höhe H mm	Ge-wicht kg	VarioBlo® Art.-Nr.	VarioBlo® Preis €	VarioBlo® Loop Art.-Nr.	VarioBlo® Loop Preis €	Wärme-isolierung €
0400	400	DN 50	7,5	1750	1030	2260	1200	605198	**40.461**	605199	**49.489**	**3.680**
0700	700	DN 50	11,0	1800	1150	2310	1400	605200	**41.909**	605202	**51.049**	**3.903**
1000	1000	DN 80	14,0	1920	1280	2390	1500	605208	**45.030**	605201	**54.728**	**4.460**
1400	1400	DN 80	19,5	1920	1320	2420	1900	605203	**49.601**	605204	**57.960**	**4.906**
1700	1700	DN 80	22,5	2120	1450	2480	2300	605215	**54.839**	605216	**64.870**	**5.129**
2000	2000	DN 80	29,5	2160	1470	2550	2800	605213	**57.403**	605214	**68.994**	**5.686**
2500	2500	DN 100	35,5	2260	1600	2630	3400	605219	**64.313**	605221	**75.794**	**6.132**
3000	3000	DN 100	41,5	2320	1740	2630	3600	605217	**68.437**	605218	**81.144**	**6.912**
3500	3500	DN 100	54,5	2750	1810	2790	4000	605226	**77.242**	605227	**89.168**	**7.358**
4000	4000	DN 150	54,5	2800	1890	2890	4800	605222	**93.292**	605223	**105.998**	**7.803**
5000	5000	DN 150	69,5	2910	2010	2870	5600	605210	**100.426**	605207	**109.899**	**8.249**
6000	6000	DN 150	86,5	3400	2380	2910	6300	605228	**109.342**	605229	**119.262**	**8.584**
7000	7000	DN 150	96,0	3500	2400	2990	7200	605209	**117.032**	605211	**130.519**	**9.364**
8200	8200	DN 150	117,5	3600	2500	3100	8000	605205	**138.879**	605206	**152.476**	**9.586**
9500	9500	DN 200	131,0	3700	2600	3300	9400	605224	**155.152**	605225	**166.965**	**9.810**

1) Volumenstrom (V_{nom}) bezogen auf 20 °C und 1 bar abs und basierend auf 7 bar ü Betriebsdruck und 35 °C Druckluft-Eintrittstemperatur (gesättigt)

Max. Betriebsdruck PS: 10 bar ü (bis zu Größe 3000: 11 bar ü)

Optionen	Preis €
Taupunkt-Steuerung	**2.119**
Strg. SIMATIC S7-1200 inkl. Touch Panel KTP 700 und Profinet	inkl.
Strg. SIMATIC S7-300 CPU 313-2DP inkl. Touch Panel KTP 700	**3.123**
Strg. SIMATIC S7-300 CPU 315-2DP inkl. Touch Panel KTP 700	**4.682**
Data Logger (für S7-1200)	**159**
Profibus/Modbus (für S7-1200)	**1.395**
Umschaltüberwachung (Endlagenkontrolle für Ventile K1 und K2)	inkl.
Endlagenkontrolle für andere Ventile (K3, K4, K5, K6)	**503**/Stck.
Spezielle Stromversorgung 380 V - 440 V / 50 Hz - 60 Hz	**558**

Anfahrautomatik	Preis €
DN 50	**2.298**
DN 80	**2.528**
DN 100	**2.872**
DN 150	**3.446**
DN 200	**3.906**

Verpackungskosten (Schrumpffolie)
bis zu Größe 3500: 250 € netto
Größe 4000 - 9500: 450 € netto

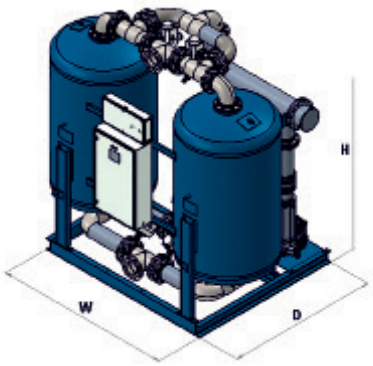

Umrechnungs-faktor **K1**	Eintritt-Temp. (°C)	Betriebsdruck (bar ü) 4	5	6	7	8	9	10
	30	0,71	0,86	1,00	1,15	1,18	1,25	1,37
	35	0,62	0,75	0,87	1	1,12	1,25	1,37
	40	0,38	0,53	0,67	0,82	0,92	1,07	1,21
	43	-	0,33*	0,45**	0,54**	0,61***	0,72	0,80

* Drucktaupunkt -20 °C ** Drucktaupunkt -25 °C *** Drucktaupunkt -30 °C

Umrechnungsfakt. **K2** (für Drucktaupunkt -70°C)	Eintritts-temp. (°C)	Betriebsdruck (bar ü) 4	5	6	7	8	9	10
	30	-	0,90	0,90	0,80	0,80	0,80	0,80
	35	-	0,80	0,80	0,80	0,80	0,80	0,80
	40	-	-	-	-	-	0,70	0,70

Nur verfügbar für **VarioBlo Loop**

Anleitung zur Bestimmung der Trockner-Größe:

Eintritts-Volumenstrom V_{eff}: 2000 m³/h
Betriebsdruck: 7 bar ü
Eintrittstemperatur: 40 °C
Geforderter Drucktaupunkt: -40 °C

Umrechnungsfaktor K1: 0,82
Umrechnungsfaktor K2: 1,00

$V_{corr} = V_{eff} / (K1 \times K2) = (2000\ m^3/h) / (0{,}92 \times 1{,}00)$
$V_{corr} = 2439\ m^3/h$
Gewählte Trockner-Größe: **VarioBlo 2500**

ultrafilter GmbH und ultra.air GmbH bieten ein umfassendes Portfolio an Dienstleistungen rund um Ihre Druckluftversorgung.
Sprechen Sie uns an. Gerne unterbreiten wir Ihnen ein Angebot.
Weitere Informationen zu unserem Angebot erhalten Sie auch unter www.ultra-filter.de oder www.ultraair.de.

Verdichtungswärmenutzende Adsorptionstrockner
UltraDry CompHeat²®

Netto Preisliste
01.01.2020

ULTRAFILTER
THE FILTRATION MANUFACTURER
Kronsbein ultrafilter ®

Ab Werk, ausschließlich Verpackung.

Typ CompHeat²	Volumen-strom Vnom m³/h	Anschluss HEIß DIN 2633	Anschluss KALT DIN 2633	Abmessungen Breite W mm	Abmessungen Tiefe D mm	Abmessungen Höhe H mm	Gewicht kg	CompHeat² Art. Nr.	CompHeat² **Preis** €	**Kompressor Nachkühler** €	**Zusatz Heiz-körper** €	**Wärme-isolierung** €
0400	400	DN 50	DN 50	1500	1000	2150	1200	606000	**48.709**	**14.825**	**11.370**	**3.680**
0700	700	DN 50	DN 50	1500	1050	2150	1300	606001	**51.606**	**16.163**	**11.370**	**3.903**
1000	1000	DN 80	DN 80	1600	1200	2300	1400	606002	**56.733**	**16.163**	**11.370**	**4.460**
1400	1400	DN 80	DN 80	1700	1300	2300	1700	606003	**58.517**	**16.163**	**11.370**	**4.906**
1700	1700	DN 80	DN 80	1900	1400	2300	2000	606004	**61.192**	**16.832**	**13.376**	**5.129**
2000	2000	DN 80	DN 80	2100	1500	2400	2300	606005	**68.994**	**16.832**	**13.376**	**5.686**
2500	2500	DN 100	DN 100	2200	1600	2500	2500	606006	**72.784**	**17.835**	**13.376**	**6.132**
3000	3000	DN 100	DN 100	2400	1700	2500	2800	606007	**77.020**	**17.835**	**14.602**	**6.912**
3500	3500	DN 100	DN 100	2600	1700	2500	3200	606008	**85.602**	**17.835**	**14.602**	**7.358**
4000	4000	DN 150	DN 150	2800	1800	2650	3800	606009	**102.543**	**20.844**	**14.602**	**7.803**
5000	5000	DN 150	DN 150	3000	2000	2700	4200	606010	**113.354**	**20.844**	**17.166**	**8.249**
6000	6000	DN 150	DN 150	3200	2100	2800	4800	606011	**123.051**	**23.742**	**17.166**	**8.584**
7000	7000	DN 150	DN 150	3400	2200	2900	5800	606012	**131.522**	**28.423**	**19.172**	**9.364**
8200	8200	DN 150	DN 150	3600	2400	3100	7000	606013	**143.114**	**32.213**	**20.064**	**9.586**
9500	9500	DN 200	DN 200	4000	2600	3300	8000	606014	**159.945**	**37.563**	**21.958**	**9.810**

[1] Volumenstrom (V_{nom}) bezogen auf 20 °C und 1 bar abs und basierend auf 7 bar ü Betriebsdruck, 150 °C Heissluft-, 35 °C Druckluft- und 25 °C Wassereintrittstemperatur (gesättigt)

Max. Betriebsdruck PS: 10 bar ü (bis zu Größe 3000: 11 bar ü)

Optionen	**Preis €**
Taupunkt-Steuerung	**2.119**
Strg. SIMATIC S7-1200 inkl. Touch Panel KTP 700 und Profinet	inkl.
Strg. SIMATIC S7-300 CPU 313-2DP inkl. Touch Panel KTP 700	**3.123**
Strg. SIMATIC S7-300 CPU 315-2DP inkl. Touch Panel KTP 700	**4.682**
Data Logger (für S7-1200)	**159**
Profibus/Modbus (für S7-1200)	**1.395**
Umschaltüberwachung (Endlagenkontrolle für Ventile K1 und K2)	inkl.
Endlagenkontrolle für andere Ventile (K3, K4, K5, K6)	**503**/Stck.
Spezielle Stromversorgung 380 V - 440 V / 50 Hz - 60 Hz	**558**

Anfahrautomatik	**Preis €**
DN 50	**2.298**
DN 80	**2.528**
DN 100	**2.872**
DN 150	**3.446**
DN 200	**3.906**

Verpackungskosten (Schrumpffolie)
bis zu Größe 3500: 250 € netto
Größe 4000 - 9500: 450 € netto

Anleitung zur Bestimmung der Trockner-Größe:

Eintritts-Volumenstrom V_{eff}: 2000 m³/h

Betriebsdruck: 6 bar ü $V_{corr} = V_{eff} / K1 = (2000\ m^3/h) / 0{,}92$

Umrechnungsfaktor K1: 0,87 $V_{corr} = 2173\ m^3/h$

Gewählte Trockner-Größe: **CompHeat²® 2500**

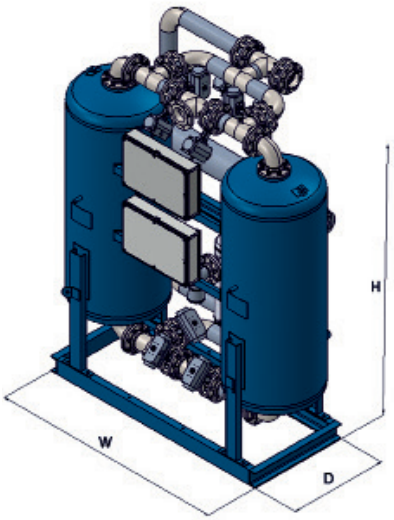

Umrechnungsfaktor **K1**	Betriebsdruck (bar ü) 4	5	6	7	8	9	10
	0,62	0,75	0,87	1,00	1,12	1,25	1,37

ultrafilter GmbH und ultra.air GmbH bieten ein umfassendes Portfolio an Dienstleistungen rund um Ihre Druckluftversorgung.
Sprechen Sie uns an. Gerne unterbreiten wir Ihnen ein Angebot.
Weitere Informationen zu unserem Angebot erhalten Sie auch unter www.ultra-filter.de oder www.ultraair.de.

1. Preise:
Preise in der ultrafilter Preisliste beziehen sich auf Standardprodukte. Modifizierte Produkte sind auf Anfrage erhältlich. Änderungen zu Preisen und technischen Spezifikationen bleiben vorbehalten.

2. Angebote:
Alle Angebote sind für 30 Tage gültig, sofern nicht anderes schriftlich vereinbart.
Versandkosten und Sonderbestellungen:
Ungenutzt zurück gesandte Produkte unterliegen einer 25 %-igen Rücknahmegebühr.
Spezielle Produkte werden von Fall zu Fall berechnet, aber mit einem Mindestbetrag von 50 % Rücknahmegebühr.

3. Zahlungsbedingungen:
30 Tage netto nach Rechnungsstellung sofern nicht anders schriftlich vereinbart.
Bestellungen ab 20.000 € werden bei Bestellung in Rechnung gestellt, wenn nicht anders schriftlich vereinbart.
30% nach Eingang der Bestellung
40% vor dem Versand, jeweils mit Bekanntgabe der Lieferbereitschaft
30% 30 Tage netto nach Rechnungsdatum

4. Lieferbedingungen:
Ab Werk, ausschließlich Verpackung, zzgl. MwSt.

Wir sind für Sie da - weltweit!

ultrafilter GmbH
Otto-Hahn-Str. 1
40721 Hilden
Tel. +49 (0) 2103 33 36 0
Fax:+49 (0) 2103 33 36 36
eMail: info@ultra-filter.de
www.ultra-filter.de

ultrafilter AG
Leutschenbachstrasse 45
8050 Zürich / Schweiz
Tel. +41 (0) 44 224 6060
Fax:+41 (0) 44 224 6061
eMail: info@ultraair.ch
www.ultraair.ch

ultrafilter France
23, Allée du Champ de la Vigne
F-35000 Rennes
Tel. +33 (0) 9 62 61 68 92
Fax:+33 (0) 2 99 92 68 92
eMail: info@ultra-filter.fr
www.ultra-filter.fr

ultra.air GmbH
Im Hülsenfeld 13
40721 Hilden
Tel. +49(0)2103 33 36 0
Fax:+49(0)2103 33 36 36
eMail: info@ultraair.de
www.ultraair.de

ultra.air AG
Leutschenbachstrasse 45
8050 Zürich / Schweiz
Tel. +41 (0) 44 224 6060
Fax:+41 (0) 44 224 6061
eMail: info@ultraair.ch
www.ultraair.ch

ultrafilter USA Inc.
Denver CO, USA
Tel. +1 (303) 321 3809
Fax +1 (720) 979 9640
eMail: info@ultrafilter.su
eMail: mike.lewis@ultra-filter.us
www.ultra-filter.us

ultrafilter Ltd.
China
Room 201, Xueyuan Road 16#
100083 Haidian Distric
Beijing • P.Republic of China
Tel. +86 10 8333 0822
Fax:+86 10 8115 9861
eMail: csfinox@yahoo.com.cn

ultrafilter Turkey
Yiber Pnömatik
54 Basaksehir
Istanbul
Turkey
Tel. 0 212 549 11 74 -75
Fax: 0 212 549 11 76
eMail: akocabiyik@yiberpnomatik.com

ultrafilter
Skandinavia ApS
Sunekær 1
5471 Søndersø / Denmark
Tel. +45(0) 82 303 020
Email: info@ultra-filter.dk
www.ultra-filter.dk

ultrafilter G. Britain Ltd.
Holme Lacey Road,
Unit 47 & 48
Hereford, HR26FE
Tel. +44 (0) 1432 367 975
eMail: sales@ultrafilter.co.uk

PT ultrafilter Indonesia
Jakarta 10570 • Indonesien
Tel. +62-21 4280 0909
Fax: +62 21 4280 0505
eMail: info@ultrafilter.co.id
www.ultrafilter.co.id

ultrafilter Europa
Otto-Hahn-Str. 1
40721 Hilden
Germany
Tel. +49 (0) 2103 33 36 0
eMail: info@ultra-filter.de
www.ultraair-ultrafilter.com

ULTRAFILTER
THE FILTRATION MANUFACTURER
Kronsbein ultrafilter ®

ultrafilter GmbH
Otto-Hahn-Str. 1 • 40721 Hilden • Germany
Tel: +49 (0) 21 03.33 36 0 • Fax +49 (0) 21 03.33 36 36
e-Mail: info@ultra-filter.de • **www.ultra-filter.de**